2019



smeg
technology with style

THAI - ENGLISH 2019

technology with style

Smalterie Metallurgiche Emiliane Guastalla

Distinctive domestic appliances developed in collaboration with leading architects of the world.
Products that express "Made in Italy" by perfectly combining design, performance, and attention to detail.
Smeg. Technology with style.

ความโดดเด่นของเครื่องใช้ไฟฟ้าในบ้านที่ถือกำเนิดจากความร่วมมือกับสถาปนิกชั้นแนวหน้าของโลก ผลิตภัณฑ์ที่บ่งบอกถึงถิ่นกำเนิด "ผลิตในอิตาลี" คือ การผสมผสานอย่างสมบูรณ์แบบของสไตส์การออกแบบที่ดีเลิศ ประสิทธิภาพสูงสุดและรายละเอียดที่เล็กที่สุด

สเมก เทคโนโลยีถึงระดับ

Premium quality and Design

1948 Vittorio Bertazzoni Sr. ก่อตั้ง Smeg S.p.A ที่เมือง Guastalla แคว้น Reggio Emilia อิตาลี

1955 เริ่มผลิตเตาปรุงอาหารรุ่น Elisabeth ภายใต้แบรนด์ Smeg

1963 เริ่มผลิตเครื่องซักผ้ารุ่น Leda ถือเป็นเครื่องซักผ้าเครื่องแรก ของ Smeg

1970 เริ่มผลิตเครื่องล้างจานรุ่น Niagara ซึ่งสามารถจุได้ถึง 14 ชุดอาหารเป็นเครื่องแรก ของโลก

1971 เริ่มผลิตเครื่องใช้ชนิดติดตั้ง ในเฟอร์นิเจอร์ทั้งเตาแก๊ส เตาไฟฟ้า และเตาอบ

1977 เปลี่ยนโลโก้สเมกที่ใช้ จนถึงปัจจุบัน ออกแบบ โดย Franco Maria Ricci กราฟฟิกดีไซน์เนอร์ที่มี ชื่อเสียงของอิตาลี

1985 เริ่มร่วมงานกับสถาปนิก นักออกแบบที่มีชื่อเสียง โดยร่วมงานกับ Guido Canali

1989 เตาอบสไตล์ Classic เครื่องแรก จากความ ร่วมมือในการออกแบบกับ Guido Canali

1991 เริ่มร่วมงานกับ Mario Bellini สถาปนิกที่มีชื่อเสียงชาวอิตาลี

1992 พัฒนาระบบล้างจานใหม่ Orbital System ที่ล้างจาน ได้สะอาดขึ้น

1995 เริ่มร่วมงานกับ Renzo Piano หนึ่งในสถาปนิกที่มีชื่อเสียง ระดับโลก

1996 เริ่มผลิตเตาปรุงอาหาร คุณภาพสูงที่หรูหรา รุ่น Opera ที่ได้รับความนิยม จนถึงปัจจุบัน

1997 แนะนำตู้เย็นดีไซน์ Retro “FAB” ที่โด่งดัง

2002 สร้างโรงงานและสำนักงานใหญ่ แห่งใหม่ ที่ออกแบบโดย Guido Canali และได้รับรางวัล “medaglia d’Oro all’ Architettura Italiana” Architect award ในปี 2006

2005 แนะนำเครื่องใช้ดีไซน์ใหม่ “Linea” ซึ่งได้รับความนิยม จากทั่วโลกจนถึงปัจจุบัน

2008 ฉลองครบรอบ 60 ปีโดยร่วมมือ กับ Marc Newson แนะนำ ดีไซน์ใหม่ ‘Marc Newson’ ที่ได้รับรางวัลและความชื่นชม อย่างกว้างขวาง

2010 แนะนำเตาปรุงอาหาร Victoria ที่สวย โดดเด่น ย้อนยุค ปัจจุบันมีผลิตภัณฑ์ ชนิดติดตั้งในเฟอร์นิเจอร์ เพิ่มขึ้นด้วย

2012 ตกแต่งตู้เย็นให้แตกต่างโดยใช้ ผ้าเดนิมมาหุ้มตู้เย็น 50’s Retro โดยร่วมมือกับ Italia Independent and Lapo Elkann

2012 แนะนำเครื่องล้างจาน ระดับ Semi Pro ที่ล้างจาน เร็วที่สุดในโลกเพียง 16 นาที

2013 แนะนำ SMEG500 ที่ร่วมกับ Fiat สร้างตู้เย็นบนโครงสร้าง ของรถยนต์ Fiat 500 รุ่นแรก

2014 แนะนำเครื่องใช้ไฟฟ้าขนาดเล็ก ซึ่งประสบความสำเร็จเกินคาดหมาย ด้วยยอดขายและรางวัลออกแบบ ยอดเยี่ยมจาก Good design award, IF design award และ Reddot design award

2016 ความร่วมมือครั้งแรกกับแฟชั่น ดีไซน์แบรนด์ Dolce & Gabbana ที่สร้างสรรงานศิลปะบนตู้เย็น FAB

2016 แนะนำระบบล้างจานใหม่ Planetarium ที่เพิ่ม ประสิทธิภาพของการล้างจานให้ สะอาดยิ่งขึ้น

2017 ร่วมมือกับ Dolce & Gabbana สร้างเครื่องใช้ไฟฟ้าชิ้นเล็ก คอลเลคชั่น ‘Sicily is my love’

HISTORY

จากปี คศ. 1948 เป็นเวลา 70 ปีที่สเมกเริ่มผลิตเครื่องใช้ไฟฟ้าที่ดี
พร้อมด้วยความคิดสร้างสรรค์ ความพิถีพิถัน และการออกแบบ
ที่แตกต่างอย่างมีเอกลักษณ์

Prizes and Awards

Smeg has received a number of important prizes and awards over the past 10 years from leading institutions and international magazines as a result of its deep understanding of aesthetics and quality of its appliances.

RModena Domotics Prize **2007**

Smeg Head Quarter : Smeg won the Modena Domotics Competition for its HQ, named one of the most innovative site in Italy, thanks to its intelligent consumption management and it being an example of sustainable development policies in action

Dedalo Minosse International Prize **2008**

Smeg Head Quarter : Smeg won this competition, organized by an Italian association of professional architects ALA - Assoarchitetti , for the architectural design of company HQ.

Wallpaper Design Award **2009**

Marc Newson oven and hob – Best domestic Appliance award

Good Design Award **2010-2012-2013-2014-2015-2016-2017**

Each year the Chicago Athenaeum Museum (Museum of Architecture and Design) and the European center for Architect, Art, Design and Urban Studies give prestigious "Good Design Awards" to products that are recognized for their design excellence – product that can enrich society and people's lives through it design

Marc Newson designed oven and gas hob **2010**

Linea Serie "PVB750-2E" Concept gas hob **2012**

Linea Serie "SFP140" Oven **2013**
Fiat and Smeg collaboration refrigerator "SMEG 500"

Victoria serie "TRI90BL" Cooker **2014**
Small Domestic Appliance "SMF01" Stand mixer **2014**
Small Domestic Appliance "TSF01" Toaster **2014**
Dolce Stil Novo "CVI618NE" Wine Cooler **2014**

Victoria Serie "TR4110" Cooker **2015**
Linea Serie 45 cm. Oven **2015**

Dolce Stil Novo 45 cm. Wine Cooler	2016
Dolce Stil Novo Sommelier Drawer	2016
Dolce Stil Novo mixed 90 cm. Hob	2016
Dolce Stil Novo lamina flame gas hob with artistic grid	2016

Dolce Stil Novo Blast Chiller	2017
Small Domestic Appliance "HBF02" Hand Blender	2017
Small Domestic Appliance "CJF01" Citrus Juicer	2017
Small Domestic Appliance "ECF01" Espresso Coffee Machine	2017
Opera 90 cm. Cooker	2017
Linea Serie 45 cm. and 60 cm. Oven	2017

iF Design Award 2015 – 2017

Small Domestic Appliance "SMF01" Stand Mixer	2015
Small Domestic Appliance "TSF01" Toaster	2015

Portofino Cooker	2017
Dolce Stil Novo 45 cm.Wine Cooler	2017

Red Dot Design Award 2015 – 2018

Small Domestic Appliance "TSF01" Toaster	2015

Victoria Serie "TR4110" Cooker – Best of the Best	2016
Small Domestic Appliance "BLF01" Blender – Red Dot for high design quality	2016

Small Domestic Appliance "ECF01" Espresso Coffee Machine	2017
Small Domestic Appliance "CJF01" Citrus Juicer	2017
Portofino "CPF9GM" cooker	2017
Dolce Stil Novo "CVI618N" Wine Cooler	2017

Linea serie 'SFP6102TVS" Oven	2018
Opera Classica "A1-9" Cooker	2018
Dolce Stil Novo "SAB4604N" Blast Chiller	2018

Smeg HQ, Guastalla, Reggio Emilia, Italy



สเมกเชื่อว่าเครื่องใช้ไฟฟ้าในชีวิตประจำวันที่ดีไม่เพียงเป็นเครื่องใช้ที่อำนวยความสะดวกเท่านั้น แต่ต้องได้รับการออกแบบให้มีรูปลักษณ์ที่โดดเด่น สร้างความสวยงามให้กับบรรยากาศในห้อง จึงเป็นเรื่องที่ละเอียดอ่อนมากที่จะออกแบบให้บรรลุเป้าหมายนี้ และต้องใช้ความร่วมมือจากสถาปนิก นักออกแบบชั้นนำที่มีความคิดที่ลึกซึ้ง ร่วมออกแบบจนสำเร็จ

สเมกจึงเป็นผลลัพธ์ที่ผสมผสานระหว่างศิลปะกับอุตสาหกรรมการผลิต และเทคโนโลยีที่ก้าวหน้าอย่างสมบูรณ์แบบ บ่งบอกถึงความเป็นเลิศของผลิตภัณฑ์ ‘Made in Italy’

COORDINATING COLLECTION

Style, for Smeg, is a distinct concept: the way a product communicates with its surroundings and enables users to interact with it. Every aesthetic design family offers a choice of different coordinating products. Aesthetic lines are presented in a wide range of appliances and can be coordinated throughout the kitchen to create a powerful style statement.

คอลเลคชั่นของสเมก

สำหรับสเมก สไตล์ของเครื่องใช้ควรมีความแตกต่างกันเพื่อให้สอดคล้องกับรูปแบบของเฟอร์นิเจอร์ที่อยู่รายรอบในห้องสไตล์ของเครื่องใช้ที่มีความสอดคล้องไปกับบรรยากาศในห้อง จะช่วยสร้างความสวยงามอย่างกลมกลืน
ด้วยสไตล์หลากหลายที่สเมกนำเสนอ จะมีสไตล์ที่ใช่ที่ช่วยตกแต่งห้องครัวของคุณให้สวยสมบูรณ์แบบเข้ากับรสนิยมของคุณ



DOLCE STIL NOVO

Dolce Stil Novo presents the ultimate style and embodies all the latest innovations, making these appliances leaders in their segment. The play of light and shadow and the technical excellence of the products in its aesthetics are the distinctive features of this range.



PIANO DESIGN

The Piano Design Studio has applied architecture to household objects to create elegant and solid products with a refined and exclusive style. Finished with high quality polished stainless steel, the Piano Design ovens and hobs make a striking impact in any kitchen.


COOKING AUSTRIAN THE WAY
organic and chic

LINEA

Distinctive products that incorporate modern minimalist design trends, the Linea aesthetics is characterized by symmetrical lines, balance and light. A series of ovens, coffee machines, hobs, hoods, fires and accessories are all extremely ergonomic and designed to maximize the available space, making a real style statement in the kitchen.





CLASSICA

Strict forms, simple and essential design for a timeless style, yet with a contemporary feel. Smeg Classica is made of a series of iconic and elegant domestic appliances that are finished in smart stainless steel. Ovens, coffee machines, hobs, hoods, fridges, dishwashers and more make a real impact with their smooth and sleek design lines.


Tea
BREAD
SMEG

50’S RETRO STYLE & VICTORIA

Color and retro lines for style icons: Smeg 50’s Retro Style products embody the glamour and rounded forms of the 1950’s and become real cult objects. Victoria aesthetics line is dedicated to people who wants to feel the warm reception and welcoming atmosphere, places filled with tranquility, joy and laughter, where time seems to stop, where passion for good food is seen through utmost attention to details.


SMEG
SMEG
SMEG
SMEG



CORTINA

The inspiration for the Cortina design came from master artisan wrought iron work traditionally produced in the Italian mountains. This style embodies the unique lines of alpine chalet architecture and ancient Italian estates. The combination of forged iron and refined forms adds an unrepeatable charm and fascination to these appliances.


SMEG



COLONIALE

Elegant classic style, carrying us back to the past. The charm of these appliances creates a wonderful atmosphere of refinement and comfort in the kitchen, making a completely exclusive style.

Index

26
Ovens



54
Compact
Appliances



102
Hobs



154
Cookers



180
Hoods



204
Refrigerators



246
DishWashers



266
Sinks



280
Small Domestic
Appliances





OVENS

State-of-the-art technology combined with a rigorous approach to aesthetics and top quality materials are the guiding principles behind the design of Smeg ovens, making the company name famous worldwide.

ด้วยเทคโนโลยีที่ล้ำหน้า การออกแบบที่พิถีพิถันการเลือกใช้วัสดุที่มีคุณภาพสูง พร้อมความเชี่ยวชาญจากประสบการณ์ที่ยาวนาน เตาอบสเมกจึงสามารถตอบสนองความต้องการของผู้ใช้ครบทุกด้าน ตั้งแต่รสชาติที่ดีของอาหาร ความสะดวกในการใช้งาน การทำความสะอาด ความปลอดภัยและคุณภาพที่ช่วยให้ใช้งานได้ยาวนาน

Ovens

Distinctive design ,
Made in Italy



DOLCE STIL NOVO



EVOLUTION



VICTORIA



CORTINA

ออกแบบและผลิตในอิตาลี ประเทศที่เลื่องชื่อด้านศิลปะการปรุงอาหาร พร้อมเทคโนโลยีทางวิศวกรรมที่ล้ำหน้า และการออกแบบที่โดดเด่นอย่างแตกต่าง เตาอบสเมกเป็นผลลัพธ์ของความสำเร็จจากการวิจัยทางเทคนิคอย่างยาวนาน ผสานกับความเชี่ยวชาญในการปรุงอาหารเพื่อให้มีประสิทธิภาพในการใช้งานที่ดีที่สุด พร้อมดีไซน์ที่หลากหลาย เพื่อช่วยให้คุณเลือกรูปแบบที่ชอบที่เติมความลงตัวในห้องครัวในสไตล์ของคุณ



LINEA



CLASSICA



COLONIALE



SELECTION

TYPES OF OVENS

เตาอบสเมกมีหลายขนาดและรูปร่าง รวมถึงวัสดุและสีที่แตกต่าง ตั้งแต่ เตาอบมาตรฐานขนาดกว้าง 60 ซม. หรือเตาอบ ชนิด Compact ที่มีความสูง 45 ซม. หรือเตาอบขนาดกว้าง 90 ซม. ที่มีความจุมากพิเศษ และสำหรับท่านที่รักการอบอาหาร สเมกยังนำเสนอเตาอบตั้งโต๊ะชนิด Pro Series ที่เป็นระบบ Convection Oven ที่ใช้พัดลมร้อนทำอาหารให้อร่อยหลายชนิด

STAND ALONE



COUNTERTOP OVEN

BUILT- IN



STANDARD OVEN



COMPACT OVEN



EXTRA WIDE OVEN

EXCELLENCE AS STANDARD

เตาอบ สเมก มีคุณสมบัติพิเศษที่ช่วยให้อบอาหารได้อร่อย มีประสิทธิภาพสูง มีความสะดวกสบายในการใช้งานและมีความปลอดภัย



MAXI CAVITIES
เตาอบขนาดกว้าง 90 ซม. รุ่นใหม่ มีความจุมากถึง 120 ลิตร พร้อมประสิทธิภาพ และความประหยัดพลังงาน



MAXI CAVITIES
ปรับเพิ่มเตาอบขนาด 60 ซม. ให้ใหญ่ขึ้น เป็นความจุรวม 79 ลิตร



ประหยัดพลังงาน A+
พัฒนาเพื่อลดการใช้พลังงานไฟอย่างได้ผล ลดการใช้พลังงานต่ำกว่ามาตรฐานประหยัดไฟ Class A ถึง 10%



RAPID PREHEAT
อุ่นเตาอบได้รวดเร็ว ช่วยอุ่นเตาอบให้ร้อนจนถึงอุณหภูมิที่ตั้งไว้ได้อย่างรวดเร็วและประหยัดพลังงาน



STEAM ASSISTED COOKING
เตาอบรุ่นใหม่ มาพร้อมคุณสมบัติพิเศษในการปรุงอาหารแบบ Sous-Vide ที่ผสมการใช้ไอน้ำร้อนร่วมกับโปรแกรมอบอาหารมาตรฐานและระบบกระจายความร้อนที่ทั่วถึงในเตาอบ

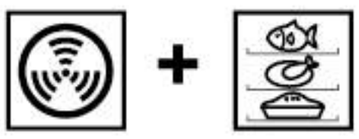

โปรแกรมพัดลมร้อน
โปรแกรมทำความร้อนด้วยพัดลมร้อนช่วยให้คุณปรุงอาหารได้รวดเร็วอย่างมีรสชาติและยังสามารถปรุงอาหารต่างชนิดกันในเวลาเดียวกันโดยที่กลิ่นและรสชาติของอาหารจะไม่ผสมกัน



5 ชั้นปรุงอาหาร
เพิ่มความสูงของเตาอบจนสามารถเพิ่มระยะวางเป็น 5 ชั้น จึงช่วยให้อบอาหารได้ปริมาณมากกว่า



ไฟส่องสว่างทั่วเตาอบ
ออกแบบใหม่ ย้ายไฟส่องสว่างมาไว้ทีผนังด้านข้างทั้งด้านซ้ายและขวาจึงทำให้มองเห็นอาหารที่อบได้อย่างทั่วถึง ไม่ถูกถาดอาหารบังเหมือนเตาอบทั่วไป



อบแบบประหยัด
ในกรณีที่มีข้อจำกัดเรื่องระบบไฟฟ้า หรือเพื่อความประหยัด สามารถปรับลดอัตราการกินไฟฟ้าของเตาอบให้เหลือ 2,300 วัตต์ ได้

SPECIAL FUNCTION

โปรแกรมปรุงอาหารหรือหน้าทีพิเศษทีมีประโยชน์



PIZZA
อบพิซซ่าในเตาอบโดยใช้เวลาเพียง 3 - 5 นาที พิซซ่าที่อร่อยควรอบด้วยความร้อนสูงบนแผ่นหิน สเมกจึงพัฒนาถาดหิน Pizza Stone วางบนพื้นเตาอบเหนือขดลวดความร้อนด้านล่าง จึงได้รับความร้อนโดยตรง และ อบพิซซ่าโดยใช้เวลาเพียง 3 - 5 นาที นอกจากนั้นยังสามารถปรับถาดหินมาใช้อบพายหรืออย่างปลาและผักจะได้ปลาและผักที่มีเนื้อชุ่มฉ่ำ ไม่แห้ง

DEFROST
ละลายอาหารแช่แข็งโดยใช้อุณหภูมิ 40 °C พร้อมพัดลมกระจายความร้อนจึงละลายอาหารแช่แข็งได้รวดเร็ว

RISING
โปรแกรมหมักแป้งขนมปัง (แป้งโด) ที่สามารถควบคุมอุณหภูมิให้คงที่และพอเหมาะกับการเจริญเติบโตของยีสต์ในแป้งขนมปัง จึงสามารถหมักแป้งขนมปัง ให้ขึ้นฟูอย่างได้ผล

อุ่นอาหารระยะยาว
จะอุ่นอาหารให้ร้อนพร้อมทานเป็นเวลานาน โดยทีไฟส่องสว่างภายในเตาอบ พัดลม และไฟที่ปุ่มควบคุมการทำงานจะดับ

PLATE WARMING
ช่วยอุ่นจานให้ร้อนสำหรับเสริฟอาหาร ตะวันตกหรือใช้อุ่นอาหารให้ร้อนพร้อมรับประทาน

EXCELLENT FUNCTIONS
WITH USER FRIENDLY DISPLAY

เตาอบสเมกใช้ง่ายเพียงปลายนิ้วสัมผัส พร้อมจอเสดงผลชนิด TFT ที่ชัดเจน และเตรียมความสามารถมากมายเพื่อความสะดวกครบครันในการปรุงอาหารของคุณ

SETTING

สามารถปรับระบบเตาอบให้เหมาะกับการใช้งานสไตล์คุณตั้งแต่

- การตั้งภาษา
- การตั้งเวลา
- การล็อกหน้าจอเพื่อความปลอดภัย
- การปรับระบบประหยัดพลังงาน ECOLOGIC
- การเปิด / ปิดเสียงสัญญาณ

SMART COOKING

เมนูปรุงอาหารอัตโนมัติ มี 50 สูตรอาหาร ที่ช่วยให้คุณปรุงอาหารแบบเชฟมืออาชีพได้อย่างสะดวกสบายมีทั้งอาหารประเภทเนื้อ ปลา และอาหารทะเล ผัก ขนมอบ ขนมปัง และที่ขาดไม่ได้ก็คือ พาสต้า และพิซซ่า



MULTIFUNCTION PROGRAM

โปรแกรมปรุงอาหารระบบมัลติฟังก์ชั่นที่ออกแบบให้คุณเลือกใช้ปรุงอาหารได้สะดวกสบาย และปรุงอาหารได้รสชาติดีอย่างรวดเร็ว

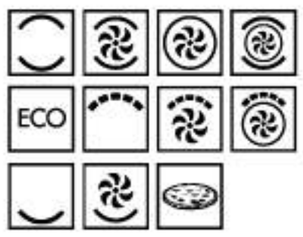

SPECIAL FUNCTION

ฟังก์ชั่นพิเศษ เพิ่มเติมที่สเมกจัดเตรียมเพื่อให้คุณใช้เตาอบได้ประโยชน์มากขึ้นและสะดวกขึ้น

- ละลายอาหารแช่แข็ง
- หมักแป้งขนมปัง
- อุ่นอาหาร
- ทำความสะอาดเตาอบด้วยไอน้ำ Vapor Clean
- ทำความสะอาดเตาอบ Pyrolysis

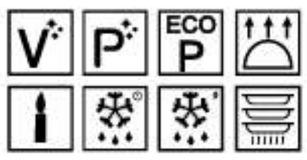

PERSONAL RECIPE

บันทึกเมนูปรุงอาหารส่วนตัวที่เตรียมไว้ให้คุณบันทึกได้สูงสุดถึง 10 เมนู



SAFETY AS A PRIORITY

AIR COOLING SYSTEM

เตาอบสเมกมีระบบระบายความร้อนรอบเตาอบโดยใช้พัดลมดูดอากาศร้อน และส่งความร้อนผ่านออกทางด้านหน้า

COOL DOOR

ประตูด้านหน้าออกแบบพิเศษให้มีช่องระบายอากาศเพื่อลดความร้อนลงอย่างได้ผล

SAFETY LOCK

มีระบบ SETTING ที่เมื่อคุณตั้งคำสั่งให้เตาอบทำงาน สามารถล็อกคำสั่งไม่ให้มีการเปลี่ยนคำสั่งได้ รวมถึงการล็อกแผงควบคุมเมื่อไม่มีการใช้งานเตาอบ เพื่อป้องกันเด็กเล็ก

CLEANING MADE SIMPLE

กับเตาอบสเมก การทำความสะอาดก็กลายเป็นเรื่องแสนง่าย



TILTING GRILL
ขดลวดความร้อนด้านบนสามารถปรับเอียงลง เพื่อความสะดวกในการทำความสะอาดผนังเตาอบด้านบน

REMOVABLE INNER GLASS
เตาอบสเมกมีประตูกระจกเต็มบานด้านใน ที่สามารถถอดออกเพื่อทำความสะอาดได้อย่างง่ายดาย

VAPOR CLEAN
โปรแกรมทำความสะอาดด้วยไอน้ำโดยเทน้ำลงในช่องรับน้ำที่พื้นเตาอบและใช้โปรแกรมทำความสะอาด VAPOR CLEAN เตาอบจะให้ความร้อนจนน้ำกลายเป็นไอน้ำ ช่วยอบคราบอาหารที่ติดอยู่ให้นุ่ม อ่อนตัว เช็ดออกง่าย

PYROLYSIS
โปรแกรมทำความสะอาดอัตโนมัติ ที่ใช้ความร้อน 500°C ที่จะทำให้คราบอาหารและคราบไขมันถูกเผาจนกลายเป็นผง เช็ดทำความสะอาดได้ง่าย

EVER CLEAN ENAMEL
ผนังด้านในเคลือบด้วยสีอีนาเมลชนิดพิเศษ EVER CLEAN ENAMEL ที่มีผิวเงา ติดคราบสกปรกยากและทำความสะอาดง่าย

SOFT CLOSE
ปิดประตูได้อย่างนิ่มนวล ด้วยกลไกที่ออกแบบมาโดยเฉพาะเพื่อเพิ่มความปลอดภัย

TELESCOPIC GUIDES
รางเลื่อนที่สามารถเลื่อนอาหารออกมาจนสุด ช่วยให้นำอาหารเข้าออกได้สะดวกเพื่อความปลอดภัย

SFP6604PNRE

ELECTRIC THERMOVENTILATED OVEN, PYROLYSIS, 60CM, DOLCE STIL NOVO, HIDDEN HANDLE, BLACK, COPPER FINISHING



PLUS:

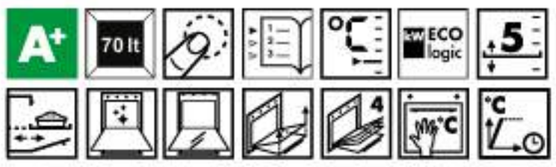

FUNCTIONS:



Gross capacity: 79 lt
Net volume of the cavity: 70 lt
49 preset cooking programs
10 free personal cooking programs
TFT graphic display with colors touch screen
Delay start and automatic end cooking program
Minute minder
Acoustic alarm
Electronic thermostatic controls
Automatic switch-off when door is opened
Door lock during pyrolysis
Temperatures: from 30°C to 280°C
Soft close door
ECLIPSE glass
Lighting when door is opened
2 halogen lamps (40 W)
Limited power consumption mode
Electrical connection rating (W): 3000 W
Energy consumption per cycle in conventional mode: 1.09 KWh
Energy consumption per cycle in fan-forced convection: 0.68 KWh

Frequency (Hz): 50/60 Hz
Current: 13 Amp
Voltage: 220-240 V

ACCESSORIES INCLUDED:
Enamelled deep tray of 40 mm
Enamelled tray of 20 mm
Insert for tray
2 grids with back stop and side stop
Pair fully extractable telescopic guides

SFP6604PNXE

ELECTRIC THERMOVENTILATED OVEN, PYROLYSIS, 60CM, DOLCE STIL NOVO, HIDDEN HANDLE, BLACK, STAINLESS STEEL FINISHING



คุณสมบัติพิเศษ :

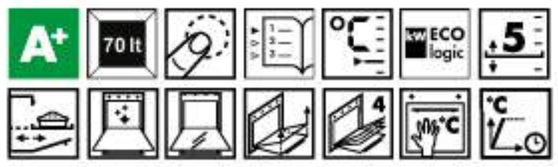

โปรแกรมปรุงอาหาร :



ความจุรวม : 79 ลิตร
ความจุสุทธิ : 70 ลิตร
เมนูปรุงอาหารอัตโนมัติ 49 เมนู
บันทึกเมนูปรุงอาหารส่วนตัวได้ 10 เมนู
จอแสดงผลกราฟฟิคสีแบบ TFT พร้อมระบบควบคุมการทำงานแบบสัมผัส
ตั้งเวลาปรุงอาหารล่วงหน้าอัตโนมัติ
ตั้งเวลาสิ้นสุดการปรุงอาหารอัตโนมัติ
ตั้งเวลาให้กริ่งสัญญาณดังเตือน โดยไม่ตัดการทำงาน
มีสัญญาณดังเตือนเมื่อสิ้นสุดการปรุงอาหาร
ระบบควบคุมอุณหภูมิแบบอิเล็กทรอนิกส์ที่แม่นยำ
หยุดการทำงานอัตโนมัติเมื่อเปิดประตู
มีระบบล็อคประตูไม่ให้เปิดระหว่างทำความสะอาดด้วยโปรแกรม Pyrolysis
ปรับระดับอุณหภูมิได้ 30 - 280 องศาเซลเซียส
ประตูปิดแบบนุ่มนวล Soft Close
กระจกแบบ ECLIPSE กันความร้อนได้
ไฟส่องสว่างทำงานอัตโนมัติเมื่อเปิดประตู
ไฟฮาโลเจน 2 ดวง (40 วัตต์)
มีระบบจำกัดการใช้พลังงาน
อัตราการกินไฟสูงสุด : 3000 วัตต์
อัตราการกินไฟเมื่อใช้โปรแกรมอบมาตรฐาน : 1.09 กิโลวัตต์/ชั่วโมง
อัตราการกินไฟเมื่อใช้โปรแกรมพัดลมร้อน : 0.68 กิโลวัตต์/ชั่วโมง

ความถี่ : 50/60 เฮิรตซ์
กระแสไฟฟ้า : 13 แอมแปร์
แรงดันไฟฟ้า : 220-240 โวลต์

อุปกรณ์มาตรฐาน :
ถาดพร้อมตะแกรง (ลึก 40 มม.) 1 ใบ
ถาด (ลึก 20 มม.) 1 ใบ
ชั้นตะแกรงชุบโครเมียม 2 ชิ้น
รางเลื่อน 1 ชุด (แบบเลื่อนออกจนสุด)

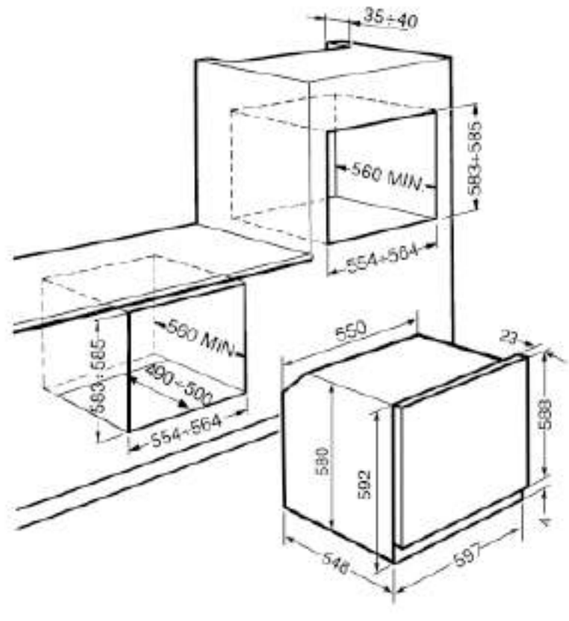


smeg

SFP6604NRE

ELECTRIC THERMOVENTILATED OVEN, PYROLYSIS, 60CM, DOLCE STIL NOVO, BLACK, COPPER FINISHING



PLUS:

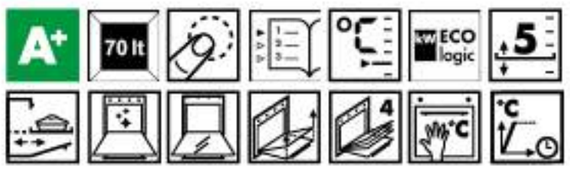

FUNCTIONS:



Gross capacity: 79 lt
Net volume of the cavity: 70 lt
49 preset cooking programs
10 free personal cooking programs
TFT graphic display with colors touch screen
Delay start and automatic end cooking program
Minute minder
Acoustic alarm
Electronic thermostatic controls
Automatic switch-off when door is opened
Door lock during pyrolisis
Temperatures: from 30°C to 280°C
Soft close door
ECLIPSE glass
Lighting when door is opened
2 halogen lamps (40 W)
Limited power consumption mode
Electrical connection rating (W): 3000 W
Energy consumption per cycle in conventional mode: 1.09 KWh
Energy consumption per cycle in fan-forced convection: 0.68 KWh

Frequency (Hz): 50/60 Hz
Current: 13 Amp
Voltage: 220-240 V

ACCESSORIES INCLUDED:
Enamelled deep tray of 40 mm
Enamelled tray of 20 mm
Insert for tray
2 grids with back stop and side stop
Pair fully extractable telescopic guides

SFP6604NXE

ELECTRIC THERMOVENTILATED OVEN, PYROLYSIS, 60CM, DOLCE STIL NOVO, BLACK, STAINLESS STEEL FINISHING



คุณสมบัติพิเศษ :

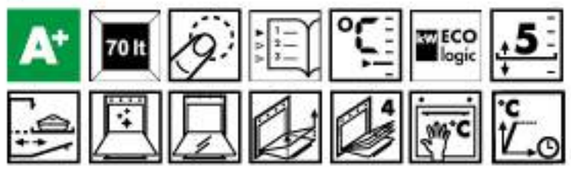

โปรแกรมปรุงอาหาร :



ความจุรวม : 79 ลิตร
ความจุสุทธิ : 70 ลิตร
เมนูปรุงอาหารอัตโนมัติ 49 เมนู
บันทึกเมนูปรุงอาหารส่วนตัวได้ 10 เมนู
จอแสดงผลกราฟฟิคสีแบบ TFT พร้อมระบบควบคุมการทำงานแบบสัมผัส
ตั้งเวลาปรุงอาหารล่วงหน้าอัตโนมัติ
ตั้งเวลาสิ้นสุดการปรุงอาหารอัตโนมัติ
ตั้งเวลาให้กริ่งสัญญาณดังเตือน โดยไม่ตัดการทำงาน
มีสัญญาณดังเตือนเมื่อสิ้นสุดการปรุงอาหาร
ระบบควบคุมอุณหภูมิแบบอิเล็กทรอนิกส์ที่แม่นยำ
หยุดการทำงานอัตโนมัติเมื่อเปิดประตู
มีระบบล็อคประตูไม่ให้เปิดระหว่างทำความสะอาดด้วยโปรแกรม Pyrolysis
ปรับระดับอุณหภูมิได้ 30 - 280 องศาเซลเซียส
ประตูปิดแบบนุ่มนวล Soft Close
กระจกแบบ ECLIPSE กันความร้อนได้
มีระบบเปิดไฟส่องสว่างเมื่อเปิดประตู
ไฟฮาโลเจน 2 ดวง (40 วัตต์)
มีระบบจำกัดการใช้พลังงาน
อัตราการกินไฟสูงสุด : 3000 วัตต์
อัตราการกินไฟเมื่อใช้โปรแกรมอบมาตรฐาน : 1.09 กิโลวัตต์/ชั่วโมง
อัตราการกินไฟเมื่อใช้โปรแกรมพัดลมร้อน : 0.68 กิโลวัตต์/ชั่วโมง

ความถี่ : 50/60 เฮิรตซ์
กระแสไฟฟ้า : 13 แอมแปร์
แรงดันไฟฟ้า : 220-240 โวลต์

อุปกรณ์มาตรฐาน :
ถาดพร้อมตะแกรง(ลึก 40 มม.) 1 ใบ
ถาด (ลึก 20 มม.) 1 ใบ
ชั้นตะแกรงชุบโครเมียม 2 ชิ้น
รางเลื่อน 1 ชุด (แบบเลื่อนออกจนสุด)

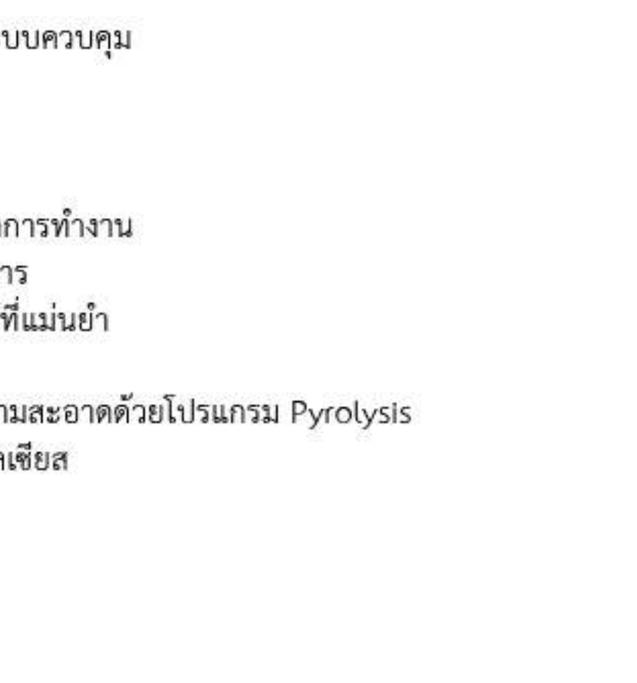


smeg
smeg

SF6104STS

ELECTRIC THERMOVENTILATED OVEN,
SMART STEAM, 60CM, LINEA, SILVER GLASS



PLUS:

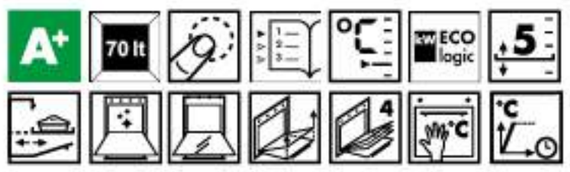

FUNCTIONS:



Gross capacity: 79 lt
Net volume of the cavity: 70 lt
49 preset cooking programs
10 free personal cooking programs
TFT graphic display with colors touch screen
Delay start and automatic end cooking program
Other Steam functions: Tank cleaning
Minute minder
Acoustic alarm
Electronic thermostatic controls
Automatic switch-off when door is opened
Temperatures: from 30°C to 280°C
Soft close door
Stopsol glass
Lighting when door is opened
2 halogen lamps (40 W)
Limited power consumption mode
Electrical connection rating (W): 3000 W
Energy consumption per cycle in conventional mode: 1.09 KWh
Energy consumption per cycle in fan-forced convection: 0.68 KWh

Frequency (Hz): 50/60 Hz
Current: 13 Amp
Voltage: 220-240 V

ACCESSORIES INCLUDED:
Enamelled deep tray of 40 mm
2 enamelled trays of 20 mm
Insert for tray
1 grid with back stop and side stop
Pair fully extractable telescopic guides

คุณสมบัติพิเศษ :

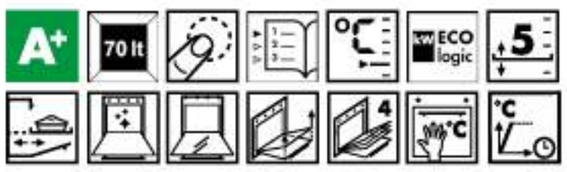

โปรแกรมปรุงอาหาร :



ความจุรวม : 79 ลิตร
ความจุสุทธิ : 70 ลิตร
เมนูปรุงอาหารอัตโนมัติ 49 เมนู
บันทึกเมนูปรุงอาหารส่วนตัวได้ 10 เมนู
จอแสดงผลกราฟฟิคสีแบบ TFT พร้อมระบบควบคุม
การทำงานแบบสัมผัส
ตั้งเวลาปรุงอาหารล่วงหน้าอัตโนมัติ
โปรแกรมทำความสะอาดแทงค์น้ำสำหรับฟังก์ชั่นไอน้ำ
ตั้งเวลาสิ้นสุดการปรุงอาหารอัตโนมัติ
ตั้งเวลาให้กริ่งสัญญาณดังเตือน โดยไม่ตัดการทำงาน
มีสัญญาณดังเตือนเมื่อสิ้นสุดการปรุงอาหาร
ระบบควบคุมอุณหภูมิแบบอิเล็กทรอนิกส์ที่แม่นยำ
หยุดการทำงานอัตโนมัติเมื่อเปิดประตู
ปรับระดับอุณหภูมิได้ 30 - 280 องศาเซลเซียส
ประตูปิดแบบนุ่มนวล Soft Close
กระจกแบบ Stopsol กันความร้อนได้
มีระบบเปิดไฟส่องสว่างเมื่อเปิดประตู
ไฟฮาโลเจน 2 ดวง (40 วัตต์)
มีระบบจำกัดการใช้พลังงาน
อัตราการกินไฟสูงสุด : 3000 วัตต์
อัตราการกินไฟเมื่อใช้โปรแกรมอบมาตรฐาน : 1.09 กิโลวัตต์/ชั่วโมง
อัตราการกินไฟเมื่อใช้โปรแกรมพัดลมร้อน : 0.68 กิโลวัตต์/ชั่วโมง

ความถี่ : 50/60 เฮิรตซ์
กระแสไฟฟ้า : 13 แอมแปร์
แรงดันไฟฟ้า : 220-240 โวลต์

อุปกรณ์มาตรฐาน :
ถาดพร้อมตะแกรง (ลึก 40 มม.) 1 ใบ
ถาด (ลึก 20 มม.) 2 ใบ
ชั้นตะแกรงชุบโครเมียม 1 ชิ้น
รางเลื่อน 1 ชุด (แบบเลื่อนออกจนสุด)

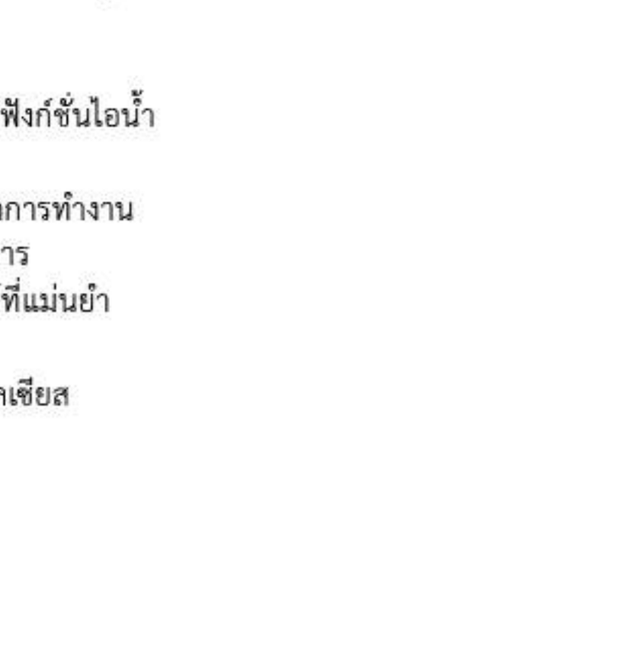

SF6104TVS

ELECTRIC THERMOVENTILATED OVEN,
60CM, LINEA, SILVER GLASS



PLUS:

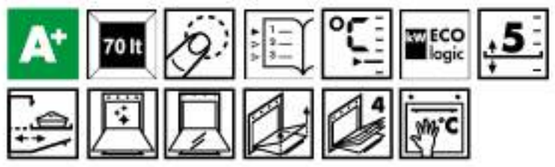

FUNCTIONS:

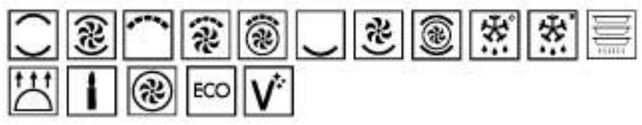

Gross capacity: 79 lt
Net volume of the cavity: 70 lt
49 preset cooking programs
10 free personal cooking programs
TFT grafic display with colours touch screen
Delay start and automatic end cooking program
Minute minder
Acoustic alarm
Electronic thermostatic controls
Automatic switch-off when door is opened
Temperatures: from 30°C to 280°C
Soft close door
Stopsol glass
Lighting when door is opened
2 halogen lamps (40 W)
Limited power consumption mode
Electrical connection rating (W): 3000 W
Energy consumption per cycle in conventional mode: 1.05 KWh
Energy consumption per cycle in fan-forced convection: 0.68 KWh

Frequency (Hz): 50/60 Hz
Current: 13 Amp
Voltage: 220-240 V

ACCESSORIES INCLUDED:
Enamelled deep tray of 40 mm
2 enamelled trays of 20 mm
Insert for tray
1 grid with back stop and side stop
Pair fully extractable telescopic guides

คุณสมบัติพิเศษ :

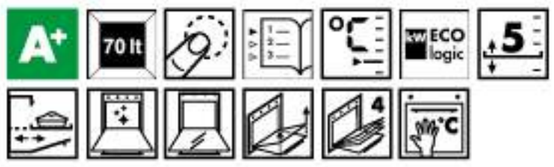

โปรแกรมปรุงอาหาร :

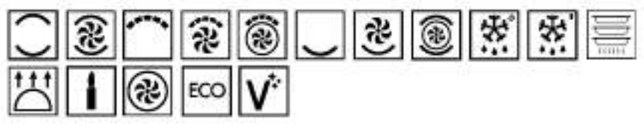

ความจุรวม : 79 ลิตร
ความจุสุทธิ : 70 ลิตร
เมนูปรุงอาหารอัตโนมัติ 49 เมนู
บันทึกเมนูปรุงอาหารส่วนตัวได้ 10 เมนู
จอแสดงผลกราฟฟิคสีแบบ TFT พร้อมระบบควบคุมการทำงานแบบสัมผัส
ตั้งเวลาปรุงอาหารล่วงหน้าอัตโนมัติ
ตั้งเวลาสิ้นสุดการปรุงอาหารอัตโนมัติ
ตั้งเวลาให้กริ่งสัญญาณดังเตือน โดยไม่ตัดการทำงาน
มีสัญญาณดังเตือนเมื่อสิ้นสุดการปรุงอาหาร
ระบบควบคุมอุณหภูมิแบบอิเล็กทรอนิกส์ที่แม่นยำ
หยุดการทำงานอัตโนมัติเมื่อเปิดประตู
ปรับระดับอุณหภูมิได้ 30 - 280 องศาเซลเซียส
ประตูปิดแบบนุ่มนวล Soft Close
กระจกแบบ Stopsol กันความร้อนได้
มีระบบเปิดไฟส่องสว่างเมื่อเปิดประตู
ไฟฮาโลเจน 2 ดวง (40 วัตต์)
มีระบบจำกัดการใช้พลังงาน
อัตราการกินไฟสูงสุด : 3000 วัตต์
อัตราการกินไฟเมื่อใช้โปรแกรมอบมาตรฐาน : 1.05 กิโลวัตต์/ชั่วโมง
อัตราการกินไฟเมื่อใช้โปรแกรมพัดลมร้อน : 0.68 กิโลวัตต์/ชั่วโมง

ความถี่ : 50/60 เฮิรตซ์
กระแสไฟฟ้า : 13 แอมแปร์
แรงดันไฟฟ้า : 220-240 โวลต์

อุปกรณ์มาตรฐาน :
ถาดพร้อมตะแกรง (ลึก 40 มม.) 1 ใบ
ถาด (ลึก 20 มม.) 2 ใบ
ชั้นตะแกรงชุบโครเมียม 1 ชิ้น
รางเลื่อน 1 ชุด (แบบเลื่อนออกจนสุด)

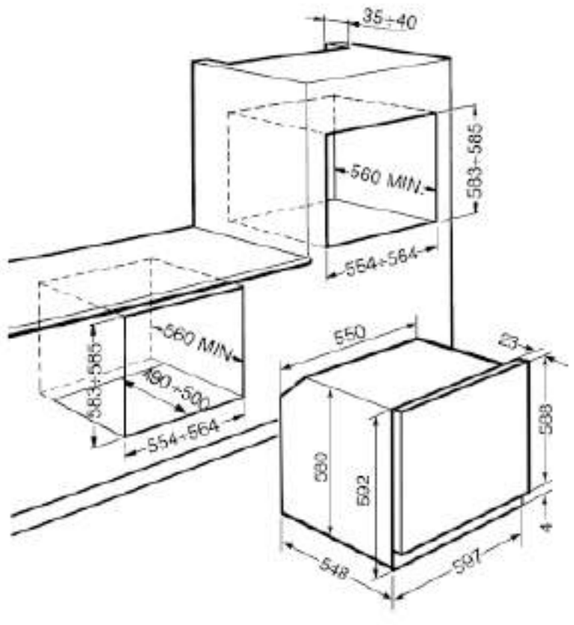

SF6102PZS

ELECTRIC THERMOVENTILATED OVEN, 60CM, LINEA, SILVER GLASS



PLUS:

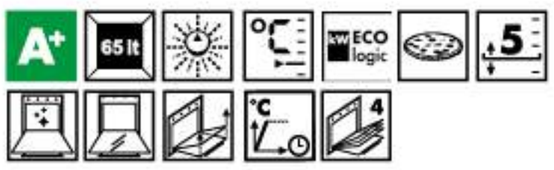

FUNCTIONS:



Gross capacity: 79 lt
Net volume of the cavity: 65 lt
20 preset cooking programs
Large LCD display
Delay start and automatic end cooking program
Minute minder
Acoustic alarm
Ergonomic backlit controls
Electronic thermostatic controls
Automatic switch-off when door is opened
Temperatures: from 30°C to 280°C
Soft close door
Stopsol glass
Lighting when door is opened
2 halogen lamps (40 W)
Limited power consumption mode
Electrical connection rating (W): 3000 W
Energy consumption per cycle in conventional mode: 1.05 KWh
Energy consumption per cycle in fan-forced convection: 0.66 KWh

Frequency (Hz): 50/60 Hz
Current: 13 Amp
Voltage: 220-240 V

ACCESSORIES INCLUDED:
Enamelled deep tray of 40 mm
Insert for tray
1 grid with back stop and side stop
Refractory stone with shovel and cover

คุณสมบัติพิเศษ :

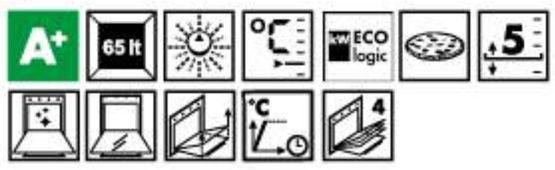

โปรแกรมปรุงอาหาร :



ความจุรวม : 79 ลิตร
ความจุสุทธิ : 65 ลิตร
เมนูปรุงอาหารอัตโนมัติ 20 เมนู
จอแสดงผลแบบ LCD ขนาดใหญ่
ตั้งเวลาปรุงอาหารล่วงหน้าอัตโนมัติ
ตั้งเวลาสิ้นสุดการปรุงอาหารอัตโนมัติ
ตั้งเวลาให้กริ่งสัญญาณดังเตือน โดยไม่ตัดการทำงาน
มีสัญญาณดังเตือนเมื่อสิ้นสุดการปรุงอาหาร
ระบบควบคุมอุณหภูมิแบบอิเล็กทรอนิกส์ที่แม่นยำ
ปุ่มควบคุมเรืองแสง
ตัดการทำงานอัตโนมัติเมื่อเปิดประตู
ปรับระดับอุณหภูมิได้ 30 - 280 องศาเซลเซียส
ประตูปิดแบบนุ่มนวล Soft Close
กระจกแบบ Stopsol กันความร้อนได้
มีระบบเปิดไฟส่องสว่างเมื่อเปิดประตู
ไฟฮาโลเจน 2 ดวง (40 วัตต์) สว่างทั่วถึงทั้งเตาอบ
มีระบบจำกัดการใช้พลังงาน
อัตราการกินไฟสูงสุด : 3000 วัตต์
อัตราการกินไฟเมื่อใช้โปรแกรมอบมาตรฐาน : 1.05 กิโลวัตต์/ชั่วโมง
อัตราการกินไฟเมื่อใช้โปรแกรมพัดลมร้อน : 0.66 กิโลวัตต์/ชั่วโมง

ความถี่ : 50/60 เฮิรตซ์
กระแสไฟฟ้า : 13 แอมแปร์
แรงดันไฟฟ้า : 220-240 โวลต์

อุปกรณ์มาตรฐาน :
ถาดพร้อมตะแกรง (ลึก 40 มม.) 1 ใบ
ถาดหินพร้อมที่ตักพิซซ่าและฝาครอบ
ชั้นตะแกรงชุบโครเมียม 1 ชิ้น

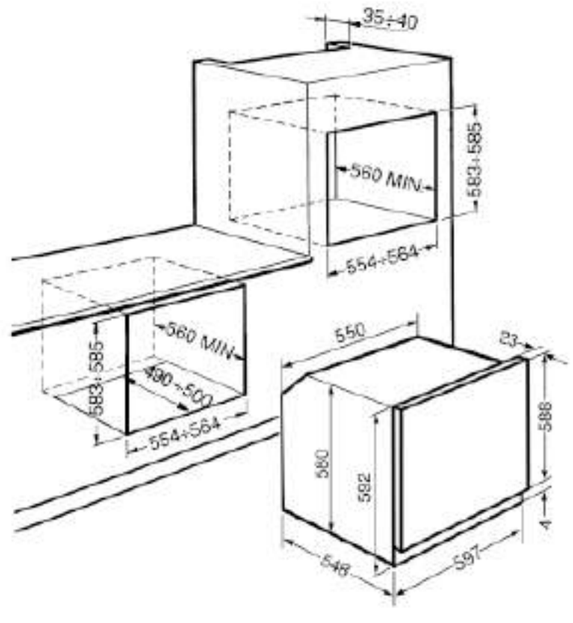

SF6102TVB

ELECTRIC THERMOVENTILATED OVEN,
60CM, LINEA, WHITE



SF6102TVN

ELECTRIC THERMOVENTILATED OVEN,
60CM, LINEA, BLACK



SF6102TVS

ELECTRIC THERMOVENTILATED OVEN,
60CM, LINEA, SILVER GLASS



PLUS:

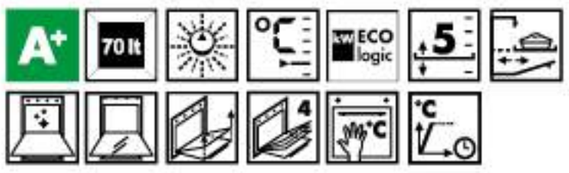

FUNCTIONS:



Gross capacity: 79 lt
Net volume of the cavity: 70 lt
20 preset cooking programs
Large LCD display
Delay start and automatic end
cooking program
Minute minder
Acoustic alarm
Ergonomic backlit controls
Electronic thermostatic controls
Automatic switch-off when door
is opened
Temperatures: from 30°C to 280°C
Soft close door
Lighting when door is opened
1 halogen lamp (40 W)
Limited power consumption mode
Electrical connection rating (W): 3000 W
Energy consumption per cycle in
conventional
mode: 1.05 KWh
Energy consumption per cycle in fan-forced
convection: 0.68 KWh

Frequency (Hz): 50/60 Hz
Current: 13 Amp
Voltage: 220-240 V

ACCESSORIES INCLUDED:
Enamelled deep tray of 40 mm
Enamelled tray of 20 mm
Insert for tray
1 grid with back stop and side stop
Pair partially extractable telescopic guides

คุณสมบัติพิเศษ :

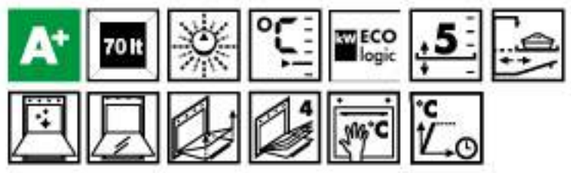

โปรแกรมปรุงอาหาร :



ความจุรวม : 79 ลิตร
ความจุสุทธิ : 70 ลิตร
เมนูปรุงอาหารอัตโนมัติ 20 เมนู
จอแสดงผลแบบ LCD ขนาดใหญ่
ตั้งเวลาปรุงอาหารล่วงหน้าอัตโนมัติ
ตั้งเวลาสิ้นสุดการปรุงอาหารอัตโนมัติ
ตั้งเวลาให้กริ่งสัญญาณดังเตือน โดยไม่ตัดการทำงาน
มีสัญญาณดังเตือนเมื่อสิ้นสุดการปรุงอาหาร
ปุ่มควบคุมเรืองแสง
ระบบควบคุมอุณหภูมิแบบอิเล็กทรอนิกส์ที่แม่นยำ
หยุดการทำงานอัตโนมัติเมื่อเปิดประตู
ปรับระดับอุณหภูมิได้ 30 - 280 องศาเซลเซียส
ประตูปิดแบบนุ่มนวล Soft Close
มีระบบเปิดไฟส่องสว่างเมื่อเปิดประตู
ไฟฮาโลเจน 1 ดวง (40 วัตต์)
มีระบบจำกัดการใช้พลังงาน
อัตราการกินไฟสูงสุด : 3000 วัตต์
อัตราการกินไฟเมื่อใช้โปรแกรมอบ
มาตรฐาน : 1.05 กิโลวัตต์/ชั่วโมง
อัตราการกินไฟเมื่อใช้โปรแกรม
พัดลมร้อน : 0.68 กิโลวัตต์/ชั่วโมง

ความถี่ : 50/60 เฮิรตซ์
กระแสไฟฟ้า : 13 แอมแปร์
แรงดันไฟฟ้า : 220-240 โวลต์

อุปกรณ์มาตรฐาน :
ถาดพร้อมตะแกรง (ลึก 40 มม.) 1 ใบ
ถาด (ลึก 20 มม.) 1 ใบ
ชั้นตะแกรงชุบโครเมียม 1 ชิ้น
รางเลื่อน 1 ชุด

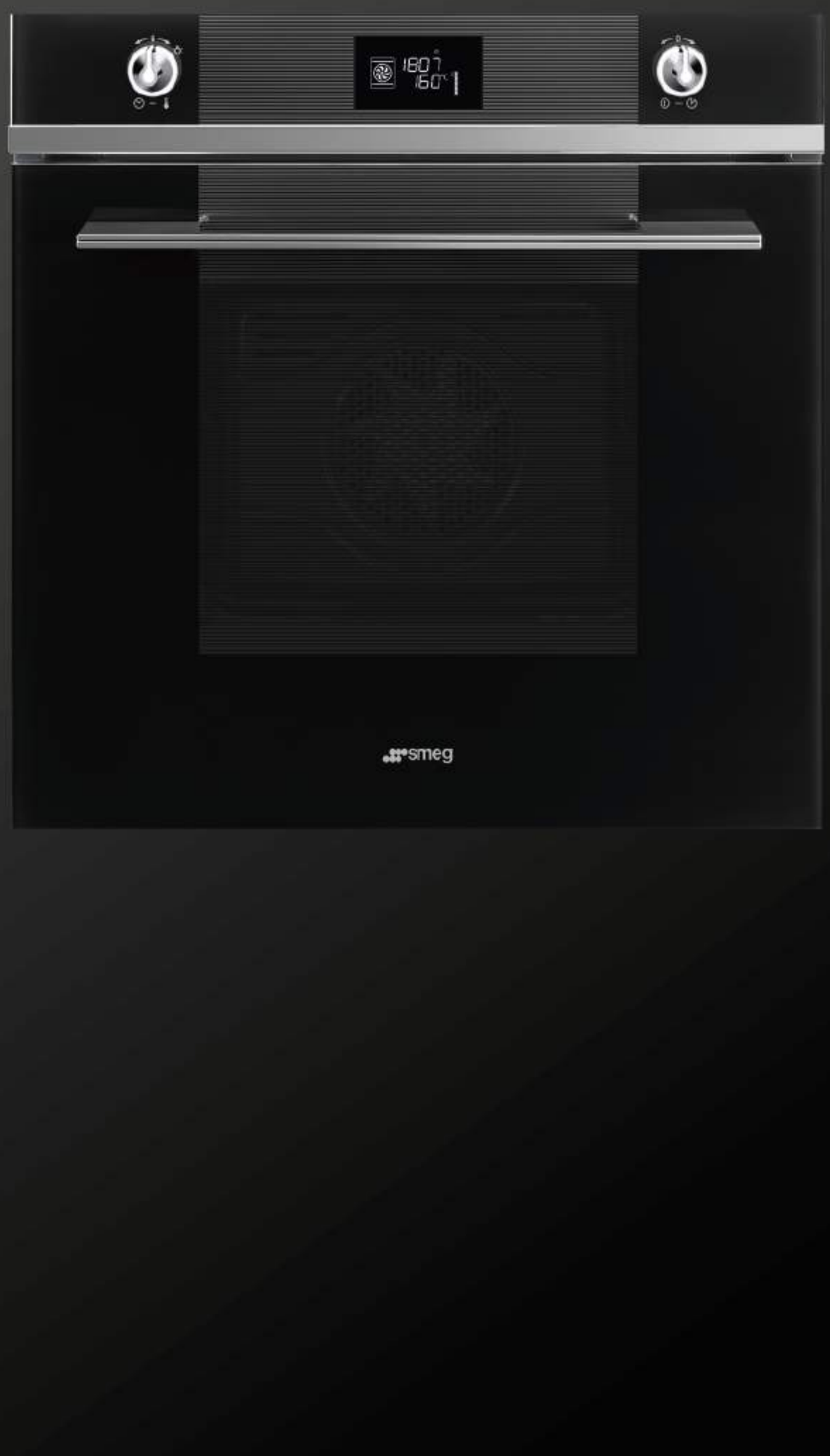
180
160
smeg

SF9390X1

ELECTRIC MULTIFUNCTION OVEN, COMPACT 90 CM. CLASSICA,
ANTIFINGERPRINT PROOF ST/STEEL



PLUS:

FUNCTIONS:

Gross capacity : 129 lt
Net volume of the cavity : 115 lt
LCD display
Delay start and automatic end cooking program
acoustic alarm
temperature : From 30 °C to 280 °C
Automatic switch-off when door is open
2 halogen lamps (40w)
Electrical connection rating (w) : 3100 w
Energy consumption conventional (KWh) : 1.35 KWh
Energy consumption forced air convection : 0.84 (KWh)

Frequency (Hz) : 50/60 Hz
Current (A) : 14 Amp
Voltage : 220-240 V

ACCESSORIES:
Enamelled deep tray (40mm): 1
Insert for tray: 1
Grid with back and side stop: 1
Pair partially extractable telescopic guides

คุณสมบัติพิเศษ :

โปรแกรมปรุงอาหาร :

ความจุรวม : 129 ลิตร
ความจุสุทธิ : 115 ลิตร
จอแสดงผลแบบ LCD
ตั้งเวลาปรุงอาหารล่วงหน้าอัตโนมัติ
ตั้งเวลาสิ้นสุดการปรุงอาหารอัตโนมัติ
ปรับอุณหภูมิได้ 30 °C - 280 °C
ระบบควบคุมอุณหภูมิแบบอิเล็กทรอนิกส์ที่แม่นยำ
ไฟฮาโลเจน 2 ดวง (40 วัตต์) สว่างทั่วถึงทั้งเตาอบ
อัตราการกินไฟสูงสุด : 3100 วัตต์
อัตราการกินไฟเมื่อใช้โปรแกรมอบมาตรฐาน : 1.35 กิโลวัตต์/ชั่วโมง
อัตราการกินไฟเมื่อใช้โปรแกรมพัดลมร้อน : 0.84 กิโลวัตต์/ชั่วโมง

ความถี่ : 50/60 เฮิรตซ์
กระแสไฟฟ้า : 14 แอมแปร์
แรงดันไฟฟ้า : 220-240 โวลต์

อุปกรณ์มาตรฐาน :
ถาดพร้อมตะแกรง (ลึก 40 มม.) 1 ใบ
ชั้นตะแกรงชุบโครเมียม 1 ชิ้น
รางเลื่อน 1 ชุด

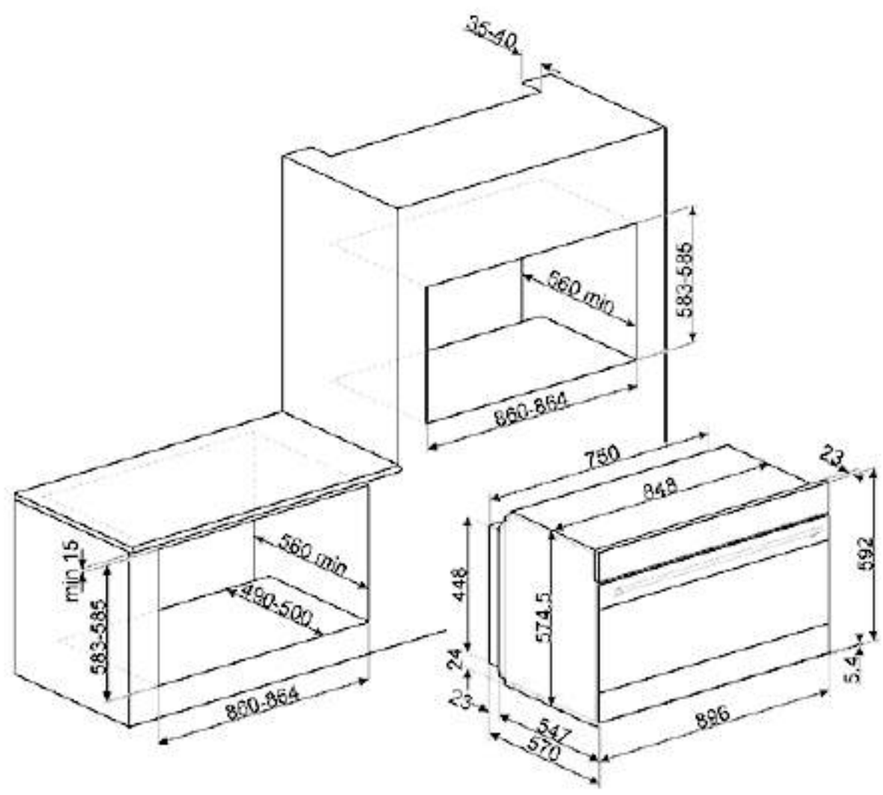

SF6390XPZE

ELECTRIC THERMOVENTILATED OVEN, 60 CM,
CLASSICA, ANTIFINGERPRINT STAINLESS STEEL



PLUS:

FUNCTIONS:

Gross capacity: 79 lt
Net volume of the cavity: 65 lt
20 preset cooking programs
Large LCD display
Delay start and automatic end cooking program
Minute minder
Acoustic alarm
Electronic thermostatic controls
Automatic switch-off when door is opened
Temperatures: from 30°C to 280°C
ECLIPSE glass
Soft close door
Lighting when door is opened
2 halogen lamp (40 W)
Limited power consumption mode
Electrical connection rating (W): 3000 W
Energy consumption per cycle in conventional mode: 1.05 kWh
Energy consumption per cycle in fan-forced convection: 0.66 kWh

Frequency (Hz): 50/60 Hz
Current (A): 13 A
Voltage (V): 220-240 V

ACCESSORIES INCLUDED:
Enamelled deep tray of 40 mm
Insert for tray
1 grid with back stop and side stop
Refractory stone with shovel and cover
Pair partially extractable telescopic guides

คุณสมบัติพิเศษ :

โปรแกรมปรุงอาหาร :

ความจุรวม : 79 ลิตร
ความจุสุทธิ : 65 ลิตร
เมนูปรุงอาหารอัตโนมัติ 20 เมนู
จอแสดงผลแบบ LCD ขนาดใหญ่
ตั้งเวลาปรุงอาหารล่วงหน้าอัตโนมัติ
ตั้งเวลาสิ้นสุดการปรุงอาหารอัตโนมัติ
ตั้งเวลาให้กริ่งสัญญาณดังเตือน โดยไม่ตัดการทำงาน
มีสัญญาณดังเตือนเมื่อสิ้นสุดการปรุงอาหาร
ระบบควบคุมอุณหภูมิแบบอิเล็กทรอนิกส์ที่แม่นยำ
ตัดการทำงานอัตโนมัติเมื่อเปิดประตู
ปรับระดับอุณหภูมิได้ 30 - 280 องศาเซลเซียส
กระจกด้านหน้าแบบ ECLIPSE glass
ประตูปิดแบบนุ่มนวล Soft Close
มีระบบเปิดไฟส่องสว่างเมื่อเปิดประตู
ไฟฮาโลเจน 2 ดวง (40 วัตต์) สว่างทั่วถึงทั้งเตาอบ
มีระบบจำกัดการใช้พลังงาน
อัตราการกินไฟสูงสุด : 3000 วัตต์
อัตราการกินไฟเมื่อใช้โปรแกรมอบมาตรฐาน : 1.05 กิโลวัตต์/ชั่วโมง
อัตราการกินไฟเมื่อใช้โปรแกรมพัดลมร้อน : 0.66 กิโลวัตต์/ชั่วโมง

ความถี่ : 50/60 เฮิรตซ์
กระแสไฟฟ้า : 13 แอมแปร์
แรงดันไฟฟ้า : 220-240 โวลต์

อุปกรณ์มาตรฐาน :
ถาดพร้อมตะแกรง (ลึก 40 มม.) 1 ใบ
ชั้นตะแกรงชุบโครเมียม 1 ชิ้น
ถาดหินพร้อมที่ตักพิซซ่าและฝาครอบ
รางเลื่อน 1 ชุด

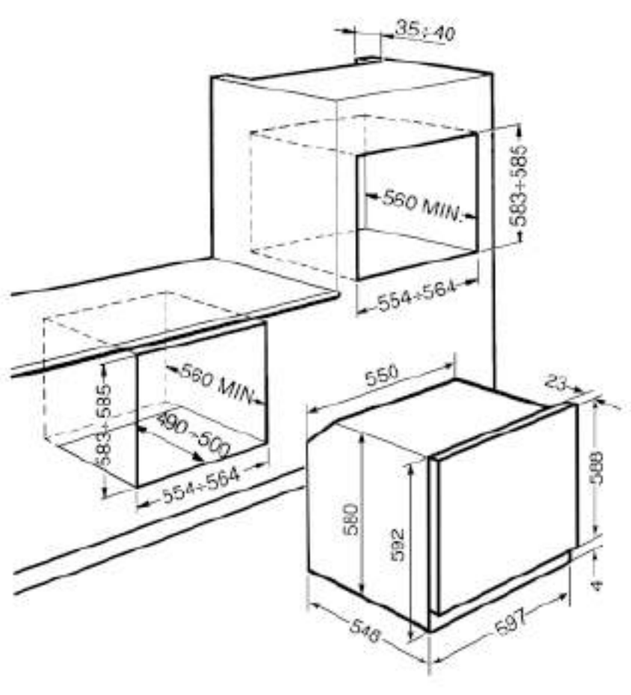


180°
160°C

SF6390XE

ELECTRIC THERMOVENTILATED OVEN, 60 CM,
CLASSICA, ANTIFINGERPRINT STAINLESS STEEL



PLUS:



FUNCTIONS:



Gross capacity: 79 lt
Net volume of the cavity: 70 lt
20 preset cooking programs
Large LCD display
Delay start and automatic end cooking program
Minute minder
Acoustic alarm
Electronic thermostatic controls
Automatic switch-off when door is opened
Temperatures: from 30°C to 280°C
Soft close door
ECLIPSE glass
Lighting when door is opened
2 halogen lamps (40 W)
Limited power consumption mode
Electrical connection rating (W): 3000 W
Energy consumption per cycle in conventional mode: 1.05 kWh
Energy consumption per cycle in fan-forced convection: 0.68 kWh

Frequency (Hz): 50/60 Hz
Current (A): 13 Amp
Voltage (V): 220-240 V

ACCESSORIES INCLUDED:
Enamelled deep tray of 40 mm
Enamelled tray of 20 mm
Insert for tray
1 grid with back stop and side stop
Pair partially extractable telescopic guides

คุณสมบัติพิเศษ :



โปรแกรมปรุงอาหาร :



ความจุรวม : 79 ลิตร
ความจุสุทธิ : 70 ลิตร
เมนูปรุงอาหารอัตโนมัติ 20 เมนู
จอแสดงผลแบบ LCD ขนาดใหญ่
ตั้งเวลาปรุงอาหารล่วงหน้าอัตโนมัติ
ตั้งเวลาสิ้นสุดการปรุงอาหารอัตโนมัติ
ตั้งเวลาให้กริ่งสัญญาณดังเตือน โดยไม่ตัดการทำงาน
มีสัญญาณดังเตือนเมื่อสิ้นสุดการปรุงอาหาร
ระบบควบคุมอุณหภูมิแบบอิเล็กทรอนิกส์ที่แม่นยำ
หยุดการทำงานอัตโนมัติเมื่อเปิดประตู
ปรับระดับอุณหภูมิได้ 30 - 280 องศาเซลเซียส
ประตูปิดแบบนุ่มนวล Soft Close
กระจกด้านหน้าแบบ ECLIPSE glass
มีระบบเปิดไฟส่องสว่างเมื่อเปิดประตู
ไฟฮาโลเจน 2 ดวง (40 วัตต์) สว่างทั่วถึงทั้งเตาอบ
มีระบบจำกัดการใช้พลังงาน
อัตราการกินไฟสูงสุด : 3000 วัตต์
อัตราการกินไฟเมื่อใช้โปรแกรมอบมาตรฐาน : 1.05 กิโลวัตต์/ชั่วโมง
อัตราการกินไฟเมื่อใช้โปรแกรมพัดลมร้อน : 0.68 กิโลวัตต์/ชั่วโมง

ความถี่ : 50/60 เฮิรตซ์
กระแสไฟฟ้า : 13 แอมแปร์
แรงดันไฟฟ้า : 220-240 โวลต์

อุปกรณ์มาตรฐาน :
ถาดพร้อมตะแกรง (ลึก 40 มม.) 1 ใบ
ถาด (ลึก 20 มม.) 1 ใบ
ชั้นตะแกรงชุบโครเมียม 1 ชิ้น
รางเลื่อน 1 ชุด

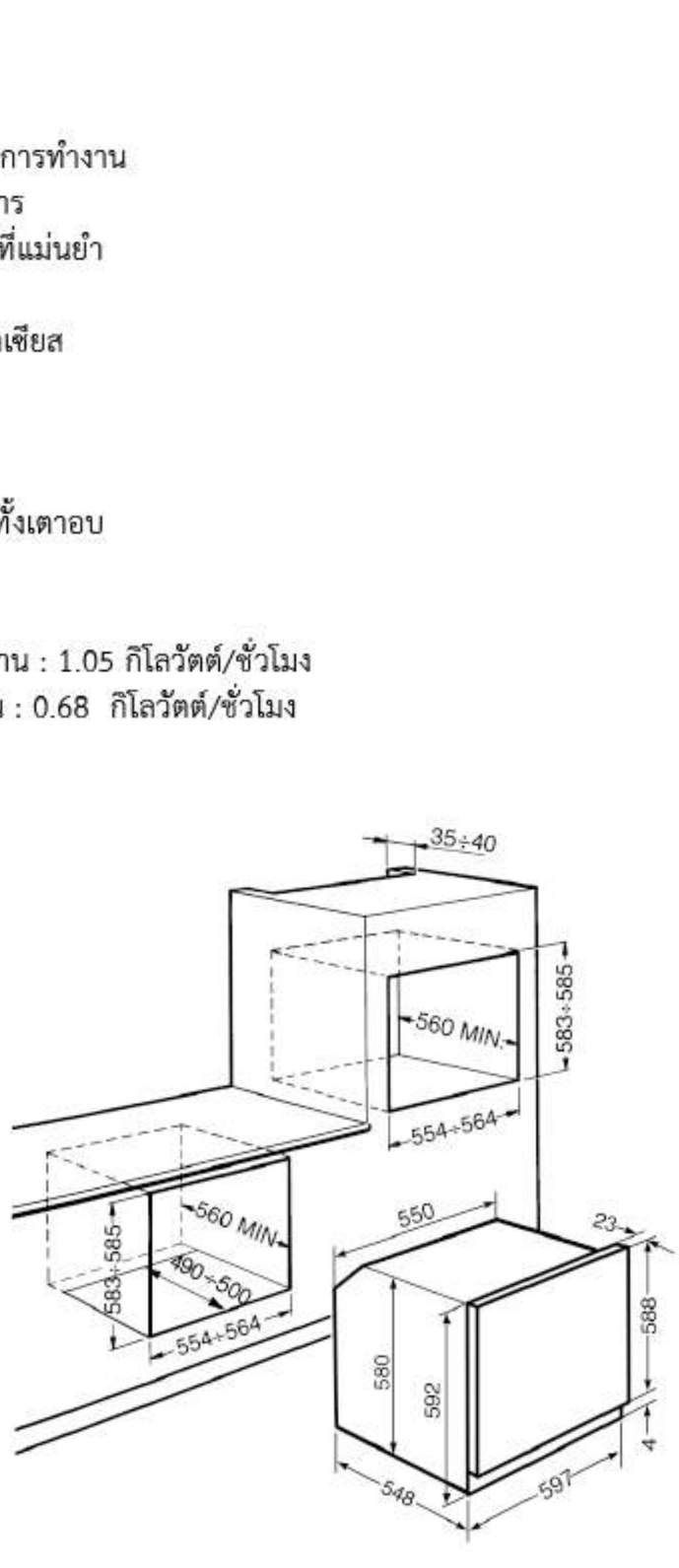

SF6372X

ELECTRIC THERMOVENTILATED OVEN, 60 CM,
CLASSICA, ANTIFINGERPRINT STAINLESS STEEL



PLUS:

FUNCTIONS:

Gross capacity: 79 lt
Net volume of the cavity: 70 lt
Compact LCD display
Delay start and automatic end cooking program
Minute minder
Acoustic alarm
Electronic thermostatic controls
Automatic switch-off when door is opened
Temperatures: from 30°C to 280°C
ECLIPSE glass
Lighting when door is opened
1 halogen lamp (40 W)
Electrical connection rating (W): 3000 W
Energy consumption per cycle in conventional mode: 1.05 kWh
Energy consumption per cycle in fan-forced convection: 0.85 kWh

Frequency (Hz): 50/60 Hz
Current (A): 13 Amp
Voltage (V): 220-240 V

ACCESSORIES INCLUDED:
Enamelled deep tray of 40 mm
Insert for tray
1 grid with back stop

คุณสมบัติพิเศษ :

โปรแกรมปรุงอาหาร :

ความจุรวม : 79 ลิตร
ความจุสุทธิ : 70 ลิตร
จอแสดงผลแบบ LCD
ตั้งเวลาปรุงอาหารล่วงหน้าอัตโนมัติ
ตั้งเวลาสิ้นสุดการปรุงอาหารอัตโนมัติ
ตั้งเวลาให้กริ่งสัญญาณดังเตือน โดยไม่ตัดการทำงาน
มีสัญญาณดังเตือนเมื่อสิ้นสุดการปรุงอาหาร
ระบบควบคุมอุณหภูมิแบบอิเล็กทรอนิกส์ที่แม่นยำ
หยุดการทำงานอัตโนมัติเมื่อเปิดประตู
ปรับระดับอุณหภูมิได้ 30 - 280 องศาเซลเซียส
กระจกด้านหน้าแบบ ECLIPSE glass
มีระบบเปิดไฟส่องสว่างเมื่อเปิดประตู
ไฟฮาโลเจน 1 ดวง (40 วัตต์) สว่างทั่วถึงทั้งเตาอบ
มีอัตราการกินไฟสูงสุด : 3000 วัตต์
อัตราการกินไฟเมื่อใช้โปรแกรมอบมาตรฐาน : 1.05 กิโลวัตต์/ชั่วโมง
อัตราการกินไฟเมื่อใช้โปรแกรมพัดลมร้อน : 0.85 กิโลวัตต์/ชั่วโมง

ความถี่ : 50/60 เฮิรตซ์
กระแสไฟฟ้า : 13 แอมแปร์
แรงดันไฟฟ้า : 220-240 โวลต์

อุปกรณ์มาตรฐาน :
ถาดพร้อมตะแกรง (ลึก 40 มม.) 1 ใบ
ชั้นตะแกรงชุบโครเมียม 1 ชิ้น

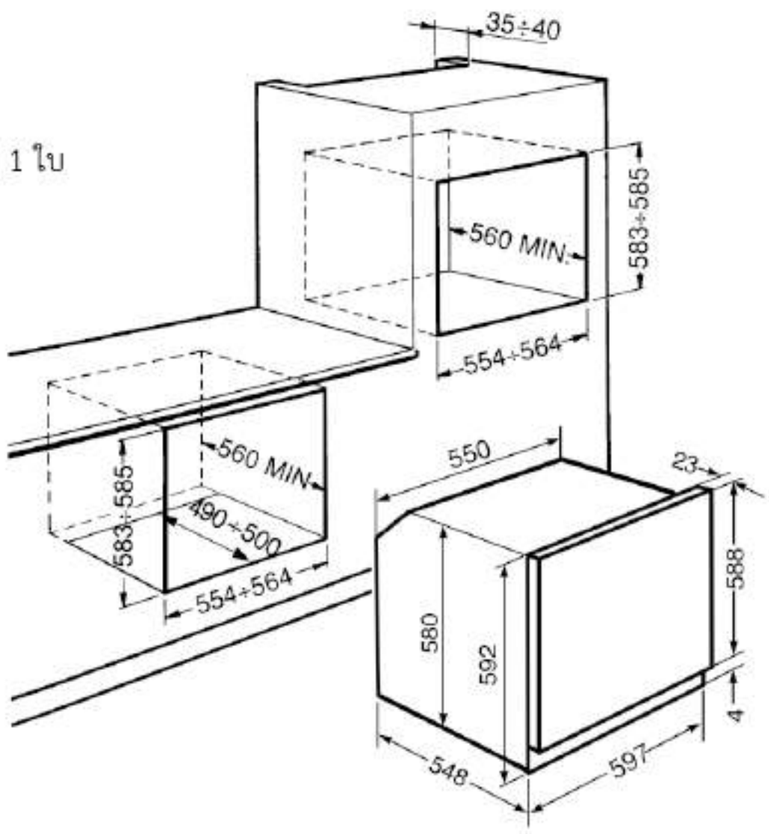

SF6922PPZE1

ELECTRIC THERMOVENTILATED OVEN,
60CM, VICTORIA,CREAM



PLUS:

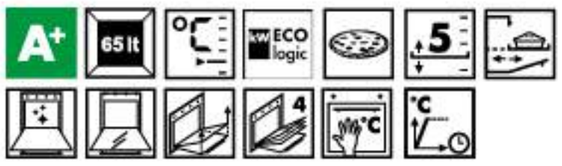

FUNCTIONS:



Gross capacity: 79 lt
Net volume of the cavity: 65 lt
20 preset cooking programs
Large LCD display
Delay start and automatic end cooking program
Minute minder
Acoustic alarm
Control knobs
Electronic thermostatic controls
Automatic switch-off when door is opened
Temperatures: from 30°C to 280°C
Soft close door
Lighting when door is opened
2 halogen lamps (40 W)
Limited power consumption mode
Electrical connection rating (W): 3000 W
Energy consumption per cycle in conventional mode: 1.05 KWh
Energy consumption per cycle in fan-forced convection: 0.66 KWh

Frequency (Hz): 50/60 Hz
Current: 13 Amp
Voltage: 220-240 V

ACCESSORIES INCLUDED:
Enamelled deep tray of 40 mm
Enamelled tray of 20 mm
Insert for tray
2 grids with back stop and side stop
Refractory stone with shovel and cover
Pair fully extractable telescopic guides

SF6922NPZE1

ELECTRIC THERMOVENTILATED OVEN,
60CM, VICTORIA,BLACK



คุณสมบัติพิเศษ :

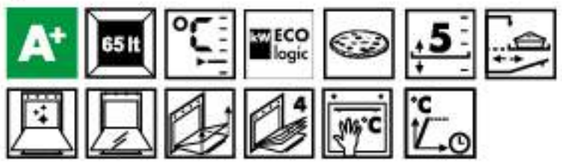

โปรแกรมปรุงอาหาร :



ความจุรวม : 79 ลิตร
ความจุสุทธิ : 65 ลิตร
เมนูปรุงอาหารอัตโนมัติ 20 เมนู
จอแสดงผลแบบ LCD ขนาดใหญ่
ตั้งเวลาปรุงอาหารล่วงหน้าอัตโนมัติ
ตั้งเวลาสิ้นสุดการปรุงอาหารอัตโนมัติ
ตั้งเวลาให้กริ่งสัญญาณดังเตือน โดยไม่ตัดการทำงาน
มีสัญญาณดังเตือนเมื่อสิ้นสุดการปรุงอาหาร
ระบบควบคุมอุณหภูมิแบบอิเล็กทรอนิกส์ที่แม่นยำ
หยุดการทำงานอัตโนมัติเมื่อเปิดประตู
ปรับระดับอุณหภูมิได้ 30 - 280 องศาเซลเซียส
ประตูปิดแบบนุ่มนวล Soft Close
มีระบบเปิดไฟส่องสว่างเมื่อเปิดประตู
ไฟฮาโลเจน 2 ดวง (40 วัตต์) สว่างทั่วถึงทั้งเตาอบ
มีระบบจำกัดการใช้พลังงาน
มีอัตราการกินไฟสูงสุด : 3000 วัตต์
อัตราการกินไฟเมื่อใช้โปรแกรมอบมาตรฐาน : 1.05 กิโลวัตต์/ชั่วโมง
อัตราการกินไฟเมื่อใช้โปรแกรมพัดลมร้อน : 0.66 กิโลวัตต์/ชั่วโมง

ความถี่ : 50/60 เฮิร์ตซ์
กระแสไฟฟ้า : 13 แอมแปร์
แรงดันไฟฟ้า : 220-240 โวลต์

อุปกรณ์มาตรฐาน :
ถาดพร้อมตะแกรง (ลึก 40 มม.) 1 ใบ
ถาด (ลึก 20 มม.) 1 ใบ
ชั้นตะแกรงชุบโครเมี่ยม 2 ชิ้น
ถาดหินพร้อมที่ตักพิซซ่า
และฝาครอบ
รางเลื่อน 1 ชุด
(แบบเลื่อนออกจนสุด)

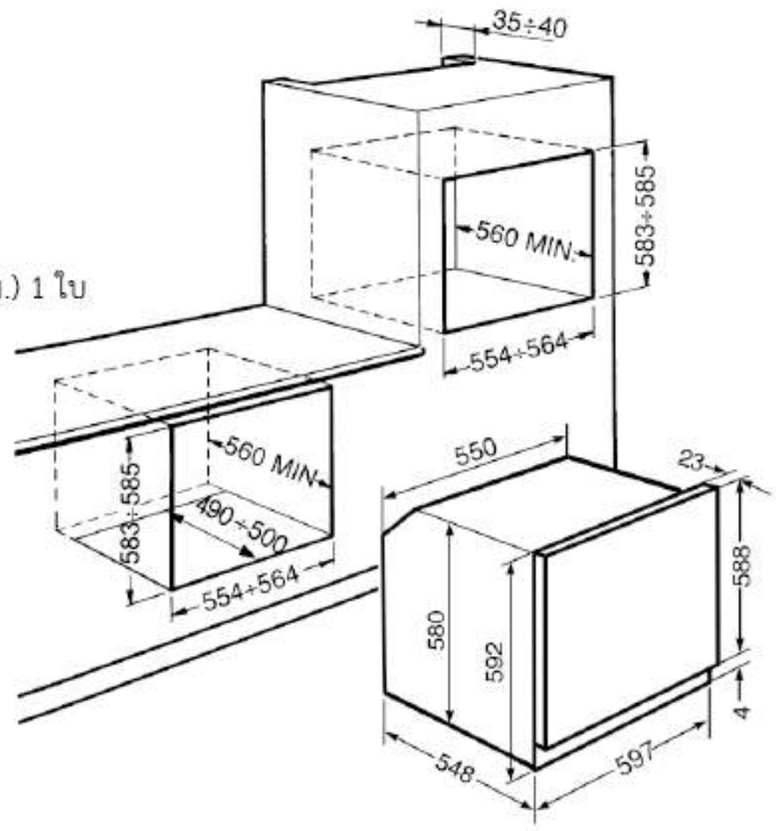


12:42
160°C
SMEG

SF800AO

ELECTRIC VENTILATED OVEN, 60 CM, COLONIALE,
ANTHRACITE, OLD BRASS FINISHING



PLUS:



FUNCTIONS:



Gross capacity: 79 lt
Net volume of the cavity: 70 lt
Analogic clock
Automatic end cooking program
Minute minder
Acoustic alarm
Control knobs
Temperatures: from 50°C to 250°C
1 halogen lamp (40 W)
Electrical connection rating (W): 3000 W
Energy consumption per cycle in conventional mode: 1.15 kWh
Energy consumption per cycle in fan-forced convection: 0.89 kWh

Frequency (Hz): 50 Hz
Current (A): 13 Amp
Voltage (V): 220-240 V

ACCESSORIES INCLUDED:
Enamelled deep tray of 40 mm
1 grid with back stop

SF800PO

ELECTRIC VENTILATED OVEN, 60 CM, COLONIALE,
CREAM, OLD BRASS FINISHING



คุณสมบัติพิเศษ :



โปรแกรมปรุงอาหาร :



ความจุรวม : 79 ลิตร
ความจุสุทธิ : 70 ลิตร
นาฬิกาแสดงเวลาแบบมีเข็มนาฬิกา
ตั้งเวลาสิ้นสุดการปรุงอาหารอัตโนมัติ
ตั้งเวลาให้กริ่งสัญญาณดังเตือน โดยไม่ตัดการทำงาน
มีสัญญาณดังเตือนเมื่อสิ้นสุดการปรุงอาหาร
ปุ่มควบคุมดีไซน์ COLONIALE
ปรับระดับอุณหภูมิได้ 50 - 250 องศาเซลเซียส
ไฟฮาโลเจน 1 ดวง (40 วัตต์) สว่างทั่วถึงทั้งเตาอบ
อัตราการกินไฟสูงสุด : 3000 วัตต์
อัตราการกินไฟเมื่อใช้โปรแกรมอบมาตรฐาน : 1.15 กิโลวัตต์/ชั่วโมง
อัตราการกินไฟเมื่อใช้โปรแกรมพัดลมร้อน : 0.89 กิโลวัตต์/ชั่วโมง

ความถี่ : 50 เฮิรตซ์
กระแสไฟฟ้า : 13 แอมแปร์
แรงดันไฟฟ้า : 220-240 โวลต์

อุปกรณ์มาตรฐาน :
ถาด (ลึก 40 มม.) 1 ใบ
ชั้นตะแกรงชุบโครเมี่ยม 1 ชิ้น

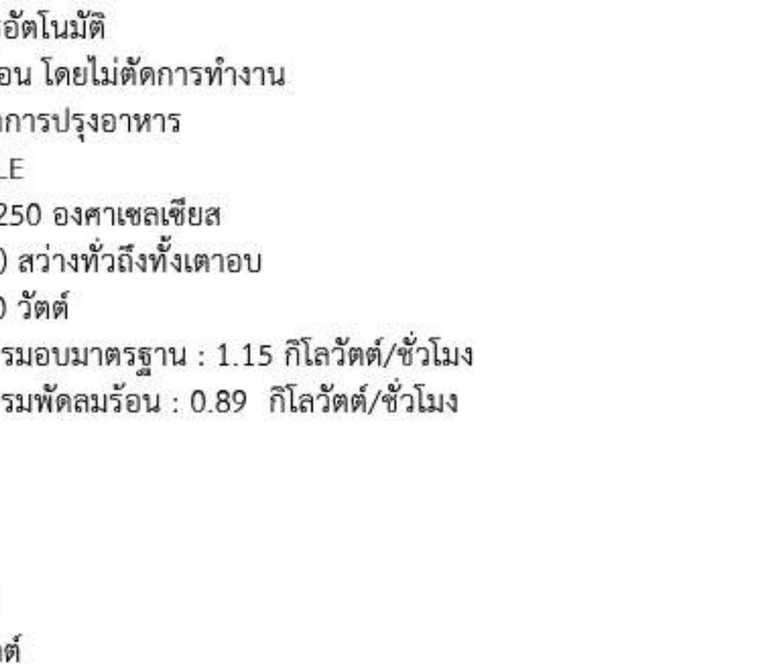

SF468X

ELECTRIC THERMOVENTILATED OVEN, 60 CM,
SELECTION, FINGERPRINT PROOF ST/STEEL



PLUS:

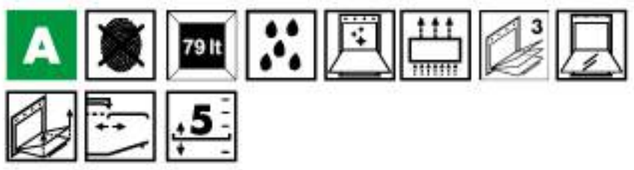

FUNCTIONS:



Gross capacity: 79 lt
Net volume of the cavity: 70 lt
Automatic end cooking program
Minute minder
Acoustic alarm
Minimum temperature: 50°C
Maximum temperature: 250°C
Automatic switch-off when door is open
Lighting when door is open
1 halogen lamp (40W)
Electrical connection rating (W): 3000 W
Energy consumption conventional (kWh): 1.15 kWh
Energy consumption forced air
convection (kWh): 0.89 kWh

Frequency (Hz): 50/60 Hz
Current (A): 13 Amp
Voltage: 220-240 V

ACCESSORIES:
Enamelled deep tray of 40 mm
Insert for tray
1 grid with back stop

คุณสมบัติพิเศษ :

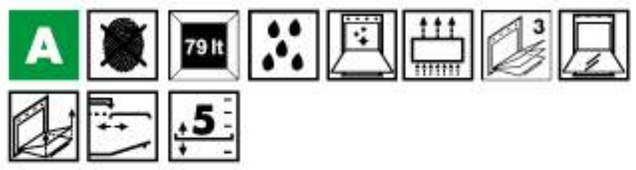

โปรแกรมปรุงอาหาร :



ความจุรวม : 79 ลิตร
ความจุสุทธิ : 70 ลิตร
ตั้งเวลาสิ้นสุดการปรุงอาหารอัตโนมัติ
ตั้งเวลาให้กริ่งสัญญาณดังเตือน โดยไม่ตัดการทำงาน
มีสัญญาณดังเตือนเมื่อสิ้นสุดการปรุงอาหาร
ปรับระดับอุณหภูมิได้ 50 - 250 องศาเซลเซียส
หยุดการทำงานอัตโนมัติเมื่อเปิดประตู
มีระบบเปิดไฟส่องสว่างเมื่อเปิดประตู
ไฟฮาโลเจน 1 ดวง (40 วัตต์) สว่างทั่วถึงทั้งเตาอบ
อัตราการกินไฟสูงสุด : 3000 วัตต์
อัตราการกินไฟเมื่อใช้โปรแกรมอบมาตรฐาน : 1.15 กิโลวัตต์/ชั่วโมง
อัตราการกินไฟเมื่อใช้โปรแกรมพัดลมร้อน : 0.89 กิโลวัตต์/ชั่วโมง

ความถี่ : 50/60 เฮิรตซ์
กระแสไฟฟ้า : 13 แอมแปร์
แรงดันไฟฟ้า : 220-240 โวลต์

อุปกรณ์มาตรฐาน :
ถาดพร้อมตะแกรง (ลึก 40 มม.) 1 ใบ
ชั้นตะแกรงชุบโครเมียม 1 ชิ้น

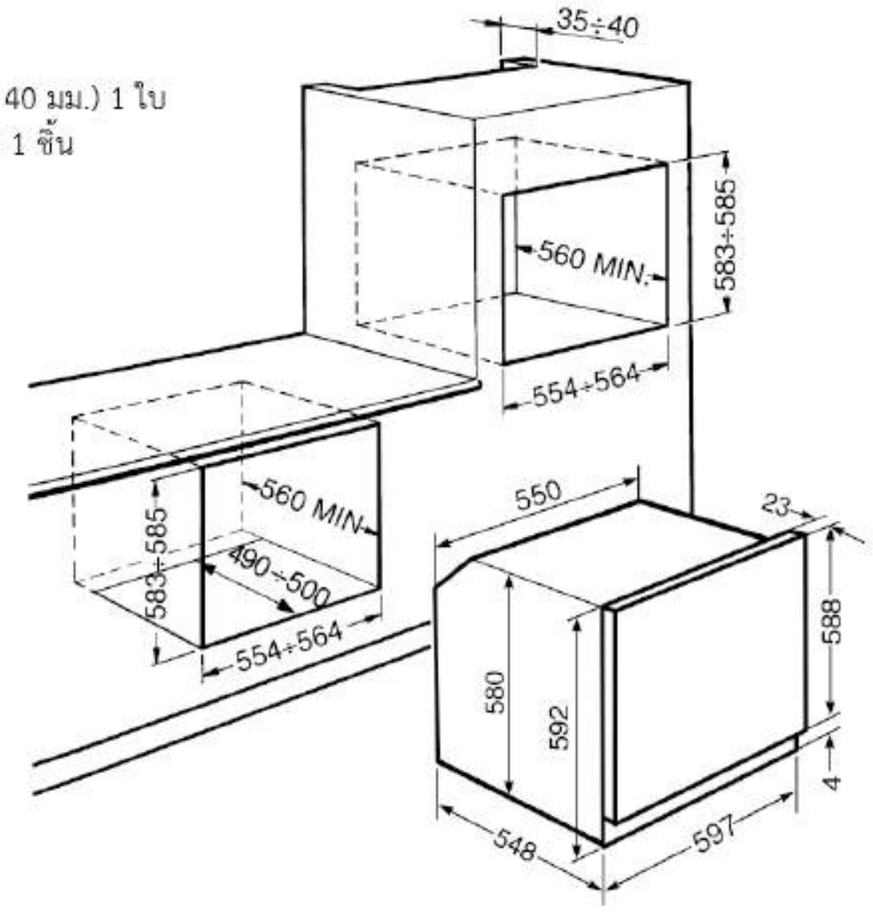

SPS43

CONVECTION OVEN, 60 CM, NEROVISTA GLASS



Convection cooking functions
Electrical power supply
Electromechanical control
Temperatures: from 50°C to 250°C
Timer setting range: 0 - 60'
Number of fans: 1
Enamelled cavity
Soft touch knobs
NEROVISTA glass
Double glazed cool door, which can be completely opened for cleaning
4 trays
Adjustable feet

เตาอบไฟฟ้าชนิดตั้งโต๊ะ
โปรแกรมปรุงอาหารระบบพัดลมร้อน
ระบบควบคุมอุณหภูมิแบบอิเล็กโทรแมคคานิค
ปรับระดับอุณหภูมิได้ 50 - 250 องศาเซลเซียส
ตั้งเวลาในการอบ 0-60 นาที
มีพัดลมกระจายความร้อน 1 ตัว
ภายในเตาอบเคลือบสีอีนาเมลสามารถทำความสะอาดง่าย
ปุ่มควบคุมชนิด Soft touch
กระจกด้านหน้าแบบ NEROVISTA
ประตู เตาอบชนิด Cool Door 2 ชั้น สามารถถอดทำความสะอาดได้สะดวก
4 ชั้นวาง อาหาร
มีขาปรับความสูงได้

Frequency (Hz): 50 Hz
Voltage (V): 230 V

ความถี่ : 50 เฮิรตซ์
แรงดันไฟฟ้า : 230 โวลต์

Outside dimensions(WxDxH): 602x584x537 mm

ขนาด (กว้างXลึกxสูง) : 602x584x537 มิลลิเมตร

ACCESSORIES:
4 trays 435x320 mm

อุปกรณ์มาตรฐาน
ถาดขนาด 435x320 มม. 4 ชิ้น

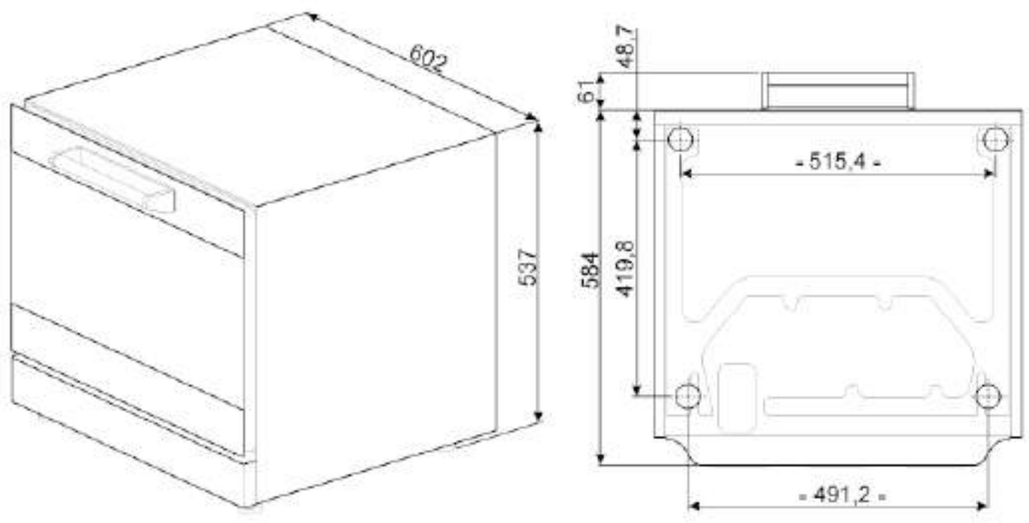

COMPACT APPLIANCES

Smeg offers 45 cm high compact appliances with various functions that can be combined with each other for a uniform and sleek design of the kitchen.

สเมกภูมิใจเสนอผลิตภัณฑ์ขนาด Compact ที่มีความสูงเพียง 45 ซม. ซึ่งครบครันทุกการใช้งาน และสามารถนำมาติดตั้งต่อเนื่องกันเป็นแนวที่สวยงามเพื่อความโดดเด่นให้กับครัวสวย


smeg
smeg
smeg

COMPACT OVEN

Customise Design Choices

สเมกมีผลิตภัณฑ์ขนาด compact ที่มีดีไซน์หลากหลายให้เลือกทั้ง LINEA, CLASSICA, VICTORIA, COLONIALE, CORTINA จนถึงที่สุดของดีไซน์ DOLCE STIL NOVO จึงเพิ่มความสวยงามในทุกรูปแบบที่เป็นคุณ



LINEA



CLASSICA



VICTORIA



CORTINA



COLONIALE



DOLCE STIL NOVO

COOKING VERSATILITY

maximum functionality

เตาอบขนาด Compact ของ smeg ที่ทันสมัยและครบครันเพื่อเพิ่มประโยชน์ในการใช้งานทุกความต้องการ ไม่ว่าจะเป็นเตาอบผสมเตาอบไมโครเวฟ เตาอบไมโครเวฟพร้อมโปรแกรมย่าง เตาอบผสมเตาอบไอน้ำ เตาอบไอน้ำ เตาอบมัลติฟังก์ชั่นไพโรไลซิสและโปรแกรม “Pizza”



เตาอบมัลติฟังก์ชั่นไพโรไลซิส และโปรแกรม “Pizza”

เตาอบมัลติฟังก์ชั่นที่มีโปรแกรมทำความสะอาดอัตโนมัติ Pyrolysis Function ที่จะอบเผาคราบอาหารที่คงค้างในเตาอบด้วยอุณหภูมิสูง 500°C ให้เป็นผง และเช็ดทำความสะอาดได้ง่าย และยังมีโปรแกรมอบพิซซ่าบน Pizza Stone ที่สะดวกรวดเร็วเพียง 3-4 นาที



เตาอบผสมเตาอบไมโครเวฟ

ผสมผสานการอบอาหารด้วยความร้อนจากขดลวดความร้อนและความร้อนจากเตาไมโครเวฟช่วยให้ปรุงอาหารได้เร็วขึ้นถึง 30% และยังให้รสชาติและเนื้อสัมผัสของอาหารที่สมบูรณ์แบบเหมือนเดิม



เตาอบไมโครเวฟ

เตาอบไมโครเวฟจะช่วยปรุงอาหารได้อย่างรวดเร็วและประหยัดพลังงานและยังสามารถละลายอาหารแช่แข็งอุ่นอาหารได้อย่างสะดวก



เตาอบไอน้ำผสมเตาอบมัลติฟังก์ชั่น

เตาอบที่มีความสามารถปรุงอาหารได้หลากหลายครบครันในเครื่องเดียว สามารถใช้ไอน้ำพร้อมกับการอบได้ในเวลาเดียวกันจึงปรุงอาหารได้อย่างมีคุณภาพและ คงคุณค่าทางอาหารเพื่อสุขภาพ



เตาอบไอน้ำ

เตาอบไอน้ำที่ใช้ไอน้ำในการปรุงอาหารเพื่อสุขภาพได้อย่างสะดวก และยังมีรสชาติที่แสนอร่อย

advanced technologies



เตาอบ Compact ของสเมกมีความจุมากถึง 41 ลิตร ทำให้ปรุงอาหารได้สะดวก



ประสิทธิภาพประหยัดไฟ A+

ให้ประสิทธิภาพในการประหยัดพลังงาน A+ จึงลดการใช้พลังงานไฟฟ้าอย่างได้ผล



ชั้นปรุงอาหาร 3 ชั้น

จึงทำให้ปรุงอาหารได้สะดวกและยังสามารถปรุงอาหารโดยวางอาหารหลายชั้นในเวลาเดียวกัน จึงปรุงอาหารหลายชนิดได้ในเวลาเดียวกัน หรือเมื่อต้องการปรุงอาหารปริมาณมาก

NEW COMPACT OVENS: PERSONAL CHOICE

complete combination

เตาอบสเมกกับรูปแบบที่มีให้เลือกตั้งแต่ modern design จนถึง Classic style พร้อมเครื่องใช้ขนาด compact 45 ซม. หลากหลายชนิด เช่น เตาอบไมโครเวฟ เตาอบไอน้ำ เครื่องทำกาแฟ ฯลฯ ครอบคลุมทุกความต้องการการใช้งาน สเมกจึงเป็นทางเลือกที่สมบูรณ์แบบและมีระดับ

horizontal alignment

สวยงามอย่างโดดเด่นเมื่อติดตั้งเครื่องใช้ compact 45 ซม. ต่อกันเป็นแนวเพิ่มความหรูหราให้ครัวในฝันของคุณ นอกจากนั้นเรายังสามารถติดตั้งเครื่องใช้ขนาด compact 45 ซม เข้าชุดกับเตาอบขนาด 60 ซม ได้โดยติดตั้งลิ้นชักอุ่นอาหาร (WARMING DRAWER) ด้านล่างเครื่องใช้ Campact 45 ซม.



vertical alignment

สามารถติดตั้งเครื่องใช้ขนาด Compact 45 ซม. ซ้อนบนเตาอบ 60 ซม. เป็นแนวสูงที่เข้าชุด สวยถูกใจ





COMBINED MICROWAVE OVENS

comfort use

จากเตาอบมัลติฟังก์ชั่นที่ใช้งานได้สะดวกสบาย เพิ่มขีดความสามารถในการอบด้วยไมโครเวฟ จึงเป็นการผสมผสานที่ทำให้เตาอบผสมเตาอบไมโครเวฟ ปรุงอาหารได้ประสิทธิภาพเพิ่มขึ้นรวดเร็วยิ่งขึ้น พร้อมอุปกรณ์ต่างๆ ที่สามารถจะใช้ร่วมกับเครื่องใช้อื่นได้จึงเพิ่มความสะดวกสบาย

ขดลวดความร้อนปรับเอียงได้
สามารถปรับขดลวดความร้อนให้เอียงลงได้เพิ่มความสะดวกเมื่อทำความสะอาด



ภายในสว่างชัดเจน
ติดตั้งไฟฮาโลเจนที่ผนังด้านซ้ายและขวา และมีระดับความสูงไม่เท่ากัน จึงทำให้มีความสว่างทั่วเตาอบ มองเห็นอาหารขณะอบได้อย่างชัดเจน

ประตูระบบ Soft Close
ประตูระบบ Soft Close ช่วยให้ปิดเตาอบได้สะดวก นุ่มนวล

ประหยัดพลังงาน
ด้วยกำลังไฟไมโครเวฟสูงสุด 1,000 วัตต์ เมื่อนำมาปรุงอาหารสามารถประหยัดพลังงานได้ถึง 30%

ประตูด้านในเป็นกระจก
ประตูด้านในออกแบบเป็นกระจกที่วางอยู่บนกรอบโครงประตูโลหะได้อย่างเรียบเนียนสวยงามโดยไม่ใช้สกรู

Metal Clip
คลิปล็อคโลหะที่ผลิตให้แข็งแรงพิเศษ อยู่ด้านในประตูทั้ง 2 ด้าน ช่วยให้ล็อกได้แน่นขึ้นขณะที่เครื่องทำงาน จึงเพิ่มความปลอดภัยจากคลื่นไมโครเวฟ

ไม่ต้องใช้จานหมุน
เตาอบไมโครเวฟของสเมกส่วนใหญ่ไม่ใช้จานหมุน ซึ่งจะช่วยให้มีคุณสมบัติพิเศษหลายอย่าง อาทิเช่น สามารถปรุงอาหารได้เต็มพื้นที่ ทำความสะอาดได้ง่าย และยังสามารถเพิ่มฉนวนกันความร้อนรอบเตาอบได้ ผลที่ได้ก็คือการให้ความร้อนที่ทั่วถึงสม่ำเสมอและยังประหยัดพลังงานอีกด้วย

COMPACT OVEN COMBINED WITH STEAMER

healthy lifestyle

เตาอบผสมไอน้ำ เป็นอีกทางเลือกของผู้รักรสชาติทางอาหารและรักสุขภาพด้วยคุณสมบัติพิเศษ ที่สามารถปรับระดับไอน้ำจาก 25% จนถึง 75% จึงสามารถทำให้เราเลือกวิธีการปรุงอาหารเพื่อสุขภาพได้สะดวกและมีรสชาติที่อร่อยถูกใจ



การเติมน้ำที่สะดวกสบาย
เตาอบผสมไอน้ำสเมกมีระบบการเติมน้ำใหม่ Fill&Hide ที่มีท่อพร้อมสายอ่อนที่สามารถดึงออกมาได้เมื่อต้องการเติมน้ำและเก็บกลับจนสวยงาม ไม่รกตาเมื่อเติมน้ำเสร็จ ภายในยังมีถังน้ำที่ออกแบบให้ประหยัดพื้นที่ ไม่ใหญ่จนต้องลดปริมาตรภายในเตาอบลง

ช่องเตาอบที่อบไอน้ำได้สะดวก
ผนังภายในเตาอบจะมีมุมมนทุกมุม จึงไม่มีจุดอับ ทำความสะอาดเช็ดน้ำที่เกิดจากการอบไอน้ำได้สะดวก

ประตูระบบ Soft Close
ประตูระบบ Soft close ช่วยให้ปิดเตาอบได้สะดวกนุ่มนวล

กระจกด้านในประตูชนิดเต็มบานถอดออกได้
ประตูออกแบบให้ด้านในเป็นกระจกเต็มบาน จึงทำให้ติดคราบสกปรกยาก ทำความสะอาดง่าย และยังสามารถถอดออกได้ เพื่อการทำความสะอาดที่ทั่วถึง

อุ่นด้วยไอน้ำ
อีกหนึ่งความสามารถที่ช่วยให้คุณอุ่นอาหารได้สะดวก และยังรักษาคุณค่าของอาหาร

COFFEE BREAK

perfect beginning of the day

สำหรับกาแฟรสชาติดีที่มีกลิ่นอโรมาหอมกรุ่น สเมกมีเครื่องทำกาแฟอัตโนมัติที่สามารถทำกาแฟเอสเพรสโซ หรือคาปูชิโน่ที่ให้รสชาติและกลิ่นที่ประทับใจด้วยความสะดวกสบาย
เครื่องทำกาแฟอัตโนมัติของสเมกมีดีไซน์ให้เลือกหลายดีไซน์เพื่อให้เข้าชุดกับเตาอบ หรือเตาอบผสมไมโครเวฟ หรือเตาอบผสมไอน้ำ เพื่อความสวยงาม มีเอกลักษณ์

ทุกครั้งที่เปิดสวิตช์เครื่องทำกาแฟ จะมีระบบล้างด้วยน้ำร้อนโดยอัตโนมัติ

ปรับปริมาณน้ำได้ 3 ระดับ
ปรับปริมาณกาแฟได้ 5 ระดับ

สามารถใช้กาแฟบดสำเร็จหรือเมล็ดกาแฟ
การบดเมล็ดกาแฟสามารถปรับความละเอียดได้



ระบบควบคุมแบบสัมผัสช่วยให้ใช้งานได้สะดวก

เมื่อคุณต้องการคาปูชิโนเครื่องทำกาแฟสเมก จะทำฟองนมเนื้อละเอียดเติมลงในแก้วในปริมาณตามต้องการ

SF4604PVCNR1

COMBINATION STEAM OVEN, VAPOR CLEAN,
COMPACT 45 CM, DOLCE STIL NOVO, HIDDEN HANDLE
BLACK, COPPER FINISHING



PLUS:

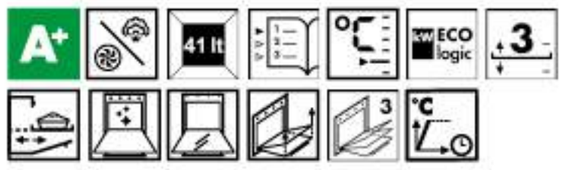

FUNCTIONS:



Gross capacity: 50 lt
Net volume of the cavity: 41 lt
Other Steam functions: Tank cleaning,
Water outlet, Water input
50 preset cooking programs
10 free personal cooking programs
TFT graphic display with colors touch screen
Delay start and automatic end cooking program
Minute minder
Acoustic alarm
Electronic thermostatic controls
Automatic switch-off when door is opened
Steam stop when door is opened
Temperatures: from 30°C to 250°C
Soft close door
ECLIPSE glass
Lighting when door is opened
1 halogen lamp (40 W)
Limited power consumption mode
Electrical connection rating (W): 3100 W
Energy consumption per cycle in
conventional mode: 0.85 KWh
Energy consumption per cycle in
fan-forced convection: 0.59 KWh

Frequency (Hz): 50/60 Hz
Current: 14 Amp
Voltage: 220-240 V

ACCESSORIES INCLUDED:
Enameled deep tray of 40 mm
Insert for tray
1 grid with back stop
1 st steel deep tray of 40 mm
1 st steel tray
Pair partially extractable telescopic guides
Other: Boiler cover, Beaker, Sponge

SF4604PVCNX1

COMBINATION STEAM OVEN, VAPOR CLEAN,
COMPACT 45 CM, DOLCE STIL NOVO, HIDDEN HANDLE
BLACK, STAINLESS STEEL FINISHING



คุณสมบัติพิเศษ :

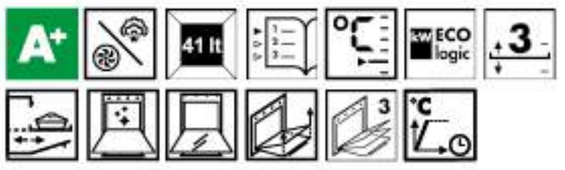

โปรแกรมปรุงอาหาร :



ความจุรวม : 50 ลิตร
ความจุสุทธิ : 41 ลิตร
โปรแกรมอบไอน้ำอื่น : โปรแกรมทำความสะอาดกล่องเก็บน้ำ,
โปรแกรมเติมน้ำเข้าเครื่อง, โปรแกรมปล่อยน้ำออกจากเครื่อง
เมนูปรุงอาหารอัตโนมัติ 50 เมนู
บันทึกเมนูปรุงอาหารส่วนตัวเพิ่มได้ 10 เมน
จอแสดงผลกราฟฟิกสีแบบ TFT พร้อมระบบควบคุมการทำงานแบบสัมผัส
ตั้งเวลาปรุงอาหารล่วงหน้าอัตโนมัติ
ตั้งเวลาสิ้นสุดการปรุงอาหารอัตโนมัติ
ตั้งเวลาให้กริ่งสัญญาณดังเตือน โดยไม่ตัดการทำงาน
มีสัญญาณดังเตือนเมื่อสิ้นสุดการปรุงอาหาร
ระบบควบคุมอุณหภูมิแบบอิเล็กทรอนิกส์ที่แม่นยำ
หยุดการทำงานอัตโนมัติเมื่อเปิดประตู
ปรับอุณหภูมิได้ 30 - 250 องศาเซลเซียส
ประตูปิดแบบนุ่มนวล ระบบ Soft Close
กระจกแบบ ECLIPSE กันความร้อนได้
มีระบบเปิดไฟส่องสว่างเมื่อเปิดประตู
หลอดไฟ ฮาโลเจน 1 ดวง (40 วัตต์) สว่างทั่วทั้งเตาอบ
มีระบบจำกัดการใช้พลังงาน
อัตราการกินไฟสูงสุด : 3100 วัตต์
อัตราการกินไฟเมื่อใช้โปรแกรมอบมาตรฐาน : 0.85 กิโลวัตต์/ชั่วโมง
อัตราการกินไฟเมื่อใช้โปรแกรมพัดลมร้อน : 0.59 กิโลวัตต์/ชั่วโมง

ความถี่ : 50/60 เฮิรตซ์
กระแสไฟ : 14 แอมแปร์
แรงดันไฟฟ้า : 220-240 โวลต์

อุปกรณ์เสริม
ถาดพร้อมตะแกรง (ลึก 40 มม.) 1 ใบ
ชั้นตะแกรงชุบโครเมี่ยม 1 ชิ้น
ถาดสเตนเลส สตีล (ลึก 40 มม.) 1 ใบ
ถาดสเตนเลส สตีล 1 ใบ
รางเลื่อน 1 ชุด
อื่น ๆ : ฝาครอบกระจายไอน้ำ
Beaker ตวงน้ำ
ฟองน้ำสำหรับทำความสะอาด

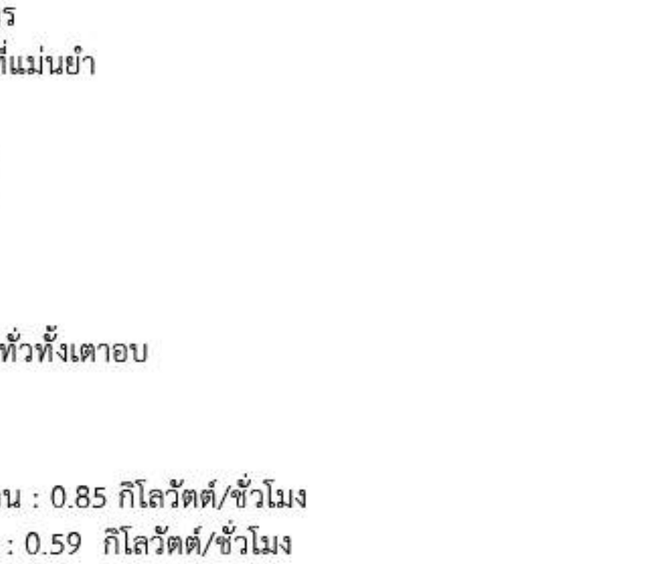

SF4604VCNR1

COMBINATION STEAM OVEN, VAPOR CLEAN,
COMPACT 45 CM, DOLCE STIL NOVO,
BLACK, COPPER FINISHING



PLUS:

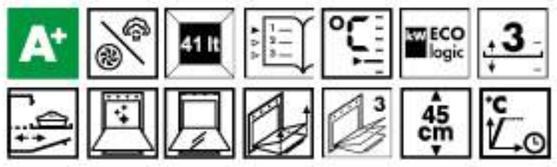

FUNCTIONS:



Gross capacity: 50 lt
Net volume of the cavity: 41 lt
Other Steam functions: Tank cleaning, Water outlet, Water input
50 preset cooking programs
10 free personal cooking programs
TFT graphic display with colors touch screen
Delay start and automatic end cooking program
Minute minder
Acoustic alarm
Electronic thermostatic controls
Automatic switch-off when door is opened
Steam stop when door is opened
Temperatures: from 30°C to 250°C
Soft close door
ECLIPSE glass
Lighting when door is opened
1 halogen lamp (40 W)
Limited power consumption mode
Electrical connection rating (W): 3100 W
Energy consumption per cycle in conventional mode: 0.85 KWh
Energy consumption per cycle in fan-forced convection: 0.59 KWh

Frequency (Hz): 50/60 Hz
Current: 14 Amp
Voltage: 220-240 V

ACCESSORIES INCLUDED:
Enameled deep tray of 40 mm
Insert for tray
1 grid with back stop
1 st steel deep tray of 40 mm
1 st steel tray
Pair partially extractable telescopic guides
Other: Boiler cover, Beaker, Sponge

SF4604VCNX1

COMBINATION STEAM OVEN, VAPOR CLEAN,
COMPACT 45 CM, DOLCE STIL NOVO,
BLACK, STAINLESS STEEL FINISHING



คุณสมบัติพิเศษ :

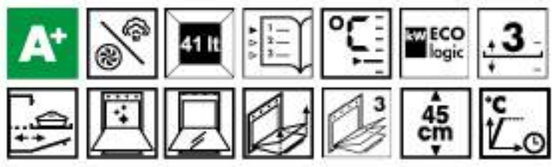

โปรแกรมปรุงอาหาร :



ความจุรวม : 50 ลิตร
ความจุสุทธิ : 41 ลิตร
โปรแกรมอบไอน้ำอื่น : โปรแกรมทำความสะอาดกล่องเก็บน้ำ, โปรแกรมเติมน้ำเข้าเครื่อง, โปรแกรมปล่อยน้ำออกจากเครื่อง
เมนูปรุงอาหารอัตโนมัติ 50 เมนู
บันทึกเมนูปรุงอาหารส่วนตัวเพิ่มได้ 10 เมนู
จอแสดงผลกราฟฟิกสีแบบ TFT พร้อมระบบควบคุมการทำงานแบบสัมผัส
ตั้งเวลาปรุงอาหารล่วงหน้าอัตโนมัติ
ตั้งเวลาสิ้นสุดการปรุงอาหารอัตโนมัติ
ตั้งเวลาให้กริ่งสัญญาณดังเตือน โดยไม่ตัดการทำงาน
มีสัญญาณดังเตือนเมื่อสิ้นสุดการปรุงอาหาร
ระบบควบคุมอุณหภูมิแบบอิเล็กทรอนิกส์ที่แม่นยำ
หยุดการทำงานอัตโนมัติเมื่อเปิดประตู
ปรับอุณหภูมิได้ 30 - 250 องศาเซลเซียส
ประตูปิดแบบนุ่มนวล ระบบ Soft Close
กระจกแบบ ECLIPSE กันความร้อนได้
มีระบบเปิดไฟส่องสว่างเมื่อเปิดประตู
หลอดไฟ ฮาโลเจน 1 ดวง (40 วัตต์) สว่างทั่วทั้งเตาอบ
มีระบบจำกัดการใช้พลังงาน
อัตราการกินไฟสูงสุด : 3100 วัตต์
อัตราการกินไฟเมื่อใช้โปรแกรมอบมาตรฐาน : 0.85 กิโลวัตต์/ชั่วโมง
อัตราการกินไฟเมื่อใช้โปรแกรมพัดลมร้อน : 0.59 กิโลวัตต์/ชั่วโมง

ความถี่ : 50/60 เฮิรตซ์
กระแสไฟ : 14 แอมแปร์
แรงดันไฟฟ้า : 220-240 โวลต์

อุปกรณ์เสริม
ถาดพร้อมตะแกรง (ลึก 40 มม.) 1 ใบ
ชั้นตะแกรงชุบโครเมี่ยม 1 ชิ้น
ถาดสเตนเลส สตีล (ลึก 40 มม.) 1 ใบ
ถาดสเตนเลส สตีล 1 ใบ
รางเลื่อน 1 ชุด
อื่น ๆ : ฝาครอบกระจายไอน้ำ
Beaker ตวงน้ำ
ฟองน้ำสำหรับทำความสะอาด

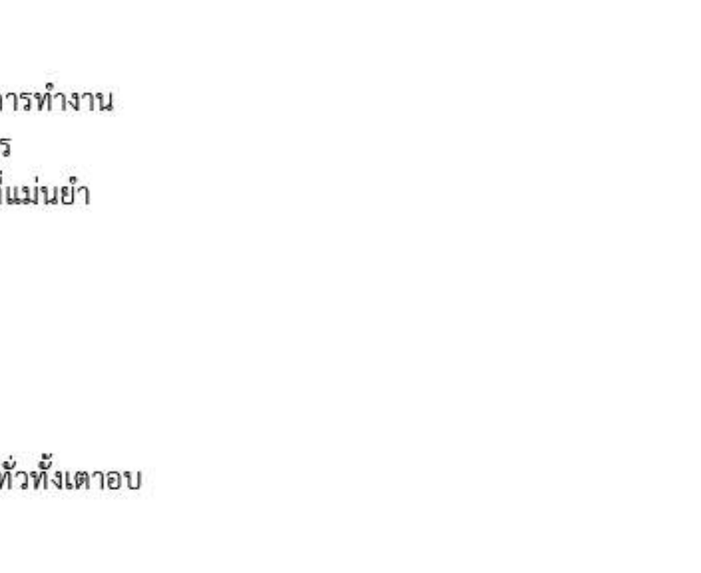

SF4604PMCNR

ELECTRIC COMBINATION MICROWAVE OVEN,
VAPOR CLEAN, COMPACT 45 CM,
DOLCE STIL NOVO, HIDDEN HANDLE, BLACK,
COPPER FINISHING



PLUS:

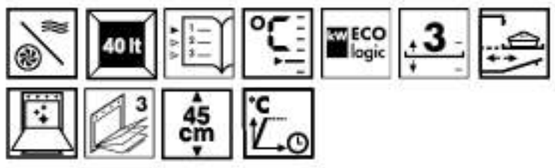

FUNCTIONS:



Gross capacity: 50 lt
Net volume of the cavity: 40 lt
50 preset cooking programs
10 free personal cooking programs
TFT grafic display with colours touch screen
Delay start and automatic end cooking program
Minute minder
Acoustic alarm
Electronic thermostatic controls
Automatic switch-off when door is opened
Temperatures: from 30°C to 250°C
Soft close door
ECLIPSE glass
Lighting when door is opened
2 halogen lamps (40 W)
Microwave screen protection
Microwave effective power: 1000 W
Limited power consumption mode
Electrical connection rating (W): 3100 W

Frequency (Hz): 50 Hz
Current: 14 Amp
Voltage: 220-240 V

ACCESSORIES INCLUDED:
1 glass tray
Insert for tray
1 grid with back stop and side stop
Pair partially extractable telescopic guide

SF4604PMCNX

ELECTRIC COMBINATION MICROWAVE OVEN,
VAPOR CLEAN, COMPACT 45 CM,
DOLCE STIL NOVO, HIDDEN HANDLE,
BLACK, STAINLESS STEEL FINISHING



คุณสมบัติพิเศษ :

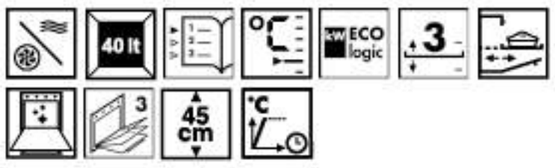

โปรแกรมปรุงอาหาร :



ความจุรวม : 50 ลิตร
ความจุสุทธิ : 40 ลิตร
เมนูปรุงอาหารอัตโนมัติ 50 เมนู
บันทึกเมนูปรุงอาหารส่วนตัวเพิ่มได้ 10 เมนู
จอแสดงผลกราฟฟิกสีแบบ TFT พร้อมระบบควบคุมการทำงานแบบสัมผัส
ตั้งเวลาปรุงอาหารล่วงหน้าอัตโนมัติ
ตั้งเวลาสิ้นสุดการปรุงอาหารอัตโนมัติ
ตั้งเวลาให้กริ่งสัญญาณดังเตือน โดยไม่ตัดการทำงาน
มีสัญญาณดังเตือนเมื่อสิ้นสุดการปรุงอาหาร
ระบบควบคุมอุณหภูมิแบบอิเล็กทรอนิกส์ที่แม่นยำ
หยุดการทำงานอัตโนมัติเมื่อเปิดประตู
ปรับอุณหภูมิได้ 30 - 250 องศาเซลเซียส
ประตูปิดแบบนุ่มนวล ระบบ Soft Close
กระจกแบบ ECLIPSE glass
มีระบบเปิดไฟส่องสว่างเมื่อเปิดประตูเตาอบ
หลอดไฟ ฮาโลเจน 2 ดวง (40 วัตต์) สว่างทั่วทั้งเตาอบ
มีแผ่นป้องกันคลื่นไมโครเวฟ
ให้กำลังอบด้วยไมโครเวฟ 1000 วัตต์
มีระบบจำกัดการใช้พลังงาน
อัตราการกินไฟสูงสุด : 3100 วัตต์

ความถี่ : 50 เฮิรตซ์
กระแสไฟ : 14 แอมแปร์
แรงดันไฟฟ้า : 220-240 โวลต์

อุปกรณ์เสริม
ถาดแก้วพร้อมตะแกรง 1 ชิ้น
ชั้นตะแกรงชุบโครเมี่ยม 1 ชิ้น
รางเลื่อน 1 ชุด

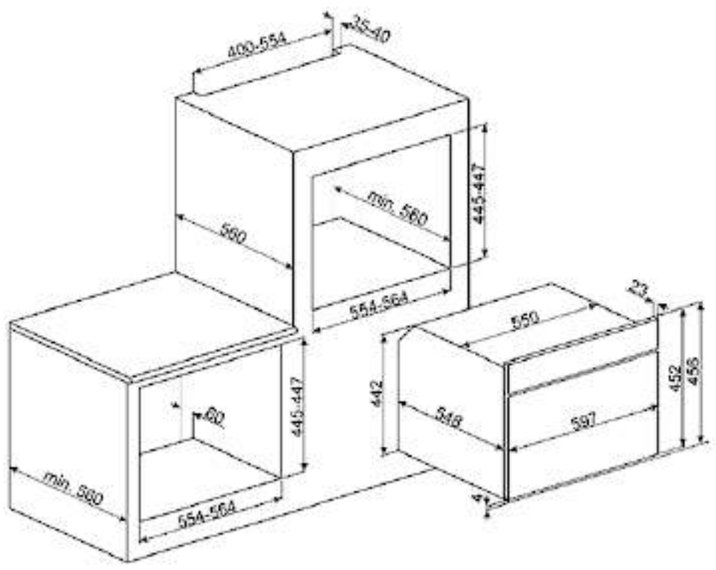

SF4604MCNR

ELECTRIC COMBINATION MICROWAVE OVEN,
VAPOR CLEAN, COMPACT 45 CM,
DOLCE STIL NOVO, BLACK, COPPER FINISHING



PLUS:

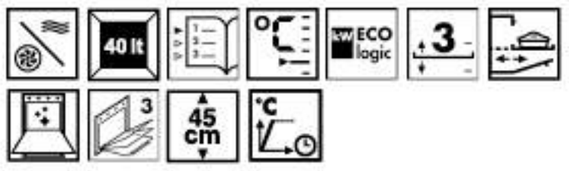

FUNCTIONS:



Gross capacity: 50 lt
Net volume of the cavity: 40 lt
50 preset cooking programs
10 free personal cooking programs
TFT graphic display with colors touch screen
Delay start and automatic end cooking program
Minute minder
Acoustic alarm
Electronic thermostatic controls
Automatic switch-off when door is opened
Temperatures: from 30°C to 250°C
Soft close door
ECLIPSE glass
Lighting when door is opened
2 halogen lamps (40 W)
Microwave screen protection
Microwave effective power: 1000 W
Limited power consumption mode
Electrical connection rating (W): 3100 W

Frequency (Hz): 50 Hz
Current: 14 Amp
Voltage: 220-240 V

ACCESSORIES INCLUDED:
1 glass tray
Insert for tray
1 grid with back stop and side stop
Pair partially extractable telescopic guides

SF4604MCNX

ELECTRIC COMBINATION MICROWAVE OVEN,
VAPOR CLEAN, COMPACT 45 CM,
DOLCE STIL NOVO, BLACK, STAINLESS STEEL FINISHING



คุณสมบัติพิเศษ :

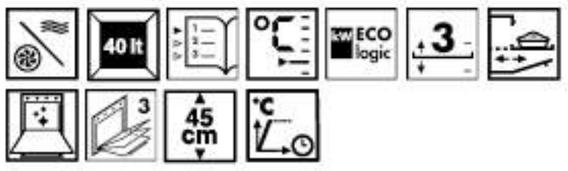

โปรแกรมปรุงอาหาร :



ความจุรวม : 50 ลิตร
ความจุสุทธิ : 40 ลิตร
เมนูปรุงอาหารอัตโนมัติ 50 เมนู
บันทึกเมนูปรุงอาหารส่วนตัวเพิ่มได้ 10 เมนู
จอแสดงผลกราฟฟิกสีแบบ TFT พร้อมระบบควบคุมการทำงานแบบสัมผัส
ตั้งเวลาปรุงอาหารล่วงหน้าอัตโนมัติ
ตั้งเวลาสิ้นสุดการปรุงอาหารอัตโนมัติ
ตั้งเวลาให้กริ่งสัญญาณดังเตือน โดยไม่ตัดการทำงาน
มีสัญญาณดังเตือนเมื่อสิ้นสุดการปรุงอาหาร
ระบบควบคุมอุณหภูมิแบบอิเล็กทรอนิกส์ที่แม่นยำ
หยุดการทำงานอัตโนมัติเมื่อเปิดประตู
ปรับอุณหภูมิได้ 30-250 องศาเซลเซียส
ประตูปิดแบบนุ่มนวล ระบบ Soft Close
กระจกแบบ ECLIPSE glass
มีระบบเปิดไฟส่องสว่างเมื่อเปิดประตูเตาอบ
หลอดไฟ ฮาโลเจน 2 ดวง (40 วัตต์) สว่างทั่วทั้งเตาอบ
มีแผ่นป้องกันคลื่นไมโครเวฟ
ให้กำลังอบด้วยไมโครเวฟ 1000 วัตต์
มีระบบจำกัดการใช้พลังงาน
อัตราการกินไฟสูงสุด : 3100 วัตต์

ความถี่ : 50 เฮิรตซ์
กระแสไฟ : 14 แอมแปร์
แรงดันไฟฟ้า : 220-240 โวลต์

อุปกรณ์เสริม
ถาดแก้วพร้อมตะแกรง 1 ชิ้น
ชั้นตะแกรงชุบโครเมี่ยม 1 ชิ้น
รางเลื่อน 1 ชุด

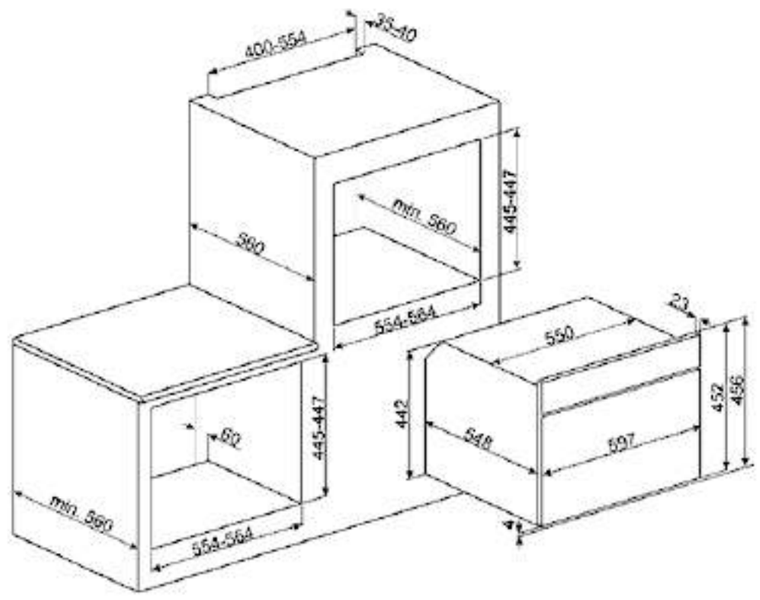


smeg
smeg

SF4104VCN

COMBINATION STEAM OVEN, VAPOR CLEAN,
COMPACT 45 CM, LINEA, BLACK



PLUS:

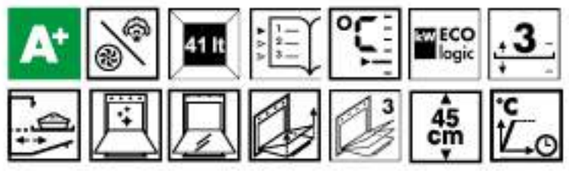

FUNCTIONS:



Gross capacity: 50 lt
Net volume of the cavity: 41 lt
Other Steam functions: Tank cleaning,
Water outlet, Water input
50 preset cooking programs
10 free personal cooking programs
TFT graphic display with colors touch screen
Delay start and automatic end cooking program
Minute minder
Acoustic alarm
Electronic thermostatic controls
Automatic switch-off when door is opened
Steam stop when door is opened
Temperatures: from 30°C to 250°C
Soft close door
Lighting when door is opened
1 halogen lamp (40 W)
Limited power consumption mode
Electrical connection rating (W): 3100 W
Energy consumption per cycle in
conventional mode: 0.85 KWh
Energy consumption per cycle in
fan-forced convection: 0.59 KWh

Frequency (Hz): 50/60 Hz
Current: 14 Amp
Voltage: 220-240 V

ACCESSORIES INCLUDED:
Enameled deep tray of 40 mm
Insert for tray
1 grid with back stop and side stop
1 st steel deep tray of 40 mm
1 st steel tray
Pair partially extractable telescopic guides
Other: **Boiler cover, Beaker,** Sponge

SF4104VCS

COMBINATION STEAM OVEN, VAPORCLEAN,
COMPACT 45 CM, LINEA, SILVER GLASS



คุณสมบัติพิเศษ :

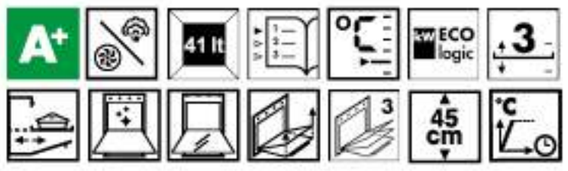

โปรแกรมปรุงอาหาร :



ความจุรวม : 50 ลิตร
ความจุสุทธิ : 41 ลิตร
โปรแกรมอบไอน้ำอื่น : โปรแกรมทำความสะอาดกล่องเก็บน้ำ,
โปรแกรมเติมน้ำเข้าเครื่อง, โปรแกรมปล่อยน้ำออกจากเครื่อง
เมนูปรุงอาหารอัตโนมัติ 50 เมนู
บันทึกเมนูปรุงอาหารส่วนตัวเพิ่มได้ 10 เมนู
จอแสดงผลกราฟฟิกสีแบบ TFT พร้อมระบบควบคุมการทำงานแบบสัมผัส
ตั้งเวลาปรุงอาหารล่วงหน้าอัตโนมัติ
ตั้งเวลาสิ้นสุดการปรุงอาหารอัตโนมัติ
ตั้งเวลาให้กริ่งสัญญาณดังเตือน โดยไม่ตัดการทำงาน
มีสัญญาณดังเตือนเมื่อสิ้นสุดการปรุงอาหาร
ระบบควบคุมอุณหภูมิแบบอิเล็กทรอนิกส์ที่แม่นยำ
หยุดการทำงานอัตโนมัติเมื่อเปิดประตู
ปรับอุณหภูมิได้ 30 - 250 องศาเซลเซียส
ประตูปิดแบบนุ่มนวล ระบบ Soft Close
มีระบบเปิดไฟส่องสว่างเมื่อเปิดประตู
หลอดไฟ ฮาโลเจน 1 ดวง (40 วัตต์) สว่างทั่วทั้งเตาอบ
มีระบบจำกัดการใช้พลังงาน
อัตราการกินไฟสูงสุด : 3100 วัตต์
อัตราการกินไฟเมื่อใช้โปรแกรมอบมาตรฐาน : 0.85 กิโลวัตต์/ชั่วโมง
อัตราการกินไฟเมื่อใช้โปรแกรมพัดลมร้อน : 0.59 กิโลวัตต์/ชั่วโมง

ความถี่ : 50/60 เฮิรตซ์
กระแสไฟ : 14 แอมแปร์
แรงดันไฟฟ้า : 220-240 โวลต์

อุปกรณ์เสริม
ถาดพร้อมตะแกรง (ลึก 40 มม.) 1 ใบ
ชั้นตะแกรงชุบโครเมี่ยม 1 ชิ้น
ถาดสเตนเลส สตีล (ลึก 40 มม.) 1 ใบ
ถาดสเตนเลส สตีล 1 ใบ
รางเลื่อน 1 ชุด
อื่น ๆ : ฝาครอบกระจายไอน้ำ
Beaker ตวงน้ำ
ฟองน้ำสำหรับทำความสะอาด

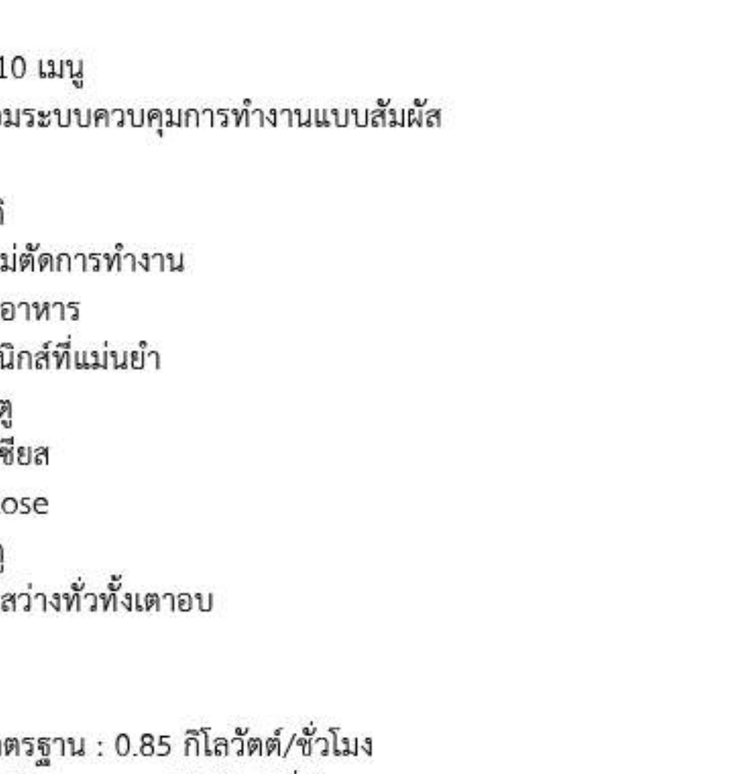


smeg
smeg

SF4104MCN

ELECTRIC COMBINATION MICROWAVE OVEN,
VAPOR CLEAN, COMPACT 45 CM,
LINEA, BLACK



PLUS:

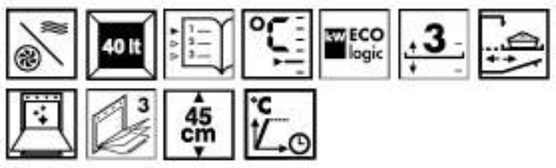

FUNCTIONS:



Gross capacity: 50 lt
Net volume of the cavity: 40 lt
50 preset cooking programs
10 free personal cooking programs
TFT grafic display with colours touch screen
Delay start and automatic end cooking program
Minute minder
Acoustic alarm
Electronic thermostatic controls
Automatic switch-off when door is opened
Temperatures: from 30°C to 250°C
Soft close door
Stopsol glass (Only SF4104MCS)
Lighting when door is opened
2 halogen lamps (40 W)
Microwave screen protection
Microwave effective power: 1000 W
Limited power consumption mode
Electrical connection rating (W): 3100 W

Frequency (Hz): 50 Hz
Current: 14 Amp
Voltage: 220-240 V

ACCESSORIES INCLUDED:

1 glass tray
Insert for tray
1 grid with back stop and side stop
Pair partially extractable telescopic guides

SF4104MCS

ELECTRIC COMBINATION MICROWAVE OVEN,
VAPOR CLEAN, COMPACT 45 CM,
LINEA, SILVER GLASS



คุณสมบัติพิเศษ :

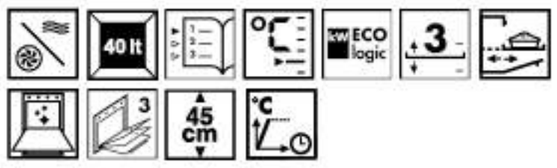

โปรแกรมปรุงอาหาร :



ความจุรวม : 50 ลิตร
ความจุสุทธิ : 40 ลิตร
เมนูปรุงอาหารอัตโนมัติ 50 เมนู
บันทึกเมนูปรุงอาหารส่วนตัวเพิ่มได้ 10 เมนู
จอแสดงผลกราฟฟิกสีแบบ TFT พร้อมระบบควบคุมการทำงานแบบสัมผัส
ตั้งเวลาปรุงอาหารล่วงหน้าอัตโนมัติ
ตั้งเวลาสิ้นสุดการปรุงอาหารอัตโนมัติ
ตั้งเวลาให้กริ่งสัญญาณดังเตือน โดยไม่ตัดการทำงาน
มีสัญญาณดังเตือนเมื่อสิ้นสุดการปรุงอาหาร
ระบบควบคุมอุณหภูมิแบบอิเล็กทรอนิกส์ที่แม่นยำ
หยุดการทำงานอัตโนมัติเมื่อเปิดประตู
ปรับอุณหภูมิได้ 30-250 องศาเซลเซียส
ประตูปิดแบบนุ่มนวล ระบบ Soft Close
กระจกแบบ Stopsol (เฉพาะรุ่น SF4104MCS)
มีระบบเปิดไฟส่องสว่างเมื่อเปิดประตูเตาอบ
หลอดไฟ ฮาโลเจน 2 ดวง (40 วัตต์) สว่างทั่วทั้งเตาอบ
มีแผ่นป้องกันคลื่นไมโครเวฟ
ให้กำลังอบด้วยไมโครเวฟ 1000 วัตต์
มีระบบจำกัดการใช้พลังงาน
อัตราการกินไฟสูงสุด : 3100 วัตต์

ความถี่ : 50/60 เฮิรตซ์
กระแสไฟ : 14 แอมแปร์
แรงดันไฟฟ้า : 220-240 โวลต์

อุปกรณ์เสริม

ถาดแก้วพร้อมตะแกรง 1 ชิ้น
ชั้นตะแกรงชุบโครเมี่ยม 1 ชิ้น
รางเลื่อน 1 ชุด (แบบเลื่อนออกจนสุด)

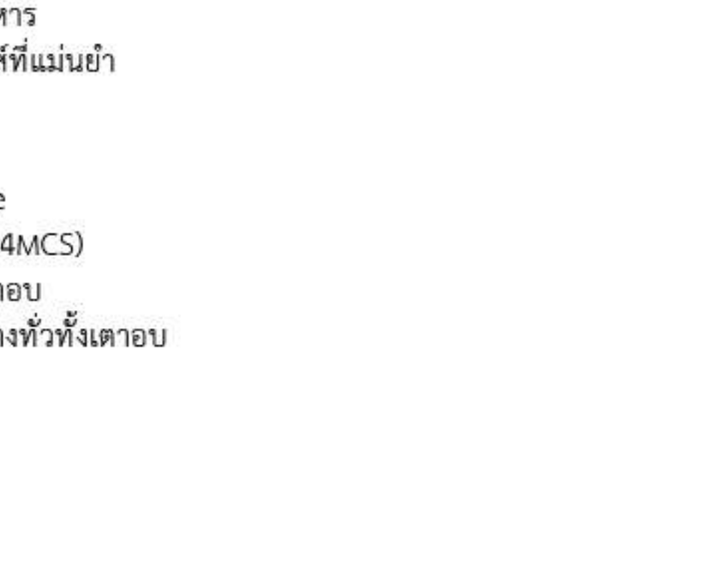

SF4102VCN

COMBINATION STEAM OVEN, VAPOR CLEAN,
COMPACT 45 CM, LINEA, BLACK



PLUS:

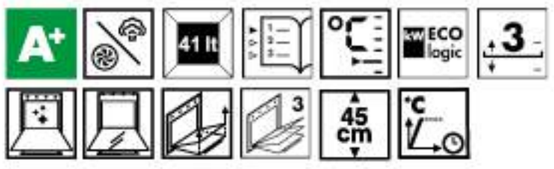

FUNCTIONS:



Gross capacity: 50 lt
Net volume of the cavity: 41 lt
Other Steam functions: Tank cleaning,
Water outlet, Water input
20 preset cooking programs
Large LCD display
Delay start and automatic end cooking program
Minute minder
Acoustic alarm
Ergonomic backlit controls
Electronic thermostatic controls
Automatic switch-off when door is opened
Steam stop when door is opened
Temperatures: from 30°C to 250°C
Soft close door
Lighting when door is opened
1 halogen lamp (40 W)
Limited power consumption mode
Electrical connection rating (W): 3100 W
Energy consumption per cycle in
conventional mode: 0.85 KWh
Energy consumption per cycle in
fan-forced convection: 0.59 KWh

Frequency (Hz): 50/60 Hz
Current: 14 Amp
Voltage: 220-240 V

ACCESSORIES INCLUDED:
Enameled deep tray of 40 mm
Insert for tray
1 grid with back stop
1 st steel deep tray of 40 mm
1 st steel tray
Other: Boiler cover, Beaker, Sponge

SF4102VCS

COMBINATION STEAM OVEN, VAPOR CLEAN,
COMPACT 45 CM, LINEA, SILVER GLASS



คุณสมบัติพิเศษ :

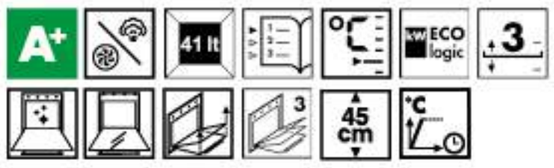

โปรแกรมปรุงอาหาร :



ความจุรวม : 50 ลิตร
ความจุสุทธิ : 41 ลิตร
โปรแกรมอบไอน้ำอื่น : โปรแกรมทำความสะอาดกล่องเก็บน้ำ,
โปรแกรมเติมน้ำเข้าเครื่อง, โปรแกรมปล่อยน้ำออกจากเครื่อง
เมนูปรุงอาหารอัตโนมัติ 20 เมนู
จอแสดงผลแบบ LCD ขนาดใหญ่
ตั้งเวลาปรุงอาหารล่วงหน้าอัตโนมัติ
ตั้งเวลาสิ้นสุดการปรุงอาหารอัตโนมัติ
ตั้งเวลาให้กริ่งสัญญาณดังเตือน โดยไม่ตัดการทำงาน
มีสัญญาณดังเตือนเมื่อสิ้นสุดการปรุงอาหาร
ปุ่มควบคุมเรืองแสง
ระบบควบคุมอุณหภูมิแบบอิเล็กทรอนิกส์ที่แม่นยำ
หยุดการทำงานอัตโนมัติเมื่อเปิดประตู
ปรับอุณหภูมิได้ 30 - 250 องศาเซลเซียส
ระบบอบไอน้ำหยุดทำงานเมื่อเปิดประตู
ประตูปิดแบบนุ่มนวล ระบบ Soft Close
มีระบบเปิดไฟส่องสว่างเมื่อเปิดประตู
หลอดไฟ ฮาโลเจน 1 ดวง (40 วัตต์) สว่างทั่วทั้งเตาอบ
มีระบบจำกัดการใช้พลังงาน
อัตราการกินไฟสูงสุด : 3100 วัตต์
อัตราการกินไฟเมื่อใช้โปรแกรมอบมาตรฐาน : 0.85 กิโลวัตต์/ชั่วโมง
อัตราการกินไฟเมื่อใช้โปรแกรมพัดลมร้อน : 0.59 กิโลวัตต์/ชั่วโมง

ความถี่ : 50/60 เฮิรตซ์
กระแสไฟ : 14 แอมแปร์
แรงดันไฟฟ้า : 220-240 โวลต์

อุปกรณ์เสริม
ถาดพร้อมตะแกรง (ลึก 40 มม.) 1 ใบ
ชั้นตะแกรงชุบโครเมี่ยม 1 ชิ้น
ถาดสเตนเลส สตีล (ลึก 40 มม.) 1 ใบ
ถาดสเตนเลส สตีล 1 ใบ
อื่น ๆ : ฝาครอบกระจายไอน้ำ
Beaker ตวงน้ำ
ฟองน้ำสำหรับทำความสะอาด

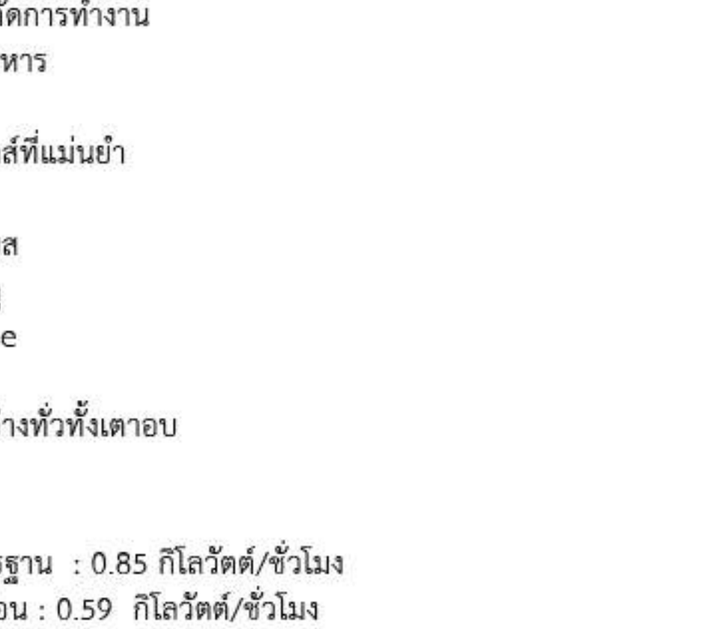

SF4102VN

ELECTRIC STEAM OVEN,
COMPACT 45 CM, LINEA, BLACK



PLUS:



FUNCTIONS:



Gross capacity: 50 lt
Net volume of the cavity: 41 lt
Other Steam functions: Tank cleaning,
Water outlet, Water input
20 preset cooking programs
Large LCD display
Delay start and automatic end cooking program
Minute minder
Acoustic alarm
Ergonomic backlit controls
Electronic thermostatic controls
Automatic switch-off when door is opened
Steam stop when door is opened
Temperatures: from 30°C to 100°C
Soft close door
Lighting when door is opened
1 halogen lamp (40 W)
Limited power consumption mode
Electrical connection rating (W): 2100 W

Frequency (Hz): 50/60 Hz
Current: 10 Amp
Voltage: 220-240 V

ACCESSORIES INCLUDED:
1 grid with back stop
1 st steel deep tray of 40 mm
1 st steel tray
Other: Boiler cover, Beaker, Sponge

SF4102VS

ELECTRIC STEAM OVEN,
COMPACT 45 CM, LINEA, SILVER GLASS



คุณสมบัติพิเศษ :



โปรแกรมปรุงอาหาร :



ความจุรวม : 50 ลิตร
ความจุสุทธิ : 41 ลิตร
โปรแกรมอบไอน้ำอื่น : โปรแกรมทำความสะอาดกล่องเก็บน้ำ,
โปรแกรมเติมน้ำเข้าเครื่อง, โปรแกรมปล่อยน้ำออกจากเครื่อง
เมนูปรุงอาหารอัตโนมัติ 20 เมนู
จอแสดงผลแบบ LCD ขนาดใหญ่
ตั้งเวลาปรุงอาหารล่วงหน้าอัตโนมัติ
ตั้งเวลาสิ้นสุดการปรุงอาหารอัตโนมัติ
ตั้งเวลาให้กริ่งสัญญาณดังเตือน โดยไม่ตัดการทำงาน
มีสัญญาณดังเตือนเมื่อสิ้นสุดการปรุงอาหาร
ปุ่มควบคุมเรืองแสง
ระบบควบคุมอุณหภูมิแบบอิเล็กทรอนิกส์ที่แม่นยำ
หยุดการทำงานอัตโนมัติเมื่อเปิดประตู
ระบบอบไอน้ำหยุดทำงานเมื่อเปิดประตู
ปรับอุณหภูมิได้ 30 - 100 องศาเซลเซียส
ประตูปิดแบบนุ่มนวล ระบบ Soft Close
มีระบบเปิดไฟส่องสว่างเมื่อเปิดประตู
หลอดไฟ ฮาโลเจน 1 ดวง (40 วัตต์) สว่างทั่วทั้งเตาอบ
มีระบบจำกัดการใช้พลังงาน
อัตราการกินไฟสูงสุด : 2100 วัตต์

ความถี่ : 50/60 เฮิรตซ์
กระแสไฟ : 10 แอมแปร์
แรงดันไฟฟ้า : 220-240 โวลต์

อุปกรณ์เสริม
ชั้นตะแกรงชุบโครเมี่ยม 1 ชิ้น
ถาดสเตนเลส สตีล (ลึก 40 มม.) 1 ใบ
ถาดสเตนเลส สตีล 1 ใบ
อื่น ๆ : ฝาครอบกระจายไอน้ำ, Beaker ตวงน้ำ
ฟองน้ำสำหรับทำความสะอาด

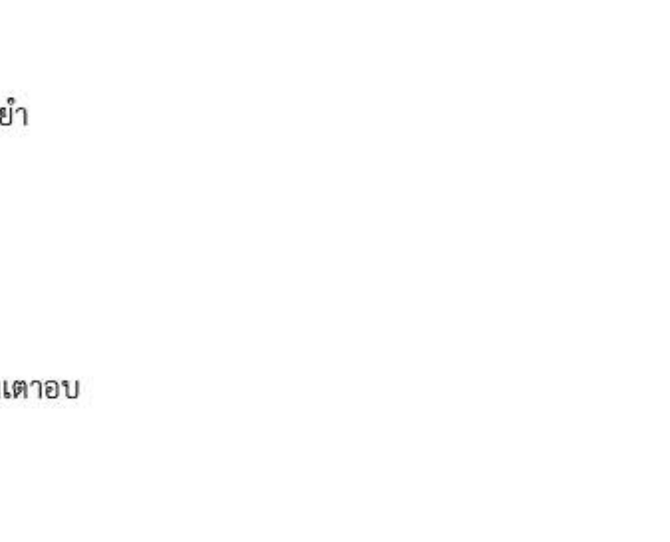

SF4102MCN

ELECTRIC COMBINATION MICROWAVE OVEN,
VAPOR CLEAN, COMPACT 45 CM, LINEA, BLACK



PLUS:

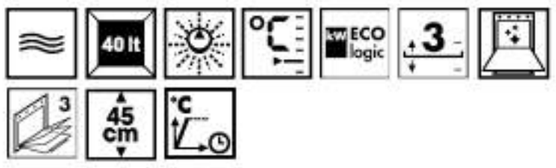

FUNCTIONS:



Gross capacity: 50 lt
Net volume of the cavity: 40 lt
20 preset cooking programs
Door Standard opening
Large LCD display
Delay start and automatic end cooking program
Minute minder
Electronic timer
Standard tones
Acoustic alarm
Ergonomic backlit controls
Electronic thermostatic controls
Automatic switch-off when door is opened
Temperatures: from 30°C to 250°C
Soft close door
Lighting when door is opened
2 halogen lamp (40 W)
Crisp plate
Microwave screen protection
Microwave effective power: 1000 W
Limited power consumption mode
Electrical connection rating (W): 3100 W

Frequency (Hz): 50 Hz
Current: 14 Amp
Voltage: 220-240 V

ACCESSORIES INCLUDED:
1 grid with back stop

SF4102MCS

ELECTRIC COMBINATION MICROWAVE OVEN,
VAPOR CLEAN, COMPACT 45 CM, LINEA, SILVER GLASS



คุณสมบัติพิเศษ :

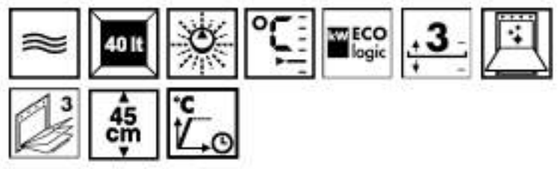

โปรแกรมปรุงอาหาร :



ความจุรวม : 50 ลิตร
ความจุสุทธิ : 40 ลิตร
เมนูปรุงอาหารอัตโนมัติ 20 เมนู
จอแสดงผลแบบ LCD ขนาดใหญ่
ตั้งเวลาปรุงอาหารล่วงหน้าอัตโนมัติ
ตั้งเวลาสิ้นสุดการปรุงอาหารอัตโนมัติ
ตั้งเวลาให้กริ่งสัญญาณดังเตือน โดยไม่ตัดการทำงาน
มีสัญญาณดังเตือนเมื่อสิ้นสุดการปรุงอาหาร
ปุ่มควบคุมเรืองแสง
ระบบควบคุมอุณหภูมิแบบอิเล็กทรอนิกส์ที่แม่นยำ
หยุดการทำงานอัตโนมัติเมื่อเปิดประตู
ปรับอุณหภูมิได้ 30 - 250 องศาเซลเซียส
ประตูปิดแบบนุ่มนวล ระบบ Soft Close
มีระบบเปิดไฟส่องสว่างเมื่อเปิดประตูเตาอบ
หลอดไฟ ฮาโลเจน 2 ดวง (40 วัตต์)
มีถาดกลมสำหรับอบไมโครเวฟ
มีแผ่นป้องกันคลื่นไมโครเวฟ
ให้กำลังอบด้วยไมโครเวฟ 1000 วัตต์
มีระบบจำกัดการใช้พลังงาน
อัตราการกินไฟสูงสุด : 3100 วัตต์

ความถี่ : 50/60 เฮิรตซ์
กระแสไฟ : 14 แอมแปร์
แรงดันไฟฟ้า : 220-240 โวลต์

อุปกรณ์เสริม
ชั้นตะแกรงชุบโครเมี่ยม

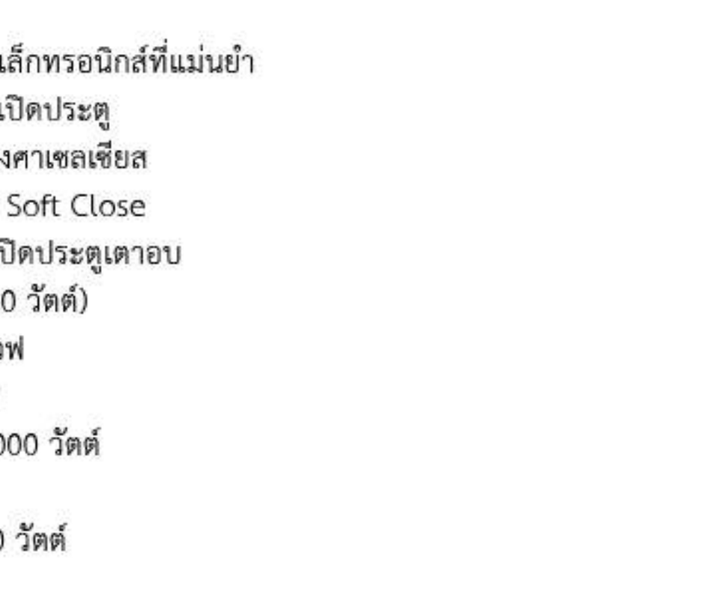

SF4102MN

MICROWAVE WITH GRILL OVEN,
COMPACT 45 CM, LINEA, BLACK



PLUS:

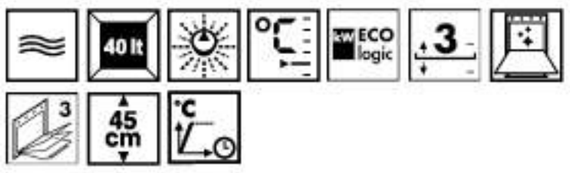

FUNCTIONS:



Gross capacity: 50 lt
Net volume of the cavity: 40 lt
Large LCD display
Delay start and automatic end cooking program
Minute minder
Acoustic alarm
Ergonomic backlit controls
Electronic thermostatic controls
Automatic switch-off when door is opened
Temperatures: from 50°C to 250°C
Soft close door
Lighting when door is opened
1 halogen lamp (40 W)
Crisp plate
Microwave screen protection
Microwave effective power: 1000 W
Limited power consumption mode
Electrical connection rating (W): 3300 W

Frequency (Hz): 50 Hz
Current: 15 Amp
Voltage: 220-240 V

ACCESSORIES INCLUDED:
1 grid with back stop

SF4102MS

MICROWAVE WITH GRILL OVEN,
COMPACT 45 CM, LINEA,, SILVER GLASS



คุณสมบัติพิเศษ :

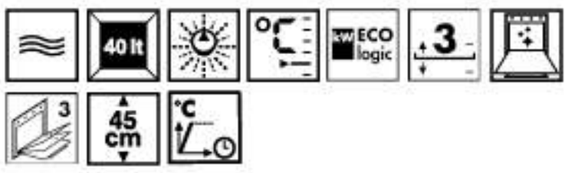

โปรแกรมปรุงอาหาร :



ความจุรวม : 50 ลิตร
ความจุสุทธิ : 40 ลิตร
จอแสดงผลแบบ LCD ขนาดใหญ่
ตั้งเวลาปรุงอาหารล่วงหน้าอัตโนมัติ
ตั้งเวลาสิ้นสุดการปรุงอาหารอัตโนมัติ
ตั้งเวลาให้กริ่งสัญญาณดังเตือน โดยไม่ตัดการทำงาน
มีสัญญาณดังเตือนเมื่อสิ้นสุดการปรุงอาหาร
ปุ่มควบคุมเรืองแสง
ระบบควบคุมอุณหภูมิแบบอิเล็กทรอนิกส์ที่แม่นยำ
หยุดการทำงานอัตโนมัติเมื่อเปิดประตู
ปรับอุณหภูมิได้ 50 - 250 องศาเซลเซียส
ประตูปิดแบบนุ่มนวล ระบบ Soft Close
มีระบบเปิดไฟส่องสว่างเมื่อเปิดประตูเตาอบ
หลอดไฟ ฮาโลเจน 1 ดวง (40 วัตต์)
มีถาดกลมสำหรับอบไมโครเวฟ
มีแผ่นป้องกันคลื่นไมโครเวฟ
ให้กำลังอบด้วยไมโครเวฟ 1000 วัตต์
มีระบบจำกัดการใช้พลังงาน
อัตราการกินไฟสูงสุด : 3300 วัตต์

ความถี่ : 50/60 เฮิรตซ์
กระแสไฟ : 15 แอมแปร์
แรงดันไฟฟ้า : 220-240 โวลต์

อุปกรณ์เสริม
ชั้นตะแกรงชุบโครเมี่ยม 1 ชิ้น




smeg

SF4390VCX1

COMBINATION STEAM OVEN, VAPOR CLEAN,
COMPACT 45 CM, CLASSICA,
ANTIFINGERPRINT STAINLESS STEEL



PLUS:

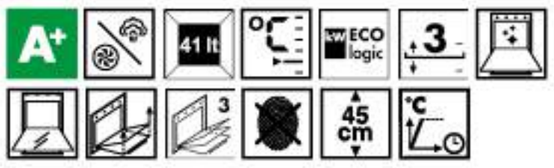

FUNCTIONS:



Gross capacity: 50 lt
Net volume of the cavity: 41 lt
Other Steam functions: Tank cleaning, Water outlet, Water input
20 preset cooking programs
Large LCD display
Delay start and automatic end cooking program
Minute minder
Acoustic alarm
Electronic thermostatic controls
Automatic switch-off when door is opened
Steam stop when door is opened
Temperatures: from 30°C to 250°C
Soft close door
ECLIPSE glass
Lighting when door is opened
1 halogen lamp (40 W)
Limited power consumption mode
Electrical connection rating (W): 3100 W
Energy consumption per cycle in conventional mode: 0.85 KWh
Energy consumption per cycle in fan-forced convection: 0.59 KWh

Frequency (Hz): 50/60 Hz
Current: 14 Amp
Voltage: 220-240 V

ACCESSORIES INCLUDED:
Enameled deep tray of 40 mm
Insert for tray
1 grid with back stop
1 st steel deep tray of 40 mm
1 st steel tray
Other: Boiler cover, Beaker, Sponge

คุณสมบัติพิเศษ :

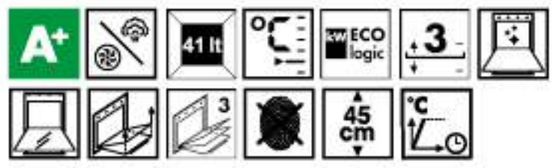

โปรแกรมปรุงอาหาร :



ความจุรวม : 50 ลิตร
ความจุสุทธิ : 41 ลิตร
โปรแกรมอบไอน้ำอื่น : โปรแกรมทำความสะอาดกล่องเก็บน้ำ, โปรแกรมเติมน้ำเข้าเครื่อง, โปรแกรมปล่อยน้ำออกจากเครื่อง
เมนูปรุงอาหารอัตโนมัติ 20 เมนู
จอแสดงผลแบบ LCD ขนาดใหญ่
ตั้งเวลาปรุงอาหารล่วงหน้าอัตโนมัติ
ตั้งเวลาสิ้นสุดการปรุงอาหารอัตโนมัติ
ตั้งเวลาให้กริ่งสัญญาณดังเตือน โดยไม่ตัดการทำงาน
มีสัญญาณดังเตือนเมื่อสิ้นสุดการปรุงอาหาร
ระบบควบคุมอุณหภูมิแบบอิเล็กทรอนิกส์ที่แม่นยำ
หยุดการทำงานอัตโนมัติเมื่อเปิดประตู
ปรับอุณหภูมิได้ 30 - 250 องศาเซลเซียส
ประตูปิดแบบนุ่มนวล ระบบ Soft Close
กระจกแบบ ECLIPSE กันความร้อนได้
มีระบบเปิดไฟส่องสว่างเมื่อเปิดประตู
หลอดไฟ ฮาโลเจน 1 ดวง (40 วัตต์) สว่างทั่วทั้งเตาอบ
มีระบบจำกัดการใช้พลังงาน
อัตราการกินไฟสูงสุด : 3100 วัตต์
อัตราการกินไฟเมื่อใช้โปรแกรมอบมาตรฐาน : 0.85 กิโลวัตต์/ชั่วโมง
อัตราการกินไฟเมื่อใช้โปรแกรมพัดลมร้อน : 0.59 กิโลวัตต์/ชั่วโมง

ความถี่ : 50/60 เฮิรตซ์
กระแสไฟ : 14 แอมแปร์
แรงดันไฟฟ้า : 220-240 โวลต์

อุปกรณ์เสริม
ถาดพร้อมตะแกรง (ลึก 40 มม.) 1 ใบ
ชั้นตะแกรงชุบโครเมี่ยม 1 ชิ้น
ถาดสเตนเลส สตีล (ลึก 40 มม.) 1 ใบ
ถาดสเตนเลส สตีล 1 ใบ
อื่น ๆ : ฝาครอบกระจายไอน้ำ, Beaker ตวงน้ำ
ฟองน้ำสำหรับทำความสะอาด

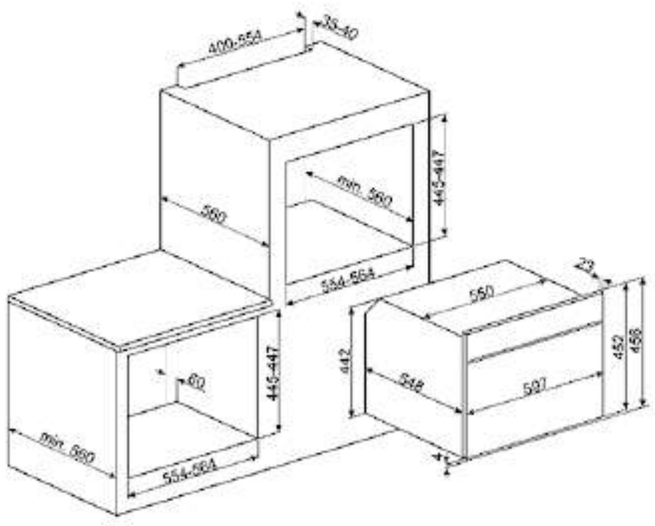

SF4390VX1

ELECTRIC STEAM OVEN,
COMPACT 45 CM, CLASSICA, STAINLESS STEEL



PLUS:

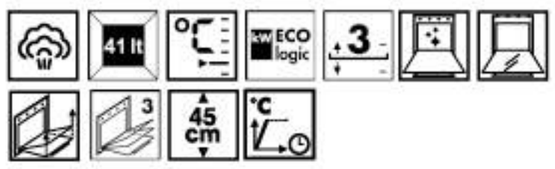

FUNCTIONS:



Gross capacity: 50 lt
Net volume of the cavity: 41 lt
Other Steam functions: Tank cleaning, Water outlet, Water input
20 preset cooking programs
Large LCD display
Delay start and automatic end cooking program
Minute minder
Acoustic alarm
Electronic thermostatic controls
Automatic switch-off when door is opened
Steam stop when door is opened
Temperatures: from 50°C to 100°C
Soft close door
ECLIPSE glass
Lighting when door is opened
1 halogen lamp (40 W)
Limited power consumption mode
Electrical connection rating (W): 2100 W

Frequency (Hz): 50/60 Hz
Current: 10 Amp
Voltage: 220-240 V

ACCESSORIES INCLUDED:

1 st steel deep tray of 40 mm
1 st steel tray
Other: Boiler cover, Beaker, Sponge

คุณสมบัติพิเศษ :

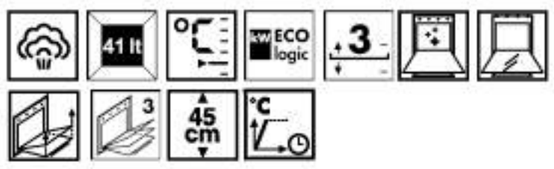

โปรแกรมปรุงอาหาร :



ความจุรวม : 50 ลิตร
ความจุสุทธิ : 41 ลิตร
โปรแกรมอบไอน้ำอื่น : โปรแกรมทำความสะอาดกล่องเก็บน้ำ, โปรแกรมเติมน้ำเข้าเครื่อง, โปรแกรมปล่อยน้ำออกจากเครื่อง
เมนูปรุงอาหารอัตโนมัติ 20 เมนู
จอแสดงผลแบบ LCD ขนาดใหญ่
ตั้งเวลาปรุงอาหารล่วงหน้าอัตโนมัติ
ตั้งเวลาสิ้นสุดการปรุงอาหารอัตโนมัติ
ตั้งเวลาให้กริ่งสัญญาณดังเตือน โดยไม่ตัดการทำงาน
มีสัญญาณดังเตือนเมื่อสิ้นสุดการปรุงอาหาร
ระบบควบคุมอุณหภูมิแบบอิเล็กทรอนิกส์ที่แม่นยำ
หยุดการทำงานอัตโนมัติเมื่อเปิดประตู
ปรับอุณหภูมิได้ 50 - 100 องศาเซลเซียส
ประตูปิดแบบนุ่มนวล ระบบ Soft Close
กระจกแบบ ECLIPSE กันความร้อนได้
มีระบบเปิดไฟส่องสว่างเมื่อเปิดประตู
หลอดไฟ ฮาโลเจน 1 ดวง (40 วัตต์) สว่างทั่วทั้งเตาอบ
มีระบบจำกัดการใช้พลังงาน
อัตราการกินไฟสูงสุด : 2100 วัตต์

ความถี่ : 50/60 เฮิรตซ์
กระแสไฟ : 10 แอมแปร์
แรงดันไฟฟ้า : 220-240 โวลต์

อุปกรณ์เสริม

ถาดสเตนเลส สตีล (ลึก 40 มม.) 1 ใบ
ถาดสเตนเลส สตีล 1 ใบ
อื่น ๆ : ฝาครอบกระจายไอน้ำ
Beaker ตวงน้ำ
ฟองน้ำสำหรับทำความสะอาด



SF4390MCX

ELECTRIC COMBINATION MICROWAVE OVEN,
VAPOR CLEAN, COMPACT 45 CM, CLASSICA,
ANTIFINGERPRINT STAINLESS STEEL



PLUS:

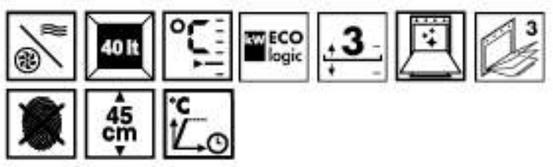

FUNCTIONS:



Gross capacity: 50 lt
Net volume of the cavity: 40 lt
20 preset cooking programs
Large LCD display
Delay start and automatic end cooking program
Minute minder
Acoustic alarm
Electronic thermostatic controls
Automatic switch-off when door is opened
Temperatures: from 30°C to 250°C
Soft close door
ECLIPSE glass
Lighting when door is opened
2 halogen lamps (40 W)
Microwave screen protection
Microwave effective power: 1000 W
Limited power consumption mode
Electrical connection rating (W): 3100 W

Frequency (Hz): 50 Hz
Current: 14 Amp
Voltage: 220-240 V

ACCESSORIES INCLUDED:
1 glass tray
Insert for tray
1 grid with back stop

คุณสมบัติพิเศษ :

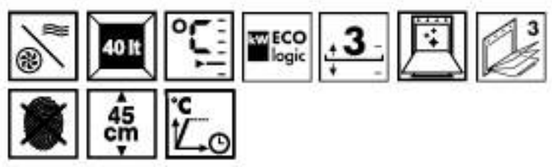

โปรแกรมปรุงอาหาร :



ความจุรวม : 50 ลิตร
ความจุสุทธิ : 40 ลิตร
เมนูปรุงอาหารอัตโนมัติ 20 เมนู
จอแสดงผลแบบ LCD ขนาดใหญ่
ตั้งเวลาปรุงอาหารล่วงหน้าอัตโนมัติ
ตั้งเวลาสิ้นสุดการปรุงอาหารอัตโนมัติ
ตั้งเวลาให้กริ่งสัญญาณดังเตือน โดยไม่ตัดการทำงาน
มีสัญญาณดังเตือนเมื่อสิ้นสุดการปรุงอาหาร
ระบบควบคุมอุณหภูมิแบบอิเล็กทรอนิกส์ที่แม่นยำ
หยุดการทำงานอัตโนมัติเมื่อเปิดประตู
ปรับอุณหภูมิได้ 30 - 250 องศาเซลเซียส
ประตูปิดแบบนุ่มนวล ระบบ Soft Close
กระจกแบบ ECLIPSE กันความร้อนได้
มีระบบเปิดไฟส่องสว่างเมื่อเปิดประตูเตาอบ
หลอดไฟ ฮาโลเจน 2 ดวง (40 วัตต์)
มีแผ่นป้องกันคลื่นไมโครเวฟ
ให้กำลังอบด้วยไมโครเวฟ 1000 วัตต์
มีระบบจำกัดการใช้พลังงาน
อัตราการกินไฟสูงสุด : 3100 วัตต์

ความถี่ : 50 เฮิรตซ์
กระแสไฟ : 14 แอมแปร์
แรงดันไฟฟ้า : 220-240 โวลต์

อุปกรณ์เสริม
ถาดแก้วพร้อมตะแกรง 1 ชิ้น
ชั้นตะแกรงชุบโครเมี่ยม 1 ชิ้น

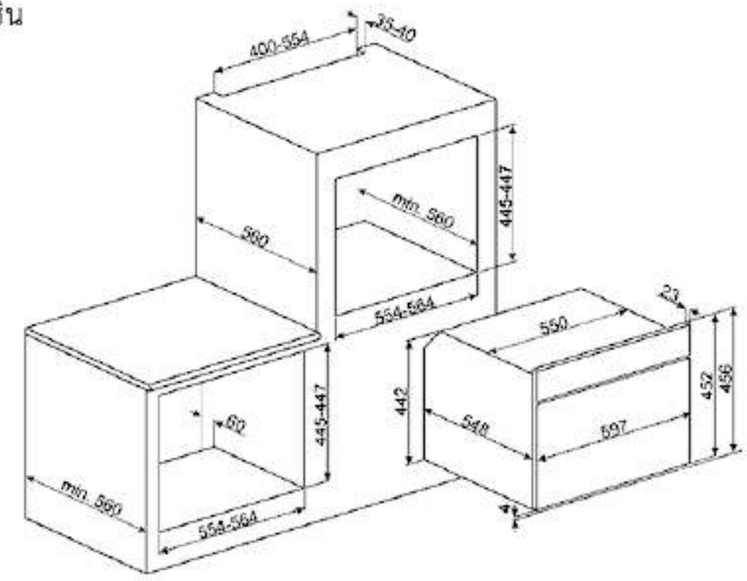

SF4390MX

MICROWAVE WITH GRILL OVEN, COMPACT 45 CM
CLASSICA, ANTIFINGERPRINT STAINLESS STEEL



PLUS:



FUNCTIONS:



Gross capacity: 50 lt
Net volume of the cavity: 40 lt
Large LCD display
Delay start and automatic end cooking program
Minute minder
Acoustic alarm
Electronic thermostatic controls
Automatic switch-off when door is opened
Temperatures: from 50°C to 250°C
Soft Close door
ECLIPSE glass
Lighting when door is opened
1 halogen lamp (40 W)
Crisp plate
Microwave screen protection
Microwave effective power: 1000 W
Limited power consumption mode
Electrical connection rating (W): 3300 W

Frequency (Hz): 50 Hz
Current (A): 15 Amp
Voltage (V): 220-240 V

ACCESSORIES INCLUDED:
1 grid with back stop

คุณสมบัติพิเศษ :



โปรแกรมปรุงอาหาร :



ความจุรวม : 50 ลิตร
ความจุสุทธิ : 40 ลิตร
จอแสดงผลแบบ LCD ขนาดใหญ่
ตั้งเวลาปรุงอาหารล่วงหน้าอัตโนมัติ
ตั้งเวลาสิ้นสุดการปรุงอาหารอัตโนมัติ
ตั้งเวลาให้กริ่งสัญญาณดังเตือน โดยไม่ตัดการทำงาน
มีสัญญาณดังเตือนเมื่อสิ้นสุดการปรุงอาหาร
ระบบควบคุมอุณหภูมิแบบอิเล็กทรอนิกส์
ตัดการทำงานอัตโนมัติเมื่อเปิดประตู
ปรับระดับอุณหภูมิได้ 50 - 250 องศาเซลเซียส
ประตูปิดแบบนุ่มนวล Soft Close
กระจกแบบ ECLIPSE กันความร้อนได้
มีระบบเปิดไฟส่องสว่างเมื่อเปิดประตู
ไฟฮาโลเจน 1 ดวง (40 วัตต์)
มีถาดกลมสำหรับอบไมโครเวฟ
มีแผ่นป้องกันคลื่นไมโครเวฟ
ให้กำลังอบด้วยไมโครเวฟ 1000 วัตต์
มีระบบจำกัดการใช้พลังงาน
อัตราการกินไฟสูงสุด : 3,300 วัตต์

ความถี่ : 50 เฮิรตซ์
กระแสไฟฟ้า : 15 แอมแปร์
แรงดันไฟฟ้า 220-240 โวลต์

อุปกรณ์เสริม :
ตะแกรงสำหรับย่าง 1 ชิ้น

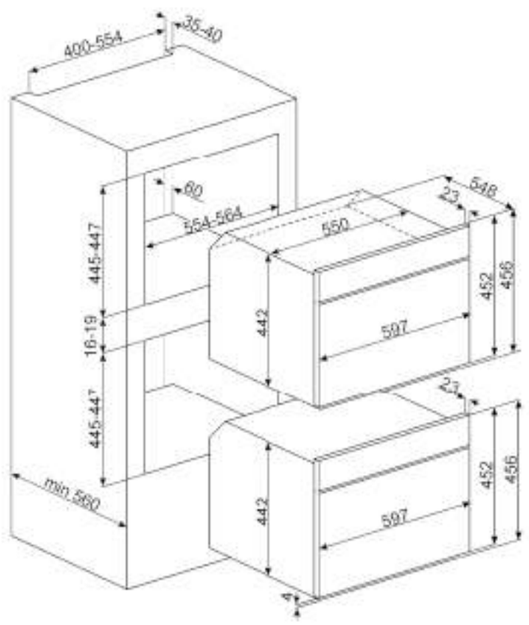

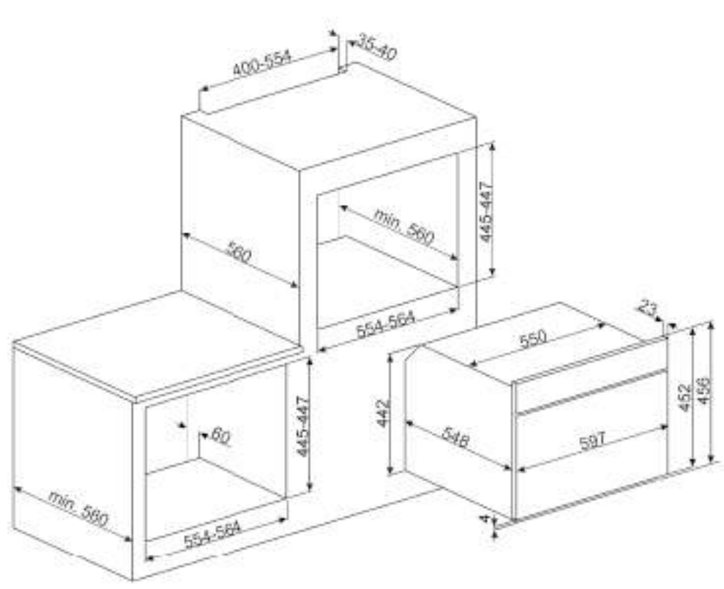


0005
170
SMEG

SF4920VCN1

COMBINATION STEAM OVEN, VAPOR CLEAN,
COMPACT 45 CM, VICTORIA, BLACK



PLUS:

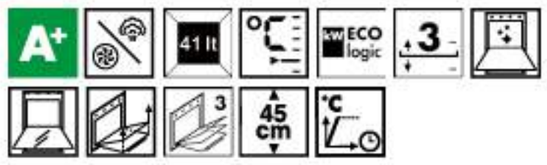

FUNCTIONS:



Gross capacity: 50 lt
Net volume of the cavity: 41 lt
Other Steam functions: Tank cleaning,
Water outlet, Water input
20 preset cooking programs
Large LCD display
Delay start and automatic end cooking program
Minute minder
Acoustic alarm
Electronic thermostatic controls
Automatic switch-off when door is opened
Steam stop when door is opened
Temperatures: from 30°C to 250°C
Soft close door
Lighting when door is opened
1 halogen lamp (40 W)
Limited power consumption mode
Electrical connection rating (W): 3100 W
Energy consumption per cycle in
conventional mode: 0.85 KWh
Energy consumption per cycle in
fan-forced convection: 0.59 KWh

Frequency (Hz): 50/60 Hz
Current: 14 Amp
Voltage: 220-240 V

ACCESSORIES INCLUDED:
Enameled deep tray of 40 mm
Insert for tray
1 grid with back stop
1 st steel deep tray of 40 mm
1 st steel tray
Other: Boiler cover, Baker, Sponge

SF4920VCP1

COMBINATION STEAM OVEN, VAPOR CLEAN,
COMPACT 45 CM, VICTORIA, CREAM



คุณสมบัติพิเศษ :

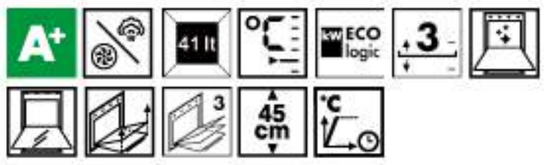

โปรแกรมปรุงอาหาร :



ความจุรวม : 50 ลิตร
ความจุสุทธิ : 41 ลิตร
โปรแกรมอบไอน้ำอื่น : โปรแกรมทำความสะอาดกล่องเก็บน้ำ,
โปรแกรมเติมน้ำเข้าเครื่อง, โปรแกรมปล่อยน้ำออกจากเครื่อง
เมนูปรุงอาหารอัตโนมัติ 20 เมนู
จอแสดงผลแบบ LCD ขนาดใหญ่
ตั้งเวลาปรุงอาหารล่วงหน้าอัตโนมัติ
ตั้งเวลาสิ้นสุดการปรุงอาหารอัตโนมัติ
ตั้งเวลาให้กริ่งสัญญาณดังเตือน โดยไม่ตัดการทำงาน
มีสัญญาณดังเตือนเมื่อสิ้นสุดการปรุงอาหาร
ระบบควบคุมอุณหภูมิแบบอิเล็กทรอนิกส์ที่แม่นยำ
หยุดการทำงานอัตโนมัติเมื่อเปิดประตู
ปรับอุณหภูมิได้ 30 - 250 องศาเซลเซียส
ประตูปิดแบบนุ่มนวล ระบบ Soft Close
มีระบบเปิดไฟส่องสว่างเมื่อเปิดประตู
หลอดไฟ ฮาโลเจน 1 ดวง (40 วัตต์) สว่างทั่วทั้งเตาอบ
มีระบบจำกัดการใช้พลังงาน
อัตราการกินไฟสูงสุด : 3100 วัตต์
อัตราการกินไฟเมื่อใช้โปรแกรมอบมาตรฐาน : 0.85 กิโลวัตต์/ชั่วโมง
อัตราการกินไฟเมื่อใช้โปรแกรมพัดลมร้อน : 0.59 กิโลวัตต์/ชั่วโมง

ความถี่ : 50/60 เฮิรตซ์
กระแสไฟ : 14 แอมแปร์
แรงดันไฟฟ้า : 220-240 โวลต์

อุปกรณ์เสริม
ถามพร้อมตะแกรง (ลึก 40 มม.) 1 ใบ
ชั้นตะแกรงชุบโครเมี่ยม 1 ชิ้น
ถาดสเตนเลส สตีล (ลึก 40 มม.) 1 ใบ
ถาดสเตนเลส สตีล 1 ใบ
อื่น ๆ : ฝาครอบกระจายไอน้ำ, Beaker ตวงน้ำ
ฟองน้ำสำหรับทำความสะอาด

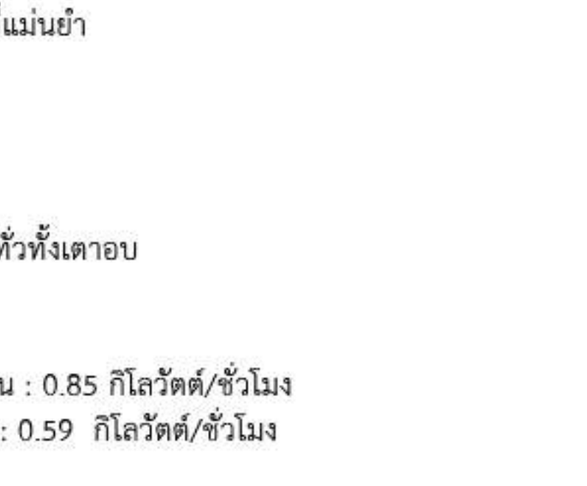

SF4920MCN1

ELECTRIC COMBINATION MICROWAVE OVEN,
VAPOR CLEAN, COMPACT 45 CM,
VICTORIA, BLACK



PLUS:

FUNCTIONS:

Gross capacity: 50 lt
Net volume of the cavity: 40 lt
20 preset cooking programs
Large LCD display
Delay start and automatic end cooking program
Minute minder
Acoustic alarm
Electronic thermostatic controls
Automatic switch-off when door is opened
Temperatures: from 30°C to 250°C
Soft close door
Lighting when door is opened
2 halogen lamps (40 W)
Microwave screen protection
Microwave effective power: 1000 W
Limited power consumption mode
Electrical connection rating (W): 3100 W

Frequency (Hz): 50 Hz
Current: 14 Amp
Voltage: 220-240 V

ACCESSORIES INCLUDED:
1 glass tray
Insert for tray
1 grid with back stop

SF4920MCP1

ELECTRIC COMBINATION MICROWAVE OVEN,
VAPOR CLEAN, COMPACT 45 CM,
VICTORIA, CREAM



คุณสมบัติพิเศษ :

โปรแกรมปรุงอาหาร :

ความจุรวม : 50 ลิตร
ความจุสุทธิ : 40 ลิตร
เมนูปรุงอาหารอัตโนมัติ 20 เมนู
จอแสดงผลแบบ LCD ขนาดใหญ่
ตั้งเวลาปรุงอาหารล่วงหน้าอัตโนมัติ
ตั้งเวลาสิ้นสุดการปรุงอาหารอัตโนมัติ
ตั้งเวลาให้กริ่งสัญญาณดังเตือน โดยไม่ตัดการทำงาน
มีสัญญาณดังเตือนเมื่อสิ้นสุดการปรุงอาหาร
ระบบควบคุมอุณหภูมิแบบอิเล็กทรอนิกส์ที่แม่นยำ
หยุดการทำงานอัตโนมัติเมื่อเปิดประตู
ปรับอุณหภูมิได้ 30 - 250 องศาเซลเซียส
ประตูปิดแบบนุ่มนวล ระบบ Soft Close
มีระบบเปิดไฟส่องสว่างเมื่อเปิดประตูเตาอบ
หลอดไฟ ฮาโลเจน 2 ดวง (40 วัตต์)
มีแผ่นป้องกันคลื่นไมโครเวฟ
ให้กำลังอบด้วยไมโครเวฟ 1000 วัตต์
มีระบบจำกัดการใช้พลังงาน
อัตราการกินไฟสูงสุด : 3100 วัตต์

ความถี่ : 50 เฮิรตซ์
กระแสไฟ : 14 แอมแปร์
แรงดันไฟฟ้า : 220-240 โวลต์

อุปกรณ์เสริม
ถาดแก้วพร้อมตะแกรง 1 ชิ้น
ชั้นตะแกรงชุบโครเมี่ยม 1 ชิ้น

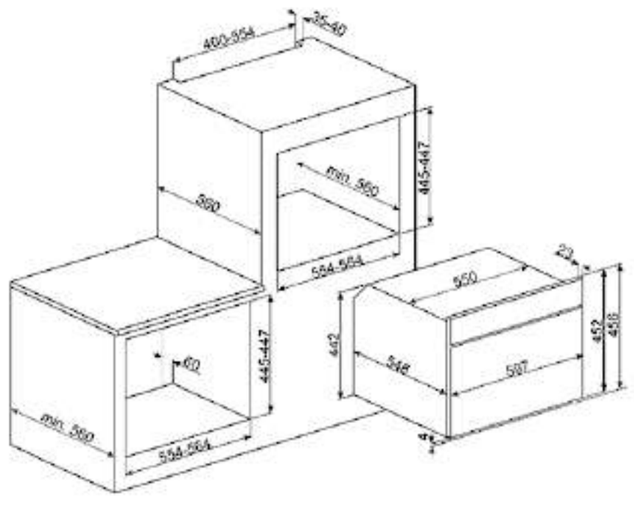

SF4800MAO

MICROWAVE WITH GRILL OVEN, COMPACT 45 CM,
COLONIALE, ANTHRACITE, OLD BRASS FINISHING



PLUS:

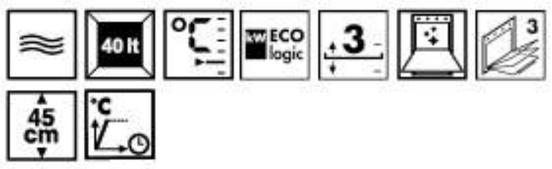

FUNCTIONS:



Gross capacity: 50 lt
Net volume of the cavity: 40 lt
Analogic with digital intergrated display
Delay start and automatic end cooking program
Minute minder
Acoustic alarm
Electronic thermostatic controls
Automatic switch-off when door is opened
Temperatures: from 30°C to 250°C
Soft close door
Lighting when door is opened
1 halogen lamp (40 W)
Crisp plate
Microwave screen protection
Microwave effective power: 1000 W
Limited power consumption mode
Electrical connection rating (W): 3300 W

Frequency (Hz): 50 Hz
Current: 15 Amp
Voltage: 220-240 V

ACCESSORIES INCLUDED:
1 grid with back stop

SF4800MPO

MICROWAVE WITH GRILL OVEN, COMPACT 45 CM,
COLONIALE, CREAM, OLD BRASS FINISHING



คุณสมบัติพิเศษ :

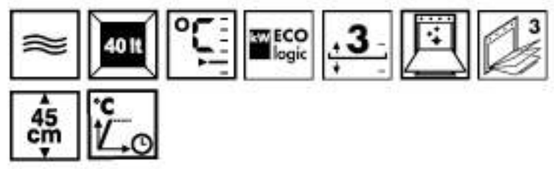

โปรแกรมปรุงอาหาร :



ความจุรวม : 50 ลิตร
ความจุสุทธิ : 40 ลิตร
หน้าจอแสดงผลแบบ Analog ผสมดิจิตอล
ตั้งเวลาปรุงอาหารล่วงหน้าอัตโนมัติ
ตั้งเวลาสิ้นสุดการปรุงอาหารอัตโนมัติ
ตั้งเวลาให้กริ่งสัญญาณดังเตือน โดยไม่ตัดการทำงาน
มีสัญญาณดังเตือนเมื่อสิ้นสุดการปรุงอาหาร
ระบบควบคุมอุณหภูมิแบบอิเล็กทรอนิกส์ที่แม่นยำ
หยุดการทำงานอัตโนมัติเมื่อเปิดประตู
ปรับอุณหภูมิได้ 30-250 องศาเซลเซียส
ประตูปิดแบบนุ่มนวล ระบบ Soft Close
มีระบบเปิดไฟส่องสว่างเมื่อเปิดประตูเตาอบ
หลอดไฟ ฮาโลเจน 1 ดวง (40 วัตต์)
มีถาดกลมสำหรับอบไมโครเวฟ
มีแผ่นป้องกันคลื่นไมโครเวฟ
ให้กำลังอบด้วยไมโครเวฟ 1000 วัตต์
มีระบบจำกัดการใช้พลังงาน
อัตราการกินไฟสูงสุด : 3300 วัตต์

ความถี่ : 50/60 เฮิรตซ์
กระแสไฟ : 15 แอมแปร์
แรงดันไฟฟ้า : 220-240 โวลต์

อุปกรณ์เสริม
ชั้นตะแกรงชุบโครเมี่ยม 1 ชิ้น

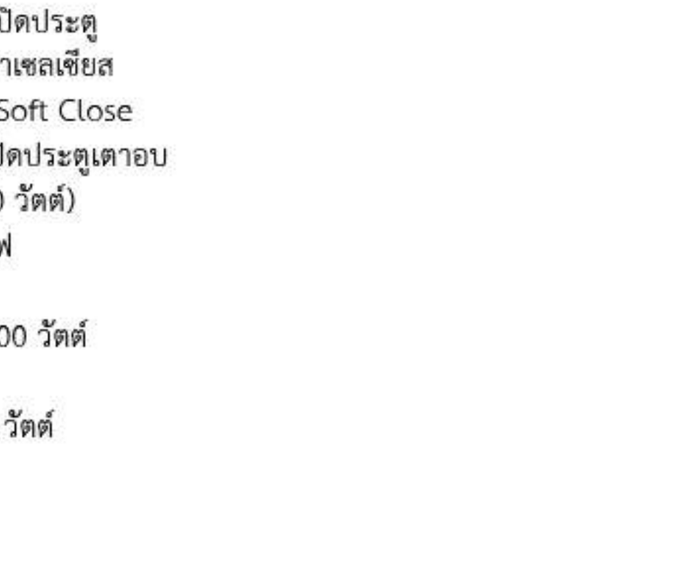

MP122S1

MICROWAVE OVEN, LINEA, SILVER GLASS



MP122N1

MICROWAVE OVEN, LINEA, BLACK



MP122B1

MICROWAVE OVEN, LINEA, WHITE



PLUS:

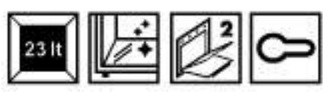

FUNCTIONS:

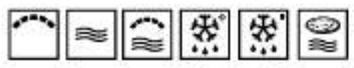

Gross capacity: 23 lt
2 LED Display
Microwave with grill
End of cooking acoustic alarm
Showroom Demo Option
Stainless steel cavity
Tilting Grill
Stopsol glass
Full glass door
Electronic programmer with delay start and automatic cut off for end of cooking time
Surface plus Ceramic Base
Microwave Output Power: 850 W
Grill: 1.2 W
1 incandescent light of 1200 W
Door protection screen
Microwave stop when door is opened
Electrical connection rating (W): 2700 W
Lighting when door is opened

Frequency (Hz): 50
Current: 11 Amp
Voltage (V): 220-240

ACCESSORIES INCLUDED:
1 grid

คุณสมบัติพิเศษ :

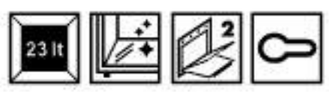

โปรแกรมปรุงอาหาร :



ความจุรวม : 23 ลิตร
จอแสดงผลแบบ LED 2 จอ
เตาอบไมโครเวฟพร้อมเตาย่าง
มีสัญญาณดังเตือนเมื่อสิ้นสุดการปรุงอาหาร
มีระบบควบคุมแบบโชว์รูม
ผนังด้านในทำจากสเตนเลสสตีล
ย่างอาหารแบบตะแกรงได้
กระจกแบบ Stopsol กันความร้อนได้
ประตูกระจกเต็มบาน
ตั้งเวลาปรุงอาหารล่วงหน้าอัตโนมัติและ
ตั้งเวลาสิ้นสุดการปรุงอาหารอัตโนมัติ
ภายในพื้นผิวเซรามิก ร้อนทุกจุด
ใช้กำลังอบด้วยไมโครเวฟ : 850 วัตต์
ใช้ขดลวดความร้อนสำหรับย่าง : 1,200 วัตต์
ไฟส่องสว่าง 1 ดวง (20 วัตต์)สว่างทั่วถึงทั้งเตาไมโครเวฟ
มีแผ่นป้องกันคลื่นไมโครเวฟ
หยุดการทำงานอัตโนมัติเมื่อเปิดประตู
มีระบบเปิดไฟส่องสว่างเมื่อเปิดประตู
อัตราการกินไฟสูงสุด : 2700 วัตต์

ความถี่ : 50 เฮิรตซ์
กระแสไฟ : 11 แอมแปร์
แรงดันไฟฟ้า : 220-240 โวลต์

อุปกรณเสริม
ชั้นตะแกรง 1 ชิ้น

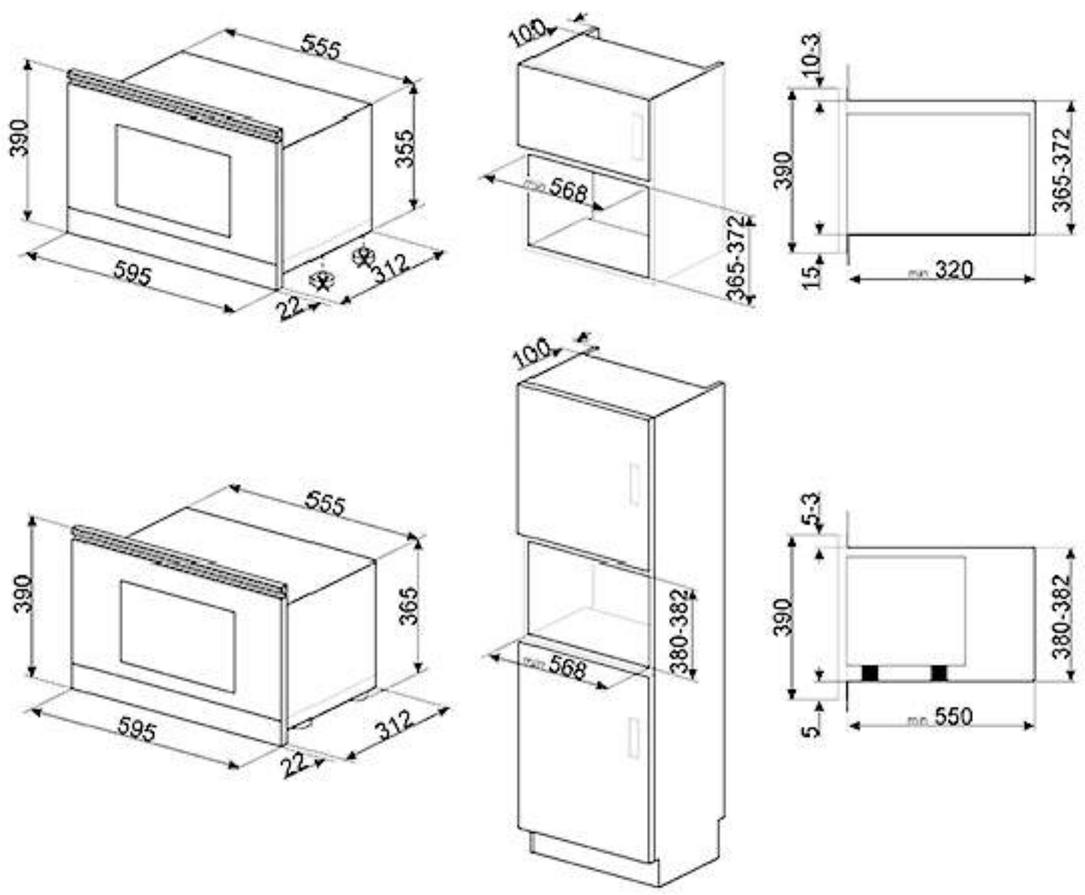


smeg
12:45
800

MP322X1

MICROWAVE OVEN, CLASSICA,
ANTIFINGERPRINT STAINLESS STEEL



PLUS:



FUNCTIONS:



Gross capacity: 23 lt
2 LED Display
Microwave with grill
End of cooking acoustic alarm
Showroom Demo Option
Stainless steel cavity
Tilting Grill
Door with 2 horizontal fascia
Electronic programmer with delay start
and automatic cut off for end of cooking time
Surface plus Ceramic Base
Microwave Output Power: 850 W
Grill: 1200 W
1 incandescent light of 20 W
Door protection screen
Microwave stop when door is opened
Electrical connection rating (W): 2700 W
Lighting when door is opened

Frequency (Hz): 50 Hz
Current: 11 Amp
Voltage (V): 220-240 V

ACCESSORIES INCLUDED:
1 grid

MP822PO

MICROWAVE OVEN, COLONIALE,
CREAM, OLD BRASS FINITURE

คุณสมบัติพิเศษ :

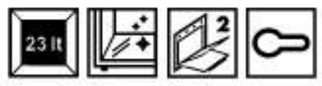

โปรแกรมปรุงอาหาร :



ความจุรวม : 23 ลิตร
จอแสดงผลแบบ LED 2 จอ
เตาอบไมโครเวฟพร้อมเตาย่าง
มีสัญญาณดังเตือนเมื่อสิ้นสุดการปรุงอาหาร
มีระบบควบคุมแบบโชว์รูม
ผนังด้านในทำจากสเตนเลส สตีล
ย่างอาหารแบบตะแกรงได้
ประตูกระจกเต็มบาน
ตั้งเวลาปรุงอาหารล่วงหน้าอัตโนมัติและตั้งเวลาสิ้นสุดการปรุงอาหารอัตโนมัติ
ภายในพื้นผิวเซรามิก ร้อนทุกจุด
ใช้กำลังอบด้วยไมโครเวฟ : 850 วัตต์
ใช้ขดลวดความร้อนสำหรับย่าง : 1,200 วัตต์
ไฟส่องสว่าง 1 ดวง (20 วัตต์)สว่างทั่วถึงทั้งเตาไมโครเวฟ
มีแผ่นป้องกันคลื่นไมโครเวฟ
หยุดการทำงานอัตโนมัติเมื่อเปิดประตู
มีระบบเปิดไฟส่องสว่างเมื่อเปิดประตู
อัตราการกินไฟสูงสุด : 2700 วัตต์

ความถี่ : 50 เฮิรตซ์
กระแสไฟ : 11 แอมแปร์
แรงดันไฟฟ้า : 220-240 โวลต์

อุปกรณ์เสริม
ชั้นตะแกรง 1 ชิ้น

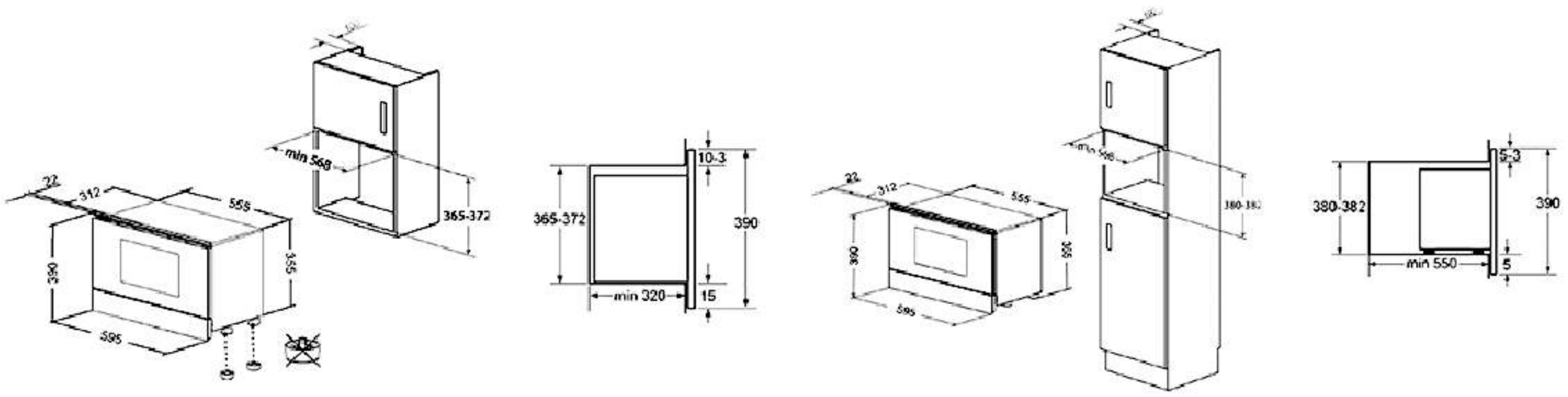


12:34

FMI325X

MICROWAVE OVEN, CLASSICA,
ANTIFINGERPRINT STAINLESS STEEL



PLUS:



FUNCTIONS:



Gross capacity: 26 lt
1 LED Display
Microwave with grill
8 Automatic programs
End of cooking acoustic alarm
Stainless steel cavity
Full glass door
Electronic programmer with automatic switch off at the end of cooking time
Quick start option
Microwave Output Power: 900 W
Quartz Grill: 1000 W
Door protection screen
Microwave stop when door is opened
Lighting when door is opened
Turntable Ø 31.5 cm
Electrical connection rating (W): 1450 W
Touch controls

Frequency (Hz): 50 Hz
Current: 6.3 Amp
Voltage (V): 230 V

คุณสมบัติพิเศษ :



โปรแกรมปรุงอาหาร :



ความจุรวม : 26 ลิตร
จอแสดงผลแบบ LED
เตาอบไมโครเวฟพร้อมเตาย่าง
8 โปรแกรมปรุงอาหารอัตโนมัติ
มีสัญญาณดังเตือนเมื่อสิ้นสุดการปรุงอาหาร
ผนังด้านในทำจากสเตนเลส สตีล
ประตูกระจกเต็มบาน
ตั้งเวลาปรุงอาหารล่วงหน้าอัตโนมัติและตั้งเวลาสิ้นสุดการปรุงอาหารอัตโนมัติ
มีระบบเริ่มทำงานอย่างรวดเร็ว
ใช้กำลังอบด้วยไมโครเวฟ : 900 วัตต์
ใช้ขดลวดความร้อนสำหรับย่าง : 1,000 วัตต์
มีแผ่นป้องกันคลื่นไมโครเวฟหยุดการทำงานอัตโนมัติเมื่อเปิดประตู
มีระบบเปิดไฟส่องสว่างเมื่อเปิดประตู
จานหมุนขนาดเส้นผ่านศูนย์กลาง 31.5 เซนติเมตร
อัตราการกินไฟสูงสุด : 1450 วัตต์
แผงควบคุมระบบสัมผัส

ความถี่ : 50 เฮิรตซ์
กระแสไฟ : 6.3 แอมแปร์
แรงดันไฟฟ้า : 230 โวลต์

FMA25XT

39 CM BUILT-IN MICROWAVE OVEN, ST/STEEL



3 Cooking Functions



Gross capacity: 25 lt
8 Cooking recipes
(Pizza, Potatoes, Meats, Vegatable, Fish, Pasta, Soup, Portridge)
St/steel panel
Digital clock
5 Microwave power levels (max. 900 W)
Cooking time (Auto-off) max.95 min
Auto culculation of defrosting by time or weight
St/steel interior
Cooling system
Quick start button
Safety children security block

Standard accessories :
1 Glass dish (Ø315 mm.)
Chrome grill support
Frame kit

3 โปรแกรมปรุงอาหาร



ความจุรวม : 25 ลิตร
อบด้วยไมโครเวฟ, ย่างพร้อมอบ, ย่าง
8 เมนูปรุงอาหารอัตโนมัติ (พิซซ่า, มันฝรั่ง, เนื้อ, ผัก, ปลา,พาสต้า, ซุป, ข้าวต้ม)
แผงหน้าเป็นสเตนเลส สตีล
นาฬิการะบบดิจิตอล
ปรับระดับกำลังไฟในการอบได้ 5 ระดับ
ตั้งเวลาอบได้นานสุด 95 นาที
ละลายอาหารแช่แข็งโดยน้ำหนักหรือตั้งเวลาได้
ผนังด้านในทำจากสเตนเลส สตีล
มีพัดลมระบายความร้อน
มีปุ่มอบด่วน (Quick Start)
มีระบบล็อคปุ่มป้องกันเด็กเล่นเพื่อความปลอดภัย

อุปกรณ์มาตรฐาน
จานหมุนแก้ว (Ø315 มม.)
ตะแกรงย่างชุบโครเมียม
หน้ากากสำหรับติดตั้งกับตู้เฟอร์นิเจอร์

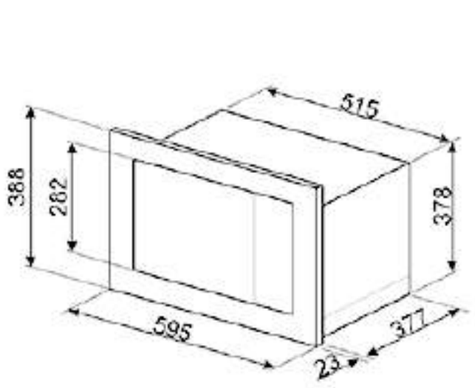





FMI120S1

MICROWAVE OVEN, LINEA, SILVER GLASS



FMI120N1

MICROWAVE OVEN, LINEA, BLACK



FMI120B1

MICROWAVE OVEN, LINEA, WHITE



PLUS:



FUNCTIONS:



Gross capacity: 21 lt
Microwave with grill
3 Automatic Program
End of cooking acoustic alarm
Showroom Demo Option
Stainless steel cavity
Other Microwave functions: Memory
Stopsol glass
Full glass door
Electronic programmer with
automatic switch
off at the end of cooking time
Quick start option
Microwave Output Power: 800 W
Quartz Grill: 1000 W
1 incandescent light of 25 W
Door protection screen
Microwave stop when door is opened
Lighting when door is opened
Turntable Ø 25 cm
Limited Power Consumption Mode
Touch controls
Electrical connection rating (W): 1200 W
Frequency (Hz): 50 Hz
Current: 5.2 Amp
Voltage (V): 230 V

คุณสมบัติพิเศษ :



โปรแกรมปรุงอาหาร :



ความจุรวม : 21 ลิตร
เตาอบไมโครเวฟพร้อมเตาย่าง
3 โปรแกรมปรุงอาหารอัตโนมัติ
มีสัญญาณดังเตือนเมื่อสิ้นสุดการปรุงอาหาร
มีระบบควบคุมแบบโชว์รูม
ผนังด้านในทำจากสเตนเลส สตีล
กระจก stopsol กันความร้อน
ประตูกระจกเต็มบาน
ตั้งเวลาปรุงอาหารล่วงหน้าอัตโนมัติและ
ตั้งเวลาสิ้นสุดการปรุงอาหารอัตโนมัติ
มีระบบเริ่มทำงานอย่างรวดเร็ว
ใช้กำลังอบด้วยไมโครเวฟ : 800 วัตต์
ใช้ขดลวดความร้อนสำหรับย่าง : 1,000 วัตต์
ไฟส่องสว่าง 1 ดวง 25 วัตต์
มีแผ่นป้องกันคลื่นไมโครเวฟ
หยุดการทำงานอัตโนมัติเมื่อเปิดประตู
มีระบบเปิดไฟส่องสว่างเมื่อเปิดประตู
จานหมุนขนาดเส้นผ่านศูนย์กลาง 25 เซนติเมตร
มีระบบจำกัดการใช้พลังงาน
แผงควบคุมระบบสัมผัส
อัตราการกินไฟสูงสุด : 1200 วัตต์
ความถี่ : 50 เฮิรตซ์
กระแสไฟ : 5.2 แอมแปร์
แรงดันไฟฟ้า : 230 โวลต์

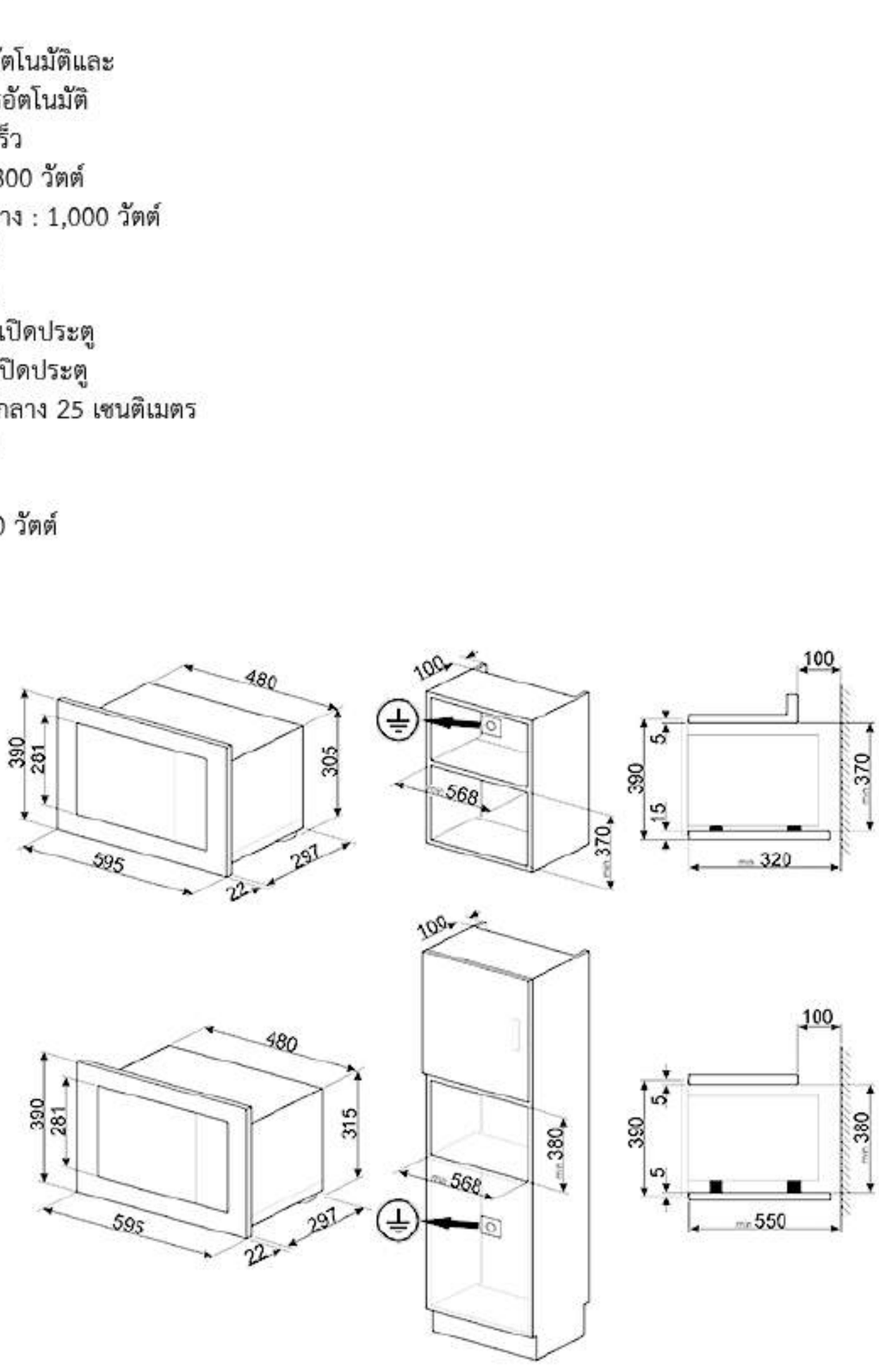

CMS4601NR

BUILT-IN COFFEE MACHINE, DOLCE STIL NOVO,
BLACK, COPPER FINISHING





ECLIPSE glass
Display white LCD on black background
Automatic Cappuccino maker with separate tank for milk
Double coffee function
Single coffee function
3 levels variable coffee length
3 variable coffee temperature levels
Hot water function
Ground coffee option
Steam dispenser for cappuccino
Programmed automatic switch-on
Removable milk jug
Adjustable cappuccino foam
Automatic rinsing
Alert water miss
Coffee granules compartment
Coffee granule container capacity: 220 g
Ground coffee compartment
Removable water container
Used coffee waste container
Drip tray
2 Lights
Automatic descaling
Water hardness

Current: 5.6 Amp
Frequency (Hz): 50-60 Hz
Nominal power: 1350 W
Voltage (V): 220-240 V
Pump pressure: 15 bar

CMS4601NX

BUILT-IN COFFEE MACHINE, DOLCE STIL NOVO,
BLACK





กระจก ECLIPSE glass ทนความร้อนได้
จอแสดงผล LCD บนพื้นสีดำ
โปรแกรมชงกาแฟคาปูชิโนอัตโนมัติพร้อมถังใส่นมแบบแยกส่วน
สามารถเลือกปริมาณกาแฟครั้งละ 1 หรือ 2 ถ้วยได้
ปรับระดับปริมาณน้ำได้ 3 ระดับ (Short, Standard, long)
ปรับระดับอุณหภูมิได้ 3 ระดับ
โปรแกรมทำน้ำร้อน
เครื่องบดกาแฟสามารถปรับระดับความละเอียดของการบดได้
มีเครื่องบดเมล็ดกาแฟในตัวสามารถปรับความละเอียดของเมล็ดกาแฟได้
มีระบบไอน้ำแรงดันสูงสำหรับเป่าฟองนมคาปูชิโน่
ตั้งเวลาเปิดเครื่องอัตโนมัติได้
ถังใส่นมสามารถยกออกได้
สามารถทำฟองนมสำหรับการชงคาปูชิโน
ระบบทำความสะอาดเครื่องอัตโนมัติ
มีระบบเตือนน้ำหมด
มีกล่องใส่เมล็ดกาแฟขนาด 220 กรัม
กล่องใส่ผงกาแฟสามารถยกออกได้
กล่องใส่น้ำสามารถยกออกได้
มีกล่องใส่ผงกาแฟแยกต่างหากออกมา
มีถาดรองน้ำหยด
ไฟส่องสว่าง 2 ดวง
มีระบบล้างคราบตะกรันในหม้อต้ม
โปรแกรมล้างทำความสะอาด

กระแสไฟ : 5.6 แอมแปร์
อัตราการกินไฟสูงสุด : 1,350 วัตต์
อัตราแรงดันไอน้ำ : 15 บาร์
แรงดันไฟฟ้า 220-240 โวลต์
ความถี่ : 50-60 เฮิรตซ์

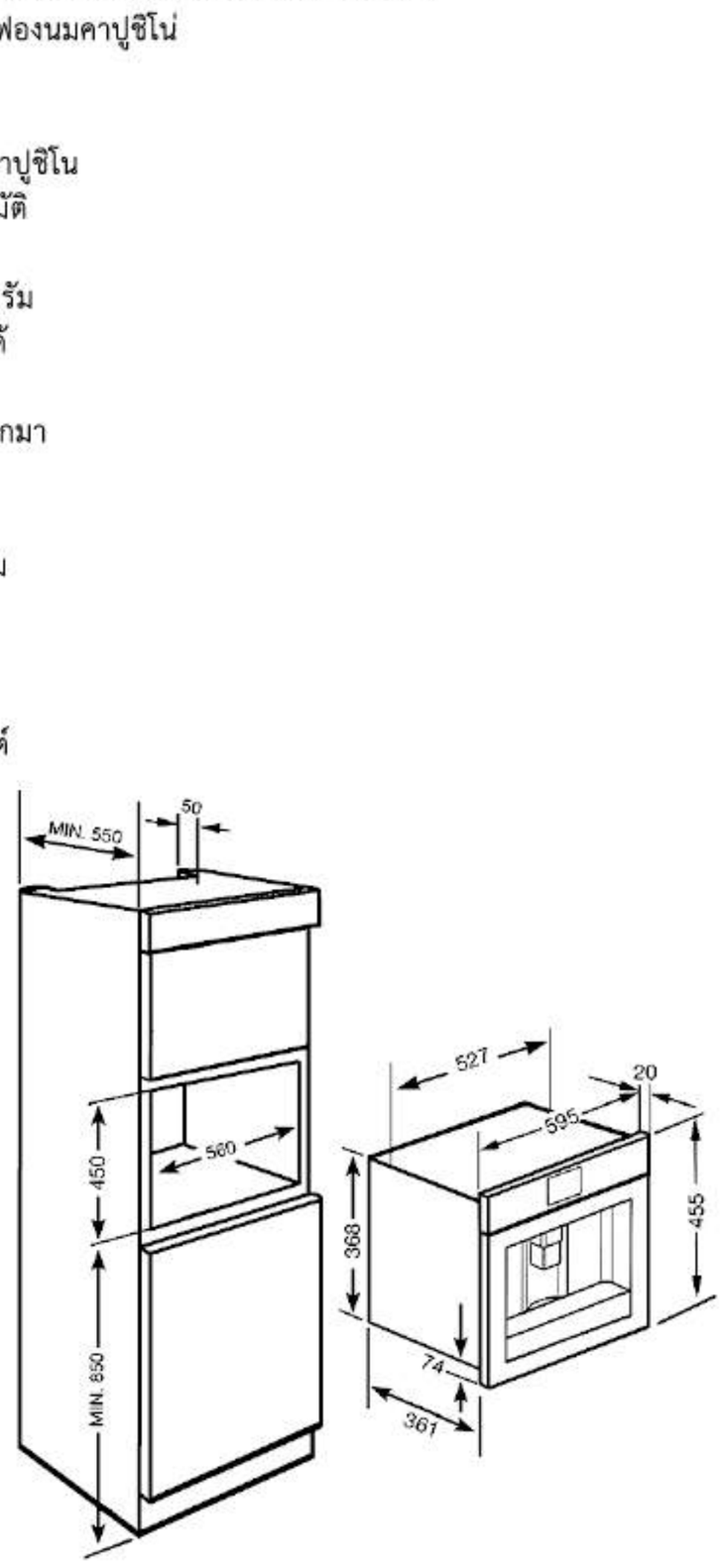


15:41
smeg

CMS4101B

BUILT-IN COFFEE MACHINE, LINEA, WHITE



CMS4101N

BUILT-IN COFFEE MACHINE, LINEA, BLACK



CMS4101S

BUILT-IN COFFEE MACHINE, LINEA,
STEEL AND SILVER GLASS







Display white LCD on black background	จอแสดงผล LCD บนพื้นสีดำ
Automatic Cappuccino maker with separate tank for milk	โปรแกรมชงกาแฟคาปูชิโนอัตโนมัติพร้อมถังใส่นมแบบแยกส่วน
Double coffee function	สามารถเลือกปริมาณกาแฟครั้งละ 1 หรือ 2 ถ้วยได้
Single coffee function	ปรับระดับปริมาณน้ำได้ 3 ระดับ (Short, Standard, long)
3 levels variable coffee length	ปรับระดับอุณหภูมิได้ 3 ระดับ
3 variable coffee temperature levels	โปรแกรมทำน้ำร้อน
Hot water function	เครื่องบดกาแฟสามารถปรับระดับความละเอียดของการบดได้
Ground coffee option	มีเครื่องบดเมล็ดกาแฟในตัวสามารถปรับความละเอียดของเมล็ดกาแฟได้
Steam dispenser for cappuccino	มีระบบไอน้ำแรงดันสูงสำหรับเป่าฟองนมคาปูชิโน่
Programmed automatic switch-on	ตั้งเวลาเปิดเครื่องอัตโนมัติได้
Removable milk jug	ถังใส่นมสามารถยกออกได้
Adjustable cappuccino foam	สามารถทำฟองนมสำหรับการชงคาปูชิโน
Automatic rinsing	ระบบทำความสะอาดเครื่องอัตโนมัติ
Alert water miss	มีระบบเตือนน้ำหมด
Coffee granule container capacity: 220 g	มีกล่องใส่เมล็ดกาแฟขนาด 220 กรัม
Coffee granules compartment	กล่องใส่ผงกาแฟสามารถยกออกได้
Ground coffee compartment	กล่องใส่น้ำสามารถยกออกได้
Removable water container	มีกล่องใส่ผงกาแฟแยกต่างหากออกมา
Used coffee waste container	มีถาดรองน้ำหยด
Drip tray	ไฟส่องสว่าง 2 ดวง
2 Lights	มีระบบล้างคราบตะกรันในหม้อต้ม
Automatic descaling	โปรแกรมล้างทำความสะอาด
Water hardness	
Current: 5.6 Amp	กระแสไฟ : 5.6 แอมแปร์
Frequency (Hz): 50-60 Hz	อัตราการกินไฟสูงสุด : 1,350 วัตต์
Nominal power: 1350 W	อัตราแรงดันไอน้ำ : 15 บาร์
Voltage (V): 220-240 V	แรงดันไฟฟ้า 220-240 โวลต์
Pump pressure: 15 bar	ความถี่ : 50-60 เฮิรตซ์

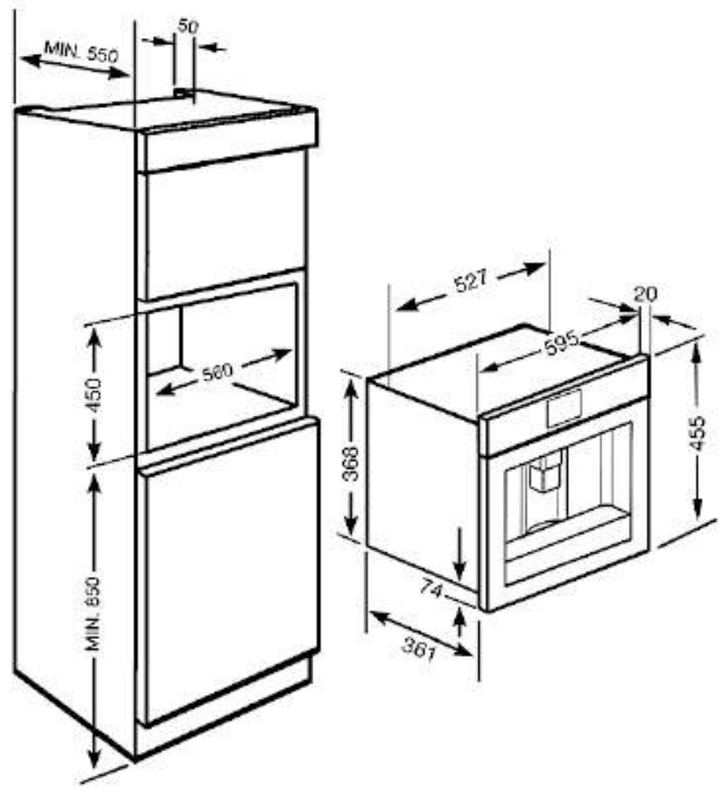


READY TO USE
NORMAL TASTE
smeg
smeg
smeg

CMS6451X

BUILT-IN COFFEE MACHINE,
FINGER FRIENDLY STAINLESS STEEL



CMS8451A

BUILT-IN COFFEE MACHINE,
ANTHRACITE



CMS8451P

BUILT-IN COFFEE MACHINE, CREAM







Display white LCD on black background	จอแสดงผล LCD บนพื้นสีดำ
Automatic Cappuccino maker with separate tank for milk	โปรแกรมชงกาแฟคาปูชิโนอัตโนมัติพร้อมถังใส่นมแบบแยกส่วน
Double coffee function	สามารถเลือกปริมาณกาแฟครั้งละ 1 หรือ 2 ถ้วยได้
Single coffee function	ปรับระดับปริมาณน้ำได้ 3 ระดับ (Short, Standard, long)
3 levels variable coffee length	ปรับระดับอุณหภูมิได้ 3 ระดับ
3 variable coffee temperature levels	โปรแกรมทำน้ำร้อน
Hot water function	เครื่องบดกาแฟสามารถปรับระดับความละเอียดของการบดได้
Ground coffee option	มีเครื่องบดเมล็ดกาแฟในตัวสามารถปรับความละเอียดของเมล็ดกาแฟได้
Steam dispenser for cappuccino	มีระบบไอน้ำแรงดันสูงสำหรับเป่าฟองนมคาปูชิโน่
Programmed automatic switch-on	ตั้งเวลาเปิดเครื่องอัตโนมัติได้
Removable milk jug	ถังใส่นมสามารถยกออกได้
Adjustable cappuccino foam	สามารถทำฟองนมสำหรับการชงคาปูชิโน
Automatic rinsing	ระบบทำความสะอาดเครื่องอัตโนมัติ
Alert water miss	มีระบบเตือนน้ำหมด
Coffee granule container capacity: 220 g	มีกล่องใส่เมล็ดกาแฟขนาด 220 กรัม
Coffee granules compartment	กล่องใส่ผงกาแฟสามารถยกออกได้
Ground coffee compartment	กล่องใส่น้ำสามารถยกออกได้
Removable water container	มีกล่องใส่ผงกาแฟแยกต่างหากออกมา
Used coffee waste container	มีถาดรองน้ำหยด
Drip tray	ไฟส่องสว่าง 2 ดวง
2 Lights	มีระบบล้างคราบตะกรันในหม้อต้ม
Automatic descaling	โปรแกรมล้างทำความสะอาด
Water hardness	
Current: 5.6 Amp	กระแสไฟ : 5.6 แอมแปร์
Frequency (Hz): 50-60 Hz	อัตราการกินไฟสูงสุด : 1,350 วัตต์
Nominal power: 1350 W	อัตราแรงดันไอน้ำ : 15 บาร์
Voltage (V): 220-240 V	แรงดันไฟฟ้า 220-240 โวลต์
Pump pressure: 15 bar	ความถี่ : 50-60 เฮิรตซ์

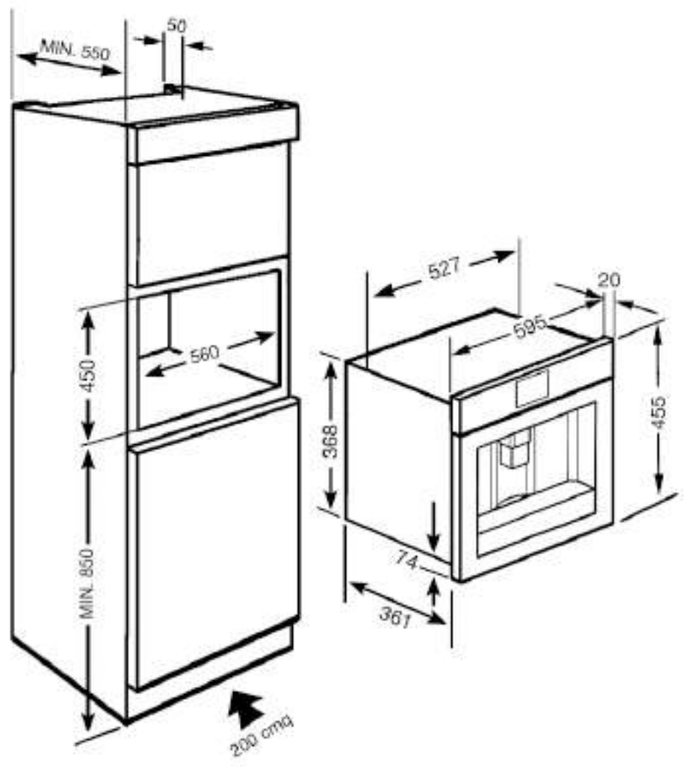


READY TO USE
NORMAL TASTE
smeg
smeg

CPR615NX

WARMING DRAWER, REHEAT ,
STAINLESS STEEL FINISHING,
DOLCE STIL NOVO



Opening mechanism: Push-pull
Capacity: 21 liters
Minimum temperature: 30°
Maximum temperature: 80°
Defrost function
Keep warm function
Dish warmer function
Reheating
Proofing
Mug warmer
Max weight allowance: 15 kg
Commercial height: 15 cm

Current: 2 Amp
Frequency (Hz): 50-60
Nominal power: 400 W
Voltage (V): 220-240 V
Accessories included:
Silicon anti slip mat

CPR615NR

WARMING DRAWER, REHEAT ,
COPPER FINISHING, DOLCE STIL NOVO



เปิดปิดลิ้นชักโดยใช้ระบบกด
ความจุ 21 ลิตร
อุณหภูมิต่ำสุด 30 องศาเซลเซียส
อุณหภูมิสูงสุด 80 องศาเซลเซียส
ฟังก์ชั่นละลายอาหารแช่แข็ง
ฟังก์ชั่นอุ่นอาหารไว้รอทาน
ฟังก์ชั่นอุ่นจาน
ฟังก์ชั่นอุ่นอาหารให้ร้อนพอดีทาน
ฟังก์ชั่นบ่มแป้งขนมปัง
ฟังก์ชั่นอุ่นแก้ว
พื้นลิ้นชักรับน้ำหนักได้ถึง 15 กิโลกรัม
ความสูง 15 เซนติเมตร
สำหรับติดตั้งใต้เตาอบขนาด 45 เซนติเมตร
ชั้นวางอาหารแบบกันลื่น

กระแสไฟฟ้า 2 แอมแปร์
อัตราการกินไฟ 400 วัตต์
แรงดันไฟฟ้า 220-240 โวลต์
ความถี่ : 50/60 เฮิรตซ์
อุปกรณ์มาตรฐาน : แผ่นซิลิโคนกันลื่น

CPR115B

WARMING DRAWER, REHEAT , LINEA , WHITE



CPR115N

WARMING DRAWER, REHEAT , LINEA, BLACK



CPR115S

WARMING DRAWER, REHEAT , LINEA ,
SILVER GLASS



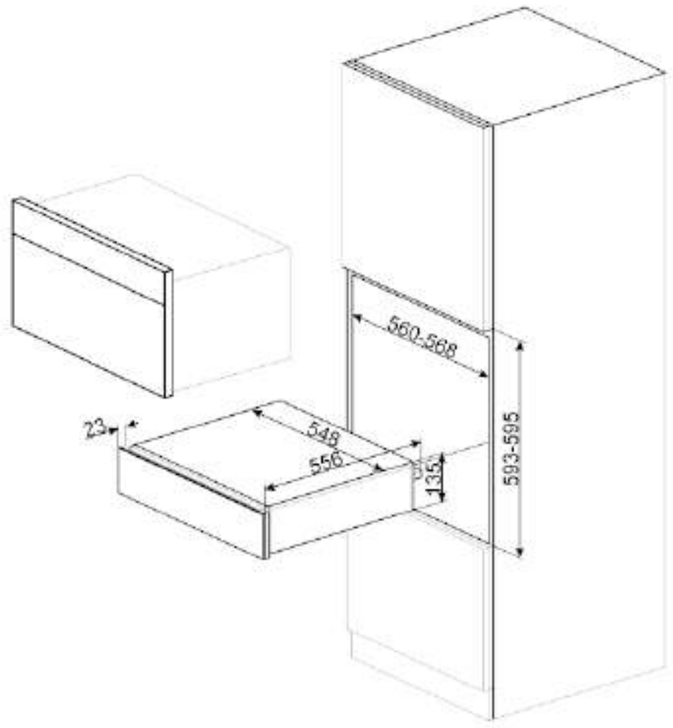

CPR315X

WARMING DRAWER, REHEAT ,
CLASSIC , FINGER FRIENDLY
STAINLESS STEEL



Opening mechanism: Push-pull
Capacity: 21 litres
Minimum temperature: 30°
Maximum temperature; 80°
Reheating function
Defrost function
Keep warm function
Dish warmer function
Proofing
Mug warmer
Max weight allowance: 15 kg
Commercial height: 15 cm

Current: 2 Amp
Frequency (Hz): 50-60 Hz
Nominal power: 400 W
Voltage (V): 220-240 V
Accessories included:
Silicon antislip mat

เปิดปิดลิ้นชักโดยใช้ระบบกด
ความจุ 21 ลิตร
อุณหภูมิต่ำสุด 30 องศาเซลเซียส
อุณหภูมิสูงสุด 80 องศาเซลเซียส
ฟังก์ชั่นละลายอาหารแช่แข็ง
ฟังก์ชั่นอุ่นอาหารไว้รอทาน
ฟังก์ชั่นอุ่นจาน
ฟังก์ชั่นอุ่นอาหารให้ร้อนพอดีทาน
ฟังก์ชั่นบ่มแป้งขนมปัง
ฟังก์ชั่นอุ่นแก้ว
พื้นลิ้นชักรับน้ำหนักได้ถึง 15 กิโลกรัม
ความสูง 15 เซนติเมตร
สำหรับติดตั้งใต้เตาอบขนาด 45 เซนติเมตร
ชั้นวางอาหารแบบกันลื่น

กระแสไฟฟ้า 2 แอมแปร์
อัตราการกินไฟ 400 วัตต์
แรงดันไฟฟ้า 220-240 โวลต์
ความถี่ : 50/60 เฮิรตซ์
อุปกรณ์มาตรฐาน : แผ่นซิลิโคนกันลื่น

CPR915N

WARMING DRAWER, REHEAT ,
VICTORIA, BLACK



CPR915P

WARMING DRAWER, REHEAT ,
VICTORIA, CREAM



CPR815A

WARMING DRAWER, REHEAT ,
COLONIAL, ANTHRACITE



CPR815P

WARMING DRAWER, REHEAT ,
COLONIAL , CREAM



Cooking Program : โปรแกรมปรุงอาหารที่ครบครันให้เลือกใช้

โปรแกรมอบมาตรฐาน
อบโดยใช้ความร้อนบนและล่าง โดยอาหารอยู่กึ่งกลางเตาอบ เหมาะสำหรับอบอาหารประเภทอบทุกประเภท

โปรแกรมอบมาตรฐานพร้อมพัดลมกระจายความร้อน
อบโดยใช้ความร้อนบนและล่างพร้อมใช้พัดลมเพื่อกระจายความร้อน เหมาะสำหรับการปรุงอาหารให้สุกอย่างช้าๆ

โปรแกรมปรุงอาหารด้วยพัดลมร้อน
ใช้พัดลมกระจายความร้อนจากขดลวดรอบพัดลม กระจายไปทั่วเตาอบให้มีความร้อนรวดเร็ว สม่ำเสมอ ปรุงอาหารได้หลายชั้น และต่างชนิดกันได้เหมาะสำหรับการปรุงอาหารทุกประเภท

โปรแกรมปรุงอาหารด้วยพัดลมร้อนเทอร์โบ (Turbo-Fan)
เพิ่มขดลวดให้ความร้อนทั้งขดลวดบนล่างและรอบพัดลม พร้อมใช้พัดลมกระจายความร้อน จึงร้อนสม่ำเสมออย่างรวดเร็ว อบอาหารได้จำนวนมากให้สุกเร็ว และอร่อย เหมาะสำหรับอบอาหารชิ้นใหญ่ที่ต้องการให้สุกอย่างรวดเร็วและทั่วถึง

โปรแกรมอบประหยัด
เลือกใช้ขดลวดที่ให้ความร้อนสูง ช่วยลดอัตราการกินไฟ ขณะที่ให้ความร้อนในการอบปกติ เหมาะสำหรับการอบอาหารปริมาณน้อย

โปรแกรมย่าง
มีขดลวดสำหรับย่างที่ร้อนพิเศษ ย่างอาหารได้อร่อย เหมาะสำหรับอาหารพวกไส้กรอก และเบคอน

โปรแกรมย่างพร้อมพัดลมกระจายความร้อน โดยใช้ขดลวดย่างพร้อมกับพัดลมเพื่อช่วยกระจายความร้อนให้ทั่วถึง โดยไม่ทำให้อาหารแห้งแข็ง เหมาะสำหรับอาหารพวกเนื้อสับ สเต็ก ไส้กรอก

โปรแกรมย่างพร้อมพัดลมร้อน
สามารถอบอาหารให้ร้อนได้อย่างรวดเร็ว เหมาะสำหรับอาหารที่ต้องการให้ผิวกรอบเกรียม

โปรแกรมอบล่าง
ใช้ความร้อนจากด้านล่างในการอุ่นหรืออบอาหารให้สุก เหมาะสำหรับอบเบเกอรี่หรือพิซซ่า

โปรแกรมอบล่างและพัดลม
ใช้ความร้อนจากด้านล่างและใช้พัดลมกระจายความ ร้อนให้เร็วขึ้น

โปรแกรมอบพิซซ่า เป็นโปรแกรมที่ให้ความร้อนสูงพิเศษจากขดลวดความร้อนล่าง ขดลวดความร้อนบน และขดลวดทำความร้อนสำหรับย่างพร้อมพัดลมกระจายความร้อน จึงเหมาะสำหรับอบพิซซ่าและคุกกี้ รวมถึงอบอาหารพวก พาย ปลา และผักได้อีกด้วย

Special Program : โปรแกรมพิเศษที่เพิ่มความสะดวกในการใช้งานและทำความสะอาดเตาอบ

Vapor Clean โปรแกรมทำความสะอาดเตาอบด้วยไอน้ำ ช่วยให้เช็ดทำความสะอาดภายในเตาอบได้อย่างง่ายดาย

Pyrolytic โปรแกรมทำความสะอาดเตาอบโดยใช้ความร้อนสูง เหมาะสำหรับทำความสะอาดเมื่อภายในเตาอบมีคราบสกปรกมาก

ECO Pyrolytic โปรแกรมทำความสะอาดเตาอบโดยใช้ความร้อนสูง 500° เป็นเวลา 2 ชั่วโมง เหมาะสำหรับทำความสะอาดเมื่อมีคราบสกปรกภายในเตาอบไม่มาก

Bread Proving โปรแกรมหมักแป้งขนมปัง ที่ผสมยีสต์โดยใช้พัดลมร้อนที่ 40°C ช่วยให้แป้งขนมปังพองฟู

Sabbath โปรแกรมอุ่นอาหารระยะยาว โดยจำกัดการทำงานของเตาอบให้เตาอบทำงานตามที่ตั้งค่าไว้แต่ไฟส่องสว่างภายในรวมถึงปุ่มควบคุมไม่สามารถใช้ได้ ยกเว้นปุ่มปิดเครื่อง

โปรแกรมละลายอาหารแช่แข็งตามเวลา โดยให้ความร้อนในการละลายอาหารแช่แข็งตามระยะเวลาที่ต้องการ

โปรแกรมละลายอาหารแช่แข็งตามน้ำหนัก โดยให้ความร้อนในการละลายอาหารแช่แข็งตามน้ำหนักของอาหารที่ต้องการละลาย เตาอบจะคำนวณระยะเวลาในการละลายอาหารแช่แข็งให้โดยอัตโนมัติ

โปรแกรมอุ่น ช่วยอุ่นจานอาหารและอาหารให้ร้อนพอดีทาน

Auto Menu : เมนูปรุงอาหารอัตโนมัติ รวม 49 โปรแกรม และบันทึกเมนูปรุงอาหารส่วนตัวได้อีก 10 เมนู

เมนูเนื้อสัตว์
สำหรับอบเนื้อวัว หมู เนื้อแกะ ไก่ 14 เมน

เมนูปลา
สำหรับอบอาหารประเภทปลา 6 เมน

เมนูผัก
สำหรับอบอาหารประเภทผัก 3 เมน

เมนูของหวาน
สำหรับอบขนม 10 เมนู

เมนูขนมปัง
สำหรับอบขนมปัง 2 เมนู

เมนู Pizza
สำหรับอบพิซซ่า 2 เมนู

เมนูพาสต้า
สำหรับอบอาหารประเภทพาสต้า หรือลาซานญ่า 5 เมนู

เมนู Low temperature
สำหรับปรุงอาหารให้สุกด้วยอุณหภูมิต่ำ

ดื่มด่ำกับรสชาติกาแฟที่หอมกรุ่น เริ่มต้นวันใหม่ หรือรื่นรมย์กับเวลาพักผ่อน
อย่างมีรสชาติกับเครื่องชงกาแฟชนิดติดตั้งในเฟอร์นิเจอร์ของสเมก

ปรับความเข้มได้ 3 ระดับ

เลือกใช้ได้ทั้งกาแฟเม็ดหรือแบบบด

สามารถตีฟองนมเพื่อทำคาปูชิโน่



SYMBOLIC

Compact Combination Microwave Oven

Oven Program

โปรแกรมอบมาตรฐาน อบโดยใช้ความร้อนบนและล่าง

โปรแกรมย่าง

โปรแกรมอบมาตรฐาน พร้อมพัดลมกระจายความร้อน

โปรแกรมย่าง พร้อมพัดลมกระจายความร้อน

โปรแกรมปรุงอาหารด้วยพัดลมร้อน

โปรแกรมอบล่าง

โปรแกรมปรุงอาหารด้วยพัดลมร้อนเทอร์โบ (Turbo-Fan)

โปรแกรมอบล่างและพัดลม

ECO **โปรแกรมอบประหยัด**

Microwave & Combination Program

โปรแกรมปรุงอาหารด้วยไมโครเวฟ เหมาะสำหรับอาหารที่ไม่มีไขมัน และสามารถละลายอาหารแช่แข็งโดยที่ไม่ทำให้รูปทรงอาหารเปลี่ยนแปลง

โปรแกรมอบมาตรฐานพร้อมพัดลมกระจายความร้อนและไมโครเวฟ อบโดยใช้ความร้อนบนและล่างพร้อมใช้พัดลมเพื่อกระจายความร้อนและไมโครเวฟในเวลาเดียวกัน

โปรแกรมปรุงอาหารด้วยพัดลมร้อนและไมโครเวฟ ใช้พัดลมกระจายความร้อนจากขดลวดรอบพัดลมและไมโครเวฟพร้อมกัน

โปรแกรมย่างและไมโครเวฟ มีขดลวดสำหรับย่างที่ร้อนพิเศษพร้อมไมโครเวฟ ย่างอาหารได้อร่อยแบบกรอบนอก นุ่มใน

โปรแกรมอุ่นอาหาร โดยใช้ไมโครเวฟ

Auto Menu

เมนูเนื้อสัตว์
สำหรับปรุงอาหารประเภทเนื้อวัว หมู เนื้อแกะ ไก่ 5 เมนู

เมนูปลา
สำหรับปรุงอาหารประเภทปลา 2 เมนู

เมนูผัก
สำหรับปรุงอาหารประเภทผัก 3 เมนู

เมนูของหวาน
สำหรับอบขนม 2 เมนู

เมนูขนมปังและพาสต้า
สำหรับปรุงอาหารประเภทขนมปังและพาสต้า 8 เมนู

Compact Combination Steam Oven

Oven Program

โปรแกรมอบมาตรฐาน อบโดยใช้ความร้อนบนและล่าง

โปรแกรมย่าง

โปรแกรมอบมาตรฐาน พร้อมพัดลมกระจายความร้อน

โปรแกรมย่าง พร้อมพัดลมกระจายความร้อน

โปรแกรมปรุงอาหารด้วยพัดลมร้อน

โปรแกรมอบล่าง

โปรแกรมปรุงอาหารด้วยพัดลมร้อนเทอร์โบ (Turbo-Fan)

โปรแกรมอบล่างและพัดลม

ECO **โปรแกรมอบประหยัด**

Steam & Combination Program

โปรแกรมอบไอน้ำ ใช้ไอน้ำในการปรุงอาหาร เพื่อรักษาคุณค่าทางโภชนาการ เหมาะสำหรับอาหารที่ไม่มีไขมัน โดยไม่ทำให้อาหารแห้ง

โปรแกรมอบมาตรฐานพร้อมพัดลมกระจายความร้อนและไอน้ำ อบโดยใช้ความร้อนบนและล่างพร้อมใช้พัดลมเพื่อกระจายความร้อนและไอน้ำในเวลาเดียวกัน

โปรแกรมปรุงอาหารด้วยพัดลมร้อนและไอน้ำ ใช้พัดลมกระจายความร้อนจากขดลวดรอบพัดลมและไอน้ำพร้อมกัน

โปรแกรมอุ่นอาหาร โดยใช้ไอน้ำ

Auto Menu

เมนูเนื้อสัตว์
สำหรับปรุงอาหารประเภทเนื้อลูกวัว หมู เป็ด ไก่ 4 เมนู

เมนูปลา
สำหรับอบอาหารประเภทปลาและกุ้ง 4 เมนู

เมนูผัก
สำหรับปรุงอาหารประเภทผัก 4 เมนู

เมนูของหวาน
สำหรับอบขนม 4 เมนู

เมนูพาสต้า
สำหรับปรุงอาหารประเภทพาสต้า 4 เมนู

GENERIC

ป้องกันลายนิ้วที่เกิดขึ้นบนสเตนเลส สตีล
ทำให้ผลิตภัณฑ์ดูใหม่อยู่เสมอ

ระบบประหยัดพลังงาน

ระบบล็อกแผงควบคุม ในบางรุ่นไม่สามารถเปลี่ยนโปรแกรม
หรือขั้นตอนการทำงานได้ทันที

แสงสว่างที่ปุ่มควบคุมพร้อมดีไซน์ที่สวยงาม
ช่วยให้ผู้ใช้งานรับรู้การทำงานของผลิตภัณฑ์

ตั้งโปรแกรมง่ายขึ้นเพียงแค่สัมผัสปุ่ม

ประหยัดพลังงานในระดับ A+++ ซึ่งช่วยให้ประหยัดไฟถึง 30%

ประหยัดพลังงานในระดับ A++ ซึ่งช่วยให้ประหยัดไฟถึง 20%

ประหยัดพลังงานในระดับ A+ ซึ่งช่วยให้ประหยัดไฟถึง 10%

ระดับการใช้พลังงานตั้งแต่ A จนถึง G
ขึ้นอยู่กับแต่ละผลิตภัณฑ์

COFFEE MACHINES

สามารถใช้กาแฟเม็ดพร้อมปรับระดับความละเอียด
ของการบดได้

สามารถเลือกใช้กาแฟบดสำเร็จหรือกาแฟเม็ด และ
ปรับระดับความละเอียดของการบดได้

ปรับปริมาณน้ำกาแฟได้ 3 ระดับ
(SHORT/ESPRESSO, MEDIUM & LONG)

สามารถตั้งเวลาให้เครื่องเปิดสวิทช์พร้อมทำกาแฟ
ตามเวลาที่ตั้งไว้ เช่น ตั้งเวลาตอน 7.00 น.

เครื่องทำกาแฟจะปิดทันทีหลังจากไม่มีการใช้งานนาน 1 ชั่วโมง
สามารถยกเลิกการตั้งเวลาปิดอัตโนมัติได้

สามารถทำน้ำร้อนสำหรับใช้ชงชาหรือเครื่องดื่มร้อนชนิดอื่นได้

ล้างเครื่องด้วยน้ำร้อนโดยอัตโนมัติหลังจากมีการเปิดเครื่อง

OVENS

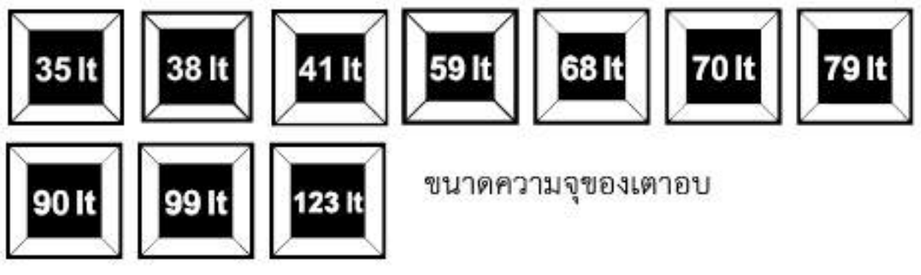

ขนาดความจุของเตาอบ



จำนวนชั้น
วางตะแกรง



ขนาดของเตาอบขนาดเล็กความสูง 45 ซม. เหมาะสำหรับการติดตั้งกับครัวขนาดเล็ก หรือติดตั้งพร้อมกับลิ้นชักทำความร้อน



จำนวนกระจกด้านในบานประตู



กระจกด้านในบานประตูเป็นพื้นผิวเรียบเต็มบาน
ง่ายต่อการทำความสะอาด



กระจกบานประตูด้านในสามารถออกถอดได้
สะดวกในการทำความสะอาด



ภายในเตาอบเคลือบด้วยสีอีนาเมลพิเศษ EVER CLEAN
ที่มีผิวเงา มีรูพรุนน้อยติดคราบสกปรกยาก ช่วยให้
ทำความสะอาดได้ง่าย ลดคราบสกปรกบนพื้นผิว



รางอาหารแบบเลื่อนถาดออกมาจนสุด ช่วยให้ตรวจสอบ
อาหารได้อย่างปลอดภัย ง่าย และสะดวก โดยเฉพาะ
เมื่อทำการย่างอาหาร



แผงกันเปื้อนด้านบนสามารถถอดทำความสะอาดได้ง่าย
หรือล้างในเครื่องล้างจานได้



“Cool door” ช่วยทำให้อุณหภูมิภายนอกกระจก
ต่ำกว่า 50 °c เพื่อความปลอดภัยของผู้ใช้งาน

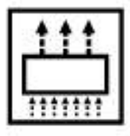

ระบบระบายความร้อน ที่เกิดจากการปรุงอาหาร เพื่อควบคุม
อุณหภูมิที่ออกมาจากเตาอบไม่ให้เป็นอันตรายต่อรอบข้าง



การใช้การอบด้วยพัดลมร้อนและคลื่นไมโครเวฟในการปรุงอาหาร
เพื่อตอบรับทุกความต้องการของผู้ใช้งาน



เตาอบไมโครเวฟ มีประสิทธิภาพสูงในการปรุงอาหารที่ใช้เวลา
น้อยและประหยัดพลังงานมาก



การปรุงอาหารด้วยระบบไอน้ำ

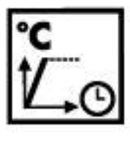

ระบบการวอร์มเตาอบให้ได้อุณหภูมิที่ต้องการในเวลา
ที่เร็วขึ้น



รักษาระดับอุณหภูมิอย่างแม่นยำ เพื่ออาหารที่ต้องการ
อุณหภูมิคงที่ เช่น เค้ก

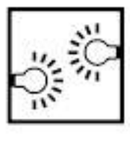

การติดตั้งไฟในเตาด้านข้าง 2 ดวง เพื่อเพิ่มประสิทธิภาพ
การมองเห็นอาหารในเตาได้อย่างชัดเจน



ระบบ Smart Sense ช่วยในการตั้งค่าการปรุงอาหารตาม
ความต้องการของผู้ใช้เพียงไม่กี่ขั้นตอน



การทำความสะอาดเตาอบอัตโนมัติด้วยระบบ Pyrolitic
เป็นการใช้ความร้อน 500 °c เพื่ออบเผาคราบอาหารให้แห้ง
กลายเป็นผง ง่ายต่อการทำความสะอาด

HOBS

Advanced technologies, refined design and the best materials - these are the main components of Smeg appliances design, known throughout the world.

ด้วยเทคโนโลยีที่ล้ำหน้า ดีไซน์ที่สวย หรูหรา มีระดับ พร้อมความพิถีพิถันเลือกใช้วัสดุที่มีคุณภาพ ทำให้เตาสเมก โดดเด่นได้รับความนิยมทั่วโลก

Hobs

diversity and harmony



DOLCE STIL NOVO



PIANO



LINEA

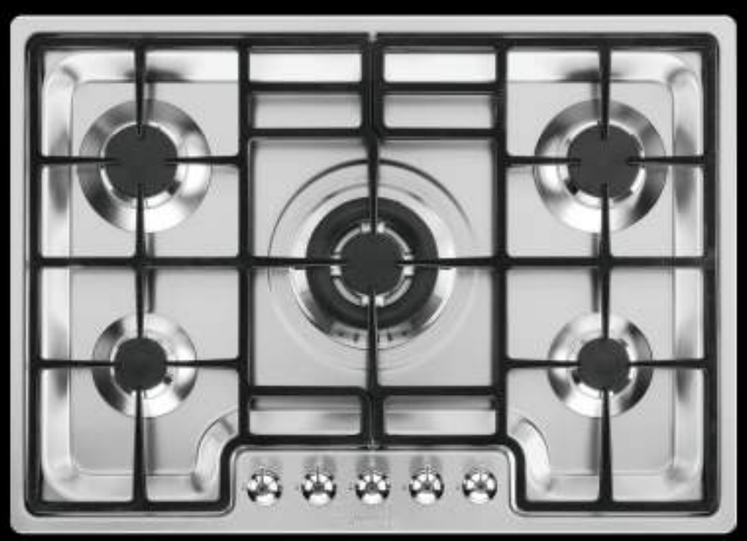

CLASSICA

เตาสเมกเป็นผลลัพธ์ของการออกแบบที่ยอดเยี่ยม ผสานเข้ากับเทคโนโลยีทางวิศวกรรมที่ล้ำหน้า เพื่อการใช้งานสะดวกสบาย ที่พิเศษกว่าก็คือ สเมกมีเตาหลายชนิด พร้อมดีไซน์ที่หลากหลายให้คุณเลือก ตั้งแต่ดีไซน์โมเดิร์นจนถึงคลาสสิคสไตล์เพื่อเติมความโดดเด่น สวยงามและสอดคล้องกับครัวสวยของคุณ

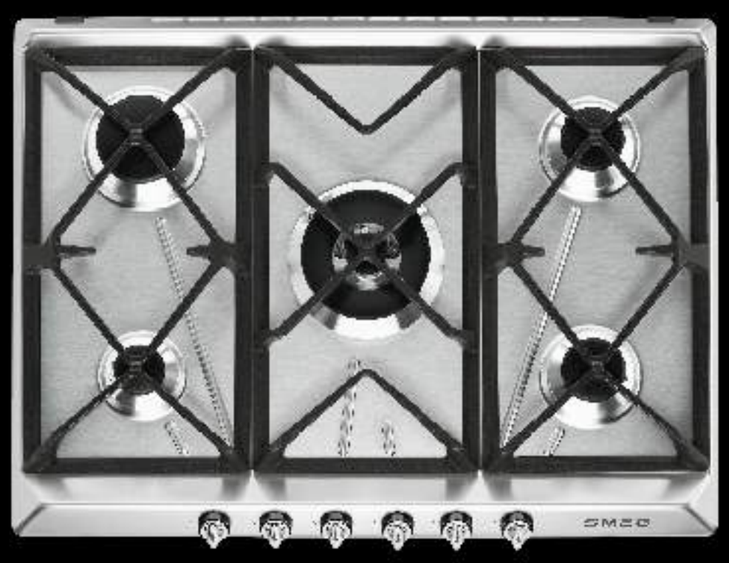

VICTORIA



CORTINA



COLONIALE



SELECTION

GAS HOB

Thai Cooking Choice

เตาแก๊สที่ออกแบบเพื่อการปรุงอาหารให้สะดวก



จุดเด่นของสเมกกับครัวไทยอยู่ตรงที่สเมกพัฒนาเตาขนาดพิเศษ 70 ซม. แล้ววางตำแหน่งของหัวเตา เฉพาะด้านซ้ายและขวา จึงทำให้มีระยะห่างมากเพียงพอ สามารถปรุงอาหารด้วยกระทะก้นกลมขนาดใหญ่ พร้อมกับการปรุงอาหารอื่นได้อย่างสะดวก

นอกจากนั้นสเมกยังพัฒนาหัวเตาแก๊สรุ่นเดิม 1 หัวเตา 2 ปุ่มควบคุมที่สามารถปรับความร้อนได้สะดวกจากร้อนน้อย จนร้อนสูงสุดเพื่อการผัดทอดอาหาร



เปลวไฟวงใน



เปลวไฟวงนอก



เปลวไฟ 2 ชั้น

High power & safety

หัวเตาไฟแรงพิเศษ
ที่มีกำลังไฟสูงสุด 6000 วัตต์ ช่วยให้ปรุงอาหารรวดเร็วและมีรสชาติ

ระบบความปลอดภัย
ระบบตัดแก๊สอัตโนมัติ เพิ่มความปลอดภัย เมื่อเปลวไฟจากเตาแก๊สดับ

ตะแกรงรองภาชนะ
ชนิดเหล็กหล่อที่หนา และ แข็งแรงเป็นพิเศษ

GAS HOB

New Innovation for Efficiency and Aesthetics

นวัตกรรมใหม่จากสเมก พัฒนาเตาแก๊สที่มีประสิทธิภาพสูง พร้อมการปรับเปลี่ยนดีไซน์ของเตาแก๊สให้ทันสมัย
และศิลปะที่สวยระดับ Masterpiece



BLADE BURNERS
เตาแก๊สรุ่นใหม่ที่พัฒนาให้เปลวพุ่งขึ้นตรง เป็นวงกลม เพื่อให้การส่งผ่านความร้อนมีประสิทธิภาพสูงสุด จึงให้ความร้อนได้รวดเร็ว และประหยัดพลังงาน

TITANIUM PAN STAND
ขารองภาชนะ ดีไซน์ทันสมัยที่เลือกใช้สเตนเลส สตีล เนื้อดีเคลือบผิวด้วยไทเทเนียม เพื่อให้ทนทานต่อความร้อนระดับอุดมคติ

REFINED KNOB
ปุ่มควบคุม ออกแบบอย่างสวยงาม พร้อมการควบคุมการทำงานที่นุ่มนวลและมีความปลอดภัยสูง

True masterpiece

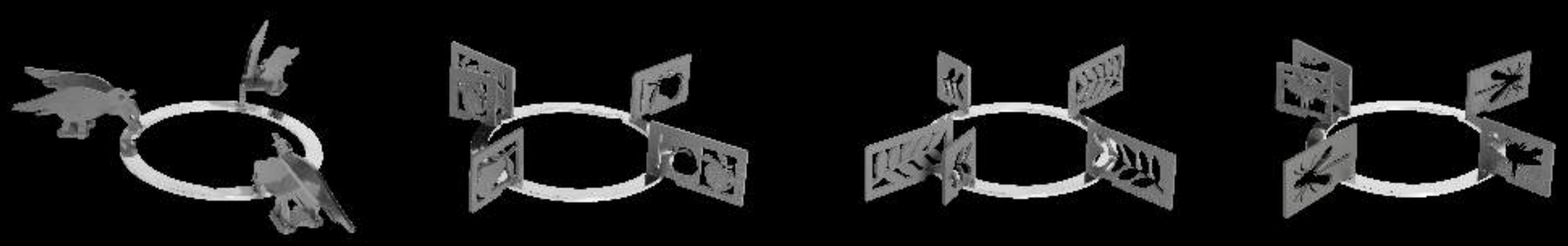

เพิ่มความเป็นเอกลักษณ์ที่ไม่เหมือนใคร ด้วยขารองภาชนะที่ออกแบบอิงธรรมชาติด้วยรูปทรงของนก ผีเสื้อ ใบไม้ และผลไม้ จนกระทั่งข้ามจากผลิตภัณฑ์คุณภาพสูงสู่งานศิลปะที่น่าทึ่ง

GAS HOB

Elegance and Technology

รูปแบบที่แปลกใหม่ทั้งดีไซน์และผิวสัมผัส พร้อมความใส่ใจในทุกรายละเอียด คัดสรรเฉพาะวัสดุคุณภาพ
เพื่อให้เป็นผลิตภัณฑ์ที่ตอบสนองทั้งการใช้งาน และสุนทรียภาพของการทำอาหาร

GLASS CERAMIC

กระจกเซรามิคความหนา 4 มม. ที่แกร่งเป็นพิเศษ ทนทานต่อความร้อนสูง และในบางรุ่นใช้กระจกนิรภัยความหนา 8 มม. เจียระไนขอบให้ความสวย พร้อมสีเข้าชุดกับผลิตภัณฑ์อื่น

BURNER WITH VERTICAL FLAME

เทคโนโลยีที่พัฒนาจากสเมกที่ปรับปรุงเปลวไฟให้พุ่งตรง และส่งผ่านความร้อนไปยังภาชนะอย่างรวดเร็ว จึงมีประสิทธิภาพในการให้ความร้อนสูงกว่าเตาปกติมาก

GLASS ON STEEL

คุณสมบัติพิเศษที่ช่วยเพิ่มความแข็งแรงและความปลอดภัยด้วยการเสริมแผ่นโลหะใต้กระจก และยึดติดกันด้วยกาวชนิดพิเศษ ช่วยให้ฐานกระจกมีความแข็งแกร่ง รองรับแรงกระแทกได้มากขึ้น และในกรณีที่กระจกแตก กาวจะยึดกระจกไม่ให้กระเด็นออกไปซึ่งเป็นอันตราย





ELECTRIC HOBS

efficient technology

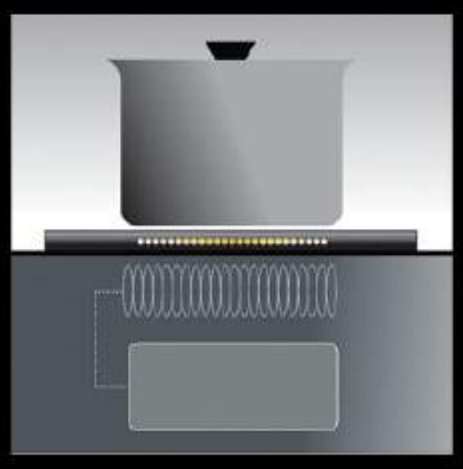

INDUCTION
เตาแม่เหล็กไฟฟ้าให้ความร้อนโดยการสร้างสนามแม่เหล็กไฟฟ้าที่จะเหนี่ยวนำให้เกิดความร้อนที่ฐานภาชนะที่เป็นเหล็ก จึงเป็นการสร้างความร้อนโดยตรงที่ฐานภาชนะ เตาแม่เหล็กไฟฟ้าจึงมีประสิทธิภาพสูงมาก ประหยัดเวลาในการปรุงอาหารอย่างเห็นได้ชัด
นอกจากนี้ ระบบควบคุมการทำงานอิเล็กทรอนิกส์ที่มีประสิทธิภาพ ยังสามารถควบคุมระบบความร้อนได้อย่างละเอียด จึงสะดวกในการใช้งาน

VERSATILE CERAMIC HOB
เตาไฟฟ้าฐานเซรามิคของสเมกได้รับการพัฒนาประสิทธิภาพของเตาให้มีความร้อนสูง มีรูปแบบที่ทันสมัย มีดีไซน์ที่เข้าชุดเครื่องใช้ชิ้นอื่นได้สวยงาม พร้อมระบบความปลอดภัยครบครัน



DUAL COOKING ZONE
เตาวงคู่ที่สามารถขยายขนาดเตาให้ใหญ่ขึ้นทั้งแบบขยายด้านข้าง (oval shap) และแบบวงคู่ซ้อนกัน (circular) จึงใช้งานสะดวกตั้งแต่เตาวงในที่ให้ความร้อนต่ำ หรือใช้วงคู่เป็นเตาความร้อนสูงพิเศษ 2,400 วัตต์

GIANT ZONE
สเมกยังมีหัวเตาขนาดใหญ่ Giant zone ที่ให้ความร้อนสูง สำหรับการทอดหรือผัดอาหารได้สะดวกรวดเร็ว

Impressive features for induction and ceramic hobs

ULTRA LOW
ให้ความร้อนต่ำประมาณ 60°C เหมาะสำหรับการอุ่นช็อกโกแลตและเนยให้ละลายแต่ไม่เดือด หรืออุ่นอาหารให้ร้อนพร้อมเสิร์ฟ

POWER BOOSTER
เมื่อตั้งความร้อนสูงสุดระดับ P เตาจะให้ความร้อนสูงเป็นพิเศษเมื่อต้องการปรุงอาหารที่ใช้ความร้อนสูง

CHILD LOCK
ระบบเพื่อความปลอดภัยที่จะล็อกปุ่มควบคุมทั้งหมดเมื่อเตาไม่ได้ใช้งาน ซึ่งจะเพิ่มความปลอดภัย เมื่อมีเด็กเข้าใกล้

TIMER
ระบบตั้งเวลาเพื่อตัดไฟเมื่อเตาทำงานครบเวลาที่ตั้งไว้

ECO LOGIC
ระบบจัดการกำลังไฟที่สามารถเลือกกำลังไฟสูงสุดของเตาได้ เช่นเตาขนาด 6,000 วัตต์ สามารถปรับลดอัตราการกินไฟให้เหลือ 2,800 – 4,000 วัตต์ได้ เพื่อประโยชน์ในกรณีมีระบบไฟฟ้าไม่เพียงพอหรือขนาดของสายไฟไม่ใหญ่พอ

QUICK START
เตาจะทำงานโดยใช้กำลังไฟฟ้าสูงสุดจนถึงระดับความร้อนที่เลือก เพื่อให้ความร้อนตั้งระดับได้อย่างรวดเร็ว ใช้ได้กับการตั้งความร้อนทุกระดับ

INDUCTION HOBS

new intuitive slider

ระบบควบคุมใหม่ที่เพิ่มความแม่นยำในการใช้งาน



CONNECTION BETWEEN HOB AND HOOD

เชื่อมต่อเพื่อความสะดวกสบายยิ่งขึ้นในการใช้งาน การเชื่อมต่อกันของเตากับเครื่องดูดควัน จะช่วยให้เครื่องดูดควันปรับระดับความแรงของการดูดควันได้อย่างอัตโนมัติตามการตั้งค่าระดับความร้อนของเตาและระดับอุณหภูมิของหัวเตา พร้อมทั้งเปิดไฟส่องสว่างอัตโนมัติให้อีกด้วย

NEW GRAPHIC DESIGN

สีเทาพิเศษบนกระจกเซรามิคที่ดูดี พร้อมไฟส่องสว่างสีแดงที่ชัดเจน

PERFECT HEAT

ออกแบบแผงระบบควบคุมความร้อนใหม่ ให้มีความแม่นยำและสม่ำเสมอในการให้ความร้อน จึงปรุงอาหารได้อย่างสะดวกสบาย และรวดเร็ว

CONTROL

ปรับระดับความร้อนได้ละเอียดถึง 14 ระดับ + ระดับเร่งความร้อน Booster ที่ช่วยให้คุณปรับความร้อนได้ละเอียดและแม่นยำ จึงปรุงอาหารได้สะดวกตั้งแต่ระดับ 1 อุ่นไฟอ่อน, ระดับ 2-3 ละลายเนย, ระดับ 3-5 อุ่นไฟอ่อน, ระดับ 7-9 ปรุงอาหารความร้อนปานกลางโดยใช้เวลานาน, ระดับ 9-12 ทอดไฟอ่อน, ระดับ 12-13 ทอดอาหาร, ระดับ 14 ทอดไฟแรง

INDUCTION HOBS

technology meet cooking





FLIXI HEAT

คุณสมบัติพิเศษที่เพิ่มความสะดวกสบายในการปรับอุณหภูมิในการปรุงอาหารโดยไม่ต้องปรับระดับความร้อนที่ปุ่มควบคุม เพียงคุณเลื่อนภาชนะขึ้นลงตามต้องการ ระบบจะปรับความร้อนให้ 3 ระดับ ตั้งแต่ร้อนมาก (สีแดง) สำหรับการให้ความร้อนที่รวดเร็ว, ร้อนปานกลาง (สีส้ม) และร้อนน้อย (สีเหลือง) คุณจึงเลือกความร้อนได้อย่างง่ายดาย

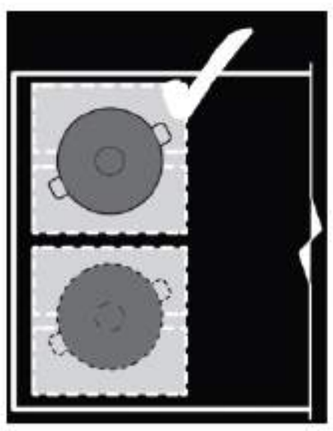

DOUBLE MODE

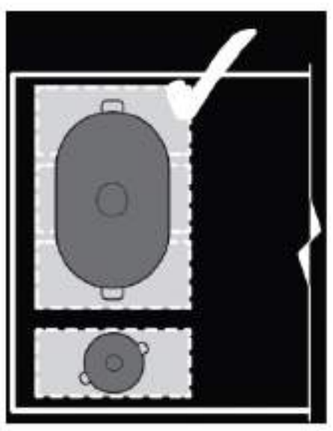

TRIO MODE

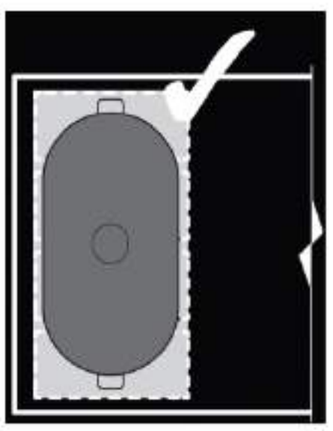

FOUR MODE

FLEXI4ZONE

อุณหภูมิอัตโนมัติที่ช่วยให้คุณเลือกพื้นที่ให้ความร้อนได้สอดคล้องกับขนาดของภาชนะ

maximum efficiency

ECO-LOGIC

ระบบจัดการกำลังไฟที่ทำให้เราเลือกการใช้กำลังไฟสูงสุดของเตาและเลือกความต่างศักย์ของระบบไฟฟ้าที่ใช้ได้ โดยสามารถปรับกำลังไฟสูงสุดได้ละเอียดถึง10ระดับ จาก 1.5 kW ถึง 7.2 kW

ECO-OFF

ระบบประหยัดพลังงาน โดยจะปิดการทำงานของเตาก่อนเวลาที่กำหนดและใช้ความร้อนคงเหลือที่ภาชนะให้ความร้อนต่อเพื่อความประหยัด

ECO-HEAT

ระบบปรับค่าความร้อนคงเหลือของเตา ที่ปรับได้ 3 ระดับ เพื่อป้องกันการไหม้ของเศษอาหารบริเวณกระจก จึงทำให้มีความปลอดภัยมากขึ้น

SIM693WLDR

HOB, 90 CM, INDUCTION, DOLCE STIL NOVO,
MULTIZONE OPTION, BLACK, COPPER FINISHING

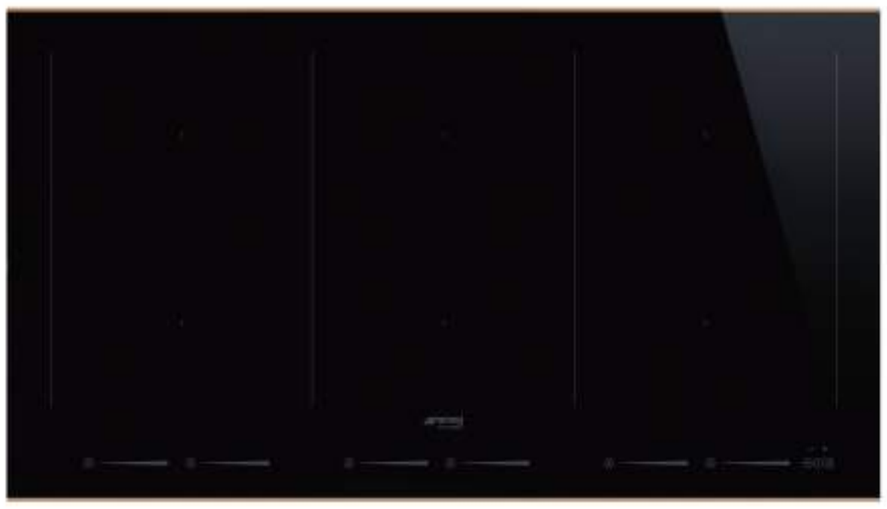

PLUS:



Traditional Built-in
Ceramic glass
Straight edge copper finishing / stainless steel finishing
Front touch control
6 induction cooking zones
6 booster cooking zones
Front left: Ø180x230 mm, 2100 W – Booster power 3600 W
Rear left: Ø180x230 mm, 2100 W – Booster power 3600 W
Front centre: Ø180x230 mm , 2100 W – Booster power 3600 W
Rear centre: Ø180x230 mm, 2100 W – Booster power 3600 W
Front right: Ø180x230 mm, 2100 W – Booster power 3600 W
Rear right: Ø180x230mm, 2100 W – Booster power 3600 W
9 power levels
Left Multizone dimension: 385x230 mm
Central Multizone dimension: 385x230 mm
Right Multizone dimension: 385x230 mm
Simmering function
Melting/low temperature cooking function
Rapid level selection
Automatic pan diameter adjustment
Pan detection
Automatic switch off when overheat
Automatic switch off when overflow
Protection against accidental start up
Controls lock/Child safety

Voltage (V): 220-240 V
Frequency (Hz): 50/60 Hz
Current: 47 Amp
Electrical connection rating (W): 10800 W

SIM693WLDX

HOB, 90 CM, INDUCTION, DOLCE STIL NOVO,
MULTIZONE OPTION, BLACK, STAINLESS STEEL FINISHING



คุณสมบัติพิเศษ :



เตาแม่เหล็กไฟฟ้าชนิดติดตั้งในเฟอร์นิเจอร์
ฐานกระจกเซรามิก
ขอบสีทองแดง / ขอบสเตนเลส สตีล
แผงควบคุมด้านหน้า
6 หัวเตาอินดักชั่นให้ความร้อนสูงพิเศษ
- หัวเตาหน้าซ้าย : ขนาดเส้นผ่านศูนย์กลาง Ø 180x230 มม., 2,100 วัตต์ Booster 3,600 วัตต์
- หัวเตาหลังซ้าย : ขนาดเส้นผ่านศูนย์กลาง Ø 180x230 มม., 2,100 วัตต์ Booster 3,600 วัตต์
- หัวเตาหน้ากลาง : ขนาดเส้นผ่านศูนย์กลาง Ø 180x230 มม., 2,100 วัตต์ Booster 3,600 วัตต์
- หัวเตาหลังกลาง : ขนาดเส้นผ่านศูนย์กลาง Ø 180x230 มม., 2,100 วัตต์ Booster 3,600 วัตต์
- หัวเตาหน้าขวา : ขนาดเส้นผ่านศูนย์กลาง Ø 180x230 มม., 2,100 วัตต์ Booster 3,600 วัตต์
- หัวเตาหลังขวา : ขนาดเส้นผ่านศูนย์กลาง Ø 180x230 มม., 2,100 วัตต์ Booster 3,600 วัตต์

ปรับระดับความร้อนได้ 9 ระดับ ปรับความร้อนได้อย่างรวดเร็ว
หัวเตาปรับให้ทำงานร่วมกันแบบ Multizone
หัวเตาซ้าย Multizone ขนาด : 385x230 มม.
หัวเตากลาง Multizone ขนาด : 385x230 มม.
หัวเตาขวา Multizone ขนาด : 385x230 มม.
มีระบบละลายเนย ช็อกโกแลต และอุ่นอาหารโดยให้ความร้อนต่ำ
มีระบบป้องกันไม่ให้เตาทำงานเองโดยไม่ตั้งใจ
มีระบบตรวจจับภาชนะ และตรวจจับเส้นผ่านศูนย์กลางภาชนะโดยอัตโนมัติ
มีระบบหยุดการทำงานเมื่อมีความร้อนสูงผิดปกติ
มีระบบหยุดการทำงานเมื่อน้ำล้นออกนอกภาชนะ
มีระบบล็อกป้องกันการเล่นหรือสัมผัสปุ่มคำสั่งโดยไม่ตั้งใจ

แรงดันไฟฟ้า : 220-240 โวลต์
ความถี่ : 50/60 เฮิรตซ์
กระแสไฟฟ้า : 47 แอมแปร์
อัตราการกินไฟสูงสุด : 10,800 วัตต์

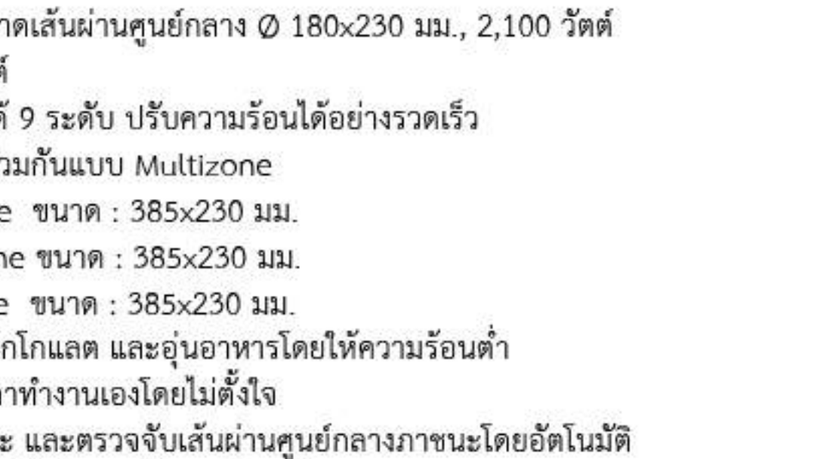

SIM662WLDR

HOB, 60 CM, INDUCTION, DOLCE STIL NOVO,
MULTIZONE OPTION, BLACK, COPPER FINISHING



PLUS:



Traditional Built-in
Ceramic glass
Straight edge copper finishing / stainless steel finishing
Front touch control
4 induction cooking zones
4 booster cooking zones
Front left: Ø 180x230 mm, 2,100 W- Booster power 3,600 W
Rear left: Ø 180x230 mm, 2,100 W- Booster power 3,600 W
Front right: Ø 180x230 mm, 2,100 W- Booster power 3,600 W
Rear right: Ø 180x230 mm, 2,100 W- Booster power 3,600 W
9 power levels
Left Multizone dimension: 385x230 mm
Right Multizone dimension: 385x230 mm
Simmering function
Melting/low temperature cooking function
Rapid level selection
Automatic pan diameter adjustment
Pan detection
Automatic switch off when overheat
Automatic switch off when overflow
Protection against accidental start up
Controls lock/Child safety

Voltage (V): 220-240 V
Frequency (Hz): 50/60 Hz
Current: 33 Amp
Electrical connection rating (W): 7400 W

SIM662WLDX

HOB, 60 CM, INDUCTION, DOLCE STIL NOVO,
MULTIZONE OPTION, BLACK, STAINLESS STEEL FINISHING



คุณสมบัติพิเศษ :



เตาแม่เหล็กไฟฟ้าชนิดติดตั้งในเฟอร์นิเจอร์
ฐานกระจกเซรามิก
ขอบทองแดง / ขอบสเตนเลส สตีล
แผงควบคุมด้านหน้า
4 หัวเตาอินดักชั่น ให้ความร้อนสูงพิเศษ
- หัวเตาหน้าซ้าย : Ø 180x230 มม., 2,100 วัตต์
  Booster 3,600 วัตต์
- หัวเตาหลังซ้าย : Ø 180x230 มม., 2,100 วัตต์
  Booster 3,600 วัตต์
- หัวเตาหน้าขวา : Ø 180x230 มม., 2,100 วัตต์
  Booster 3,600 วัตต์
- หัวเตาหลังขวา : Ø 180x230 มม., 2,100 วัตต์
  Booster 3,600 วัตต์

ปรับระดับความร้อนได้ 9 ระดับ ปรับความร้อนได้อย่างรวดเร็ว
หัวเตาปรับให้ทำงานร่วมกันแบบ Multizone
หัวเตาซ้าย Multizone ขนาด : 385x230 มม.
หัวเตาขวา Multizone ขนาด : 385x230 มม.
มีระบบละลายเนย ช็อกโกแลต และอุ่นอาหารโดยให้ความร้อนต่ำ
มีระบบป้องกันไม่ให้เตาทำงานเองโดยไม่ตั้งใจ
มีระบบตรวจจับภาชนะ และตรวจจับเส้นผ่านศูนย์กลางภาชนะโดยอัตโนมัติ
มีระบบหยุดการทำงานเมื่อมีความร้อนสูงผิดปกติ
มีระบบหยุดการทำงานเมื่อน้ำล้นออกนอกภาชนะ
มีระบบล็อกป้องกันการเล่นหรือสัมผัสปุ่มคำสั่งโดยไม่ตั้งใจ

แรงดันไฟฟ้า : 220-240 โวลต์
ความถี่ : 50/60 เฮิรตซ์
กระแสไฟฟ้า : 33 แอมแปร์
อัตราการกินไฟสูงสุด : 7,400 วัตต์

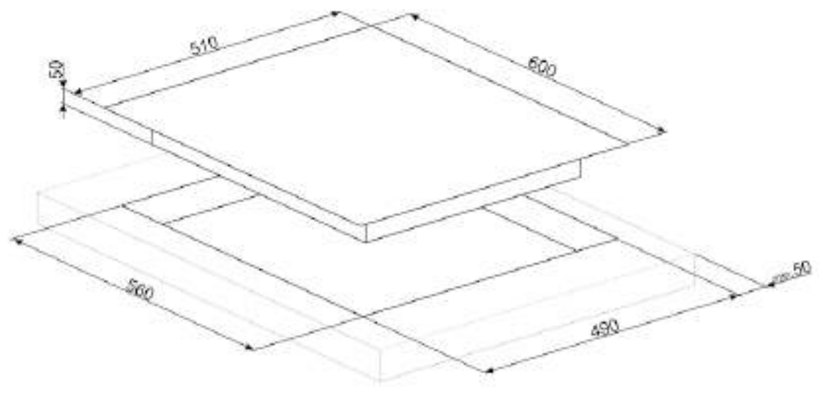

SIM631WLDR

HOB, 38 CM , INDUCTION, DOLCE STIL NOVO,
MULTIZONE OPTION, BLACK, COPPER FINISHING



PLUS:



Traditional Built-in
Ceramic glass
Straight edge copper finishing / stainless steel finishing
Front touch control
2 induction cooking zones
2 booster cooking zones
Front centre : Ø 180x230 mm, 2,100 W- Booster power 3,600 W
Rear centre : Ø 180x230 mm, 2,100 W- Booster power 3,600 W
9 power levels
Central Multizone dimension: 385x230 mm
Simmering function
Melting/low temperature
cooking function
Rapid level selection
Automatic pan diameter adjustment
Pan detection
Automatic switch off when overheat
Automatic switch off when overflow
Protection against accidental start up
Controls lock/Child safety

Voltage (V): 220-240 V
Frequency (Hz): 50/60 Hz
Current: 16 Amp
Electrical connection rating (W): 3600 W

SIM631WLDX

HOB, 38 CM , INDUCTION, DOLCE STIL NOVO,
MULTIZONE OPTION, BLACK, STAINLESS STEEL FINISHING



คุณสมบัติพิเศษ :



เตาแม่เหล็กไฟฟ้าชนิดติดตั้งในเฟอร์นิเจอร์
ฐานกระจกเซรามิก
ขอบทองแดง / ขอบสเตนเลส สตีล
แผงควบคุมด้านหน้า
2 หัวเตาอินดักชั่น ให้ความร้อนสูงพิเศษ
- หัวเตาหน้า : Ø 180x230 มม., 2,100 วัตต์
  Booster 3,600 วัตต์
- หัวเตาหลัง : Ø 180x230 มม., 2,100 วัตต์
  Booster 3,600 วัตต์
ปรับระดับความร้อนได้ 9 ระดับ ปรับความร้อนได้อย่างรวดเร็ว
หัวเตาปรับให้ทำงานร่วมกันแบบ Multizone
หัวเตา Multizone ขนาด : 385x230 มม.
มีระบบละลายเนย ช็อกโกแลต และอุ่นอาหารโดยให้ความร้อนต่ำ
มีระบบป้องกันไม่ให้เตาทำงานเองโดยไม่ตั้งใจ
มีระบบตรวจจับภาชนะ และตรวจจับเส้นผ่านศูนย์กลางภาชนะโดยอัตโนมัติ
มีระบบหยุดการทำงานเมื่อมีความร้อนสูงผิดปกติ
มีระบบหยุดการทำงานเมื่อน้ำล้นออกนอกภาชนะ
มีระบบล็อกป้องกันการเล่นหรือสัมผัสปุ่มคำสั่งโดยไม่ตั้งใจ

แรงดันไฟฟ้า : 220-240 โวลต์
ความถี่ : 50/60 เฮิรตซ์
กระแสไฟฟ้า : 16 แอมแปร์
อัตราการกินไฟสูงสุด : 3,600 วัตต์

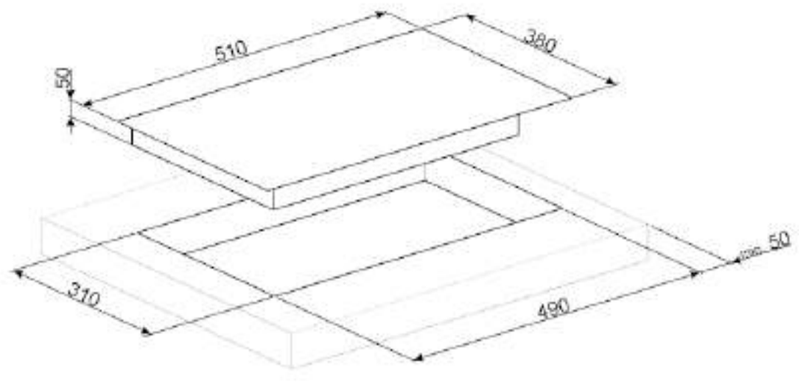

PM6912WLDR

HOB, 90 CM, MIXED, DOLCE STIL NOVO,
MULTIZONE OPTION, BLACK, COPPER FINISHING



PLUS:

Traditional Built-in
Ceramic glass
Straight edge copper finishing / stainless steel finishing
Front knob and touch controls
1 gas burner
Left : 6,000 W
4 induction cooking zones
4 booster cooking zones
Front centre: Ø 180x230 mm, 2,100 W Booster power 3,600 W
Rear centre: Ø 180x230 mm, 2,100 W Booster power 3,600 W
Front right: Ø 180x230 mm, 2,100 W Booster power 3,600 W
Rear right: Ø 180x230 mm, 2,100 W Booster power 3,600 W
9 power levels
Central Multizone dimension: 385x230 mm
Right Multizone dimension: 385x230 mm
Cast iron pan stand
Simmering function
Melting/low temperature cooking function
Rapid level selection
Automatic pan diameter adjustment
Pan detection
Automatic switch off when overheat
Automatic switch off when overflow
Protection against accidental start up
Safety valves
Contemporary smeg burners
Aluminum burners
Black knobs
Controls lock/Child safety

Voltage (V): 220-240 V
Frequency (Hz): 50/60 Hz
Current: 33 Amp
Electrical connection rating (W): 7400 W

PM6912WLDX

HOB, 90 CM, MIXED, DOLCE STIL NOVO,
MULTIZONE OPTION, BLACK, STAINLESS STEEL FINISHING



คุณสมบัติพิเศษ :

เตาแม่เหล็กไฟฟ้าผสมเตาแก๊สชนิดติดตั้งในเฟอร์นิเจอร์
ฐานกระจกเซรามิก
ขอบสีทองแดง / ขอบสีสเตนเลส สตีล
แผงควบคุมด้านหน้า
1 หัวเตาแก๊ส
- หัวเตาซ้าย : 6,000 วัตต์
4 หัวเตาอินดักชั่น ให้ความร้อนสูงพิเศษ
- หัวเตาหน้ากลาง : Ø 180x230 มม., 2,100 วัตต์
  Booster 3,600 วัตต์
- หัวเตาหลังกลาง : Ø 180x230 มม., 2,100 วัตต์
  Booster 3,600 วัตต์
- หัวเตาหน้าขวา : Ø 180x230 มม., 2,100 วัตต์
  Booster 3,600 วัตต์
- หัวเตาหลังขวา : Ø 180x230 มม., 2,100 วัตต์
  Booster 3,600 วัตต์
ปรับระดับความร้อนได้ 9 ระดับ ปรับระดับความร้อนได้อย่างรวดเร็ว
หัวเตาปรับให้ทำงานร่วมกันแบบ Multizone
หัวเตากลาง Multizone ขนาด : 385x230 มม.
หัวเตาขวา Multizone ขนาด : 385x230 มม.
ตะแกรงรองภาชนะชนิดเหล็กหล่อ แข็งแรง ทนทาน
มีระบบละลายเนย ช็อกโกแลต และอุ่นอาหารโดยให้ความร้อนต่ำ
มีระบบป้องกันไม่ให้เตาทำงานเองโดยไม่ตั้งใจ
มีระบบตรวจจับภาชนะ และตรวจจับเส้นผ่านศูนย์กลางภาชนะโดยอัตโนมัติ
มีระบบหยุดการทำงานเมื่อมีความร้อนสูงผิดปกติ
มีระบบหยุดการทำงานเมื่อน้ำล้นออกนอกภาชนะ
มีระบบ Safety Valves ตัดแก๊สอัตโนมัติ
หัวเตาอะลูมิเนียม ทนความร้อนสูง
ปุ่มควบคุมสีดำ
มีระบบล็อกป้องกันการเล่นหรือสัมผัสปุ่มคำสั่งโดยไม่ตั้งใจ
ระบบแก๊ส LPG
ใช้กับหัวปรับแรงดันแก๊สชนิดแรงดันต่ำ (37 mbar) เท่านั้น

แรงดันไฟฟ้า : 220-240 โวลต์
ความถี่ : 50/60 เฮิรตซ์
กระแสไฟฟ้า : 33 แอมแปร์
อัตราการกินไฟสูงสุด : 7,400 วัตต์

อุปกรณ์พิเศษ
หัวปรับแรงดันแก๊สเม็กซ์ รุ่น SPR37S

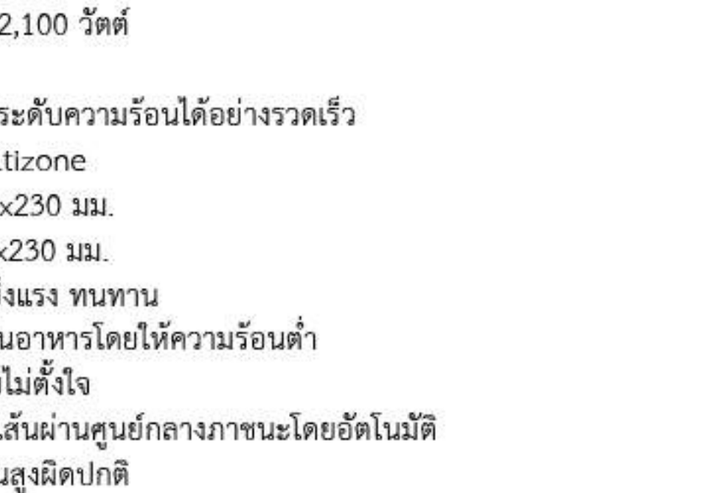

PM6721WLDR

HOB, 70/75 CM, MIXED, DOLCE STIL NOVO,
MULTIZONE OPTION, BLACK, COPPER FINISHING



PLUS:



Traditional Built-in
Ceramic glass
Straight edge copper finishing / stainless steel finishing
Front knob and touch controls
2 gas burners
Front left: 1,100W
Rear left: 3,300W
2 induction cooking zones
2 booster cooking zones
Front right: Ø 180x230 mm, 2,100 W- Booster power 3,600 W
Rear right: Ø 180x230 mm, 2,100 W- Booster power 3,600 W
9 power levels
Right Multizone dimension: 385x230 mm
Cast iron pan stand
Simmering function
Melting/low temperature cooking function
Levels quick setting
Automatic pan diameter adjustment
Pan detection
Automatic switch off when overheat
Automatic switch off when overflow
Protection against accidental start up
Safety valves
Contemporary smeg burners
Aluminum burners
Black knobs
Controls lock/Child safety

Voltage (V): 220-240 V
Frequency (Hz): 50/60 Hz
Current: 16 Amp
Electrical connection rating (W): 3700 W

PM6721WLDX

HOB, 70/75 CM, MIXED, DOLCE STIL NOVO,
MULTIZONE OPTION, BLACK, STAINLESS STEEL FINISHING



คุณสมบัติพิเศษ :



เตาแม่เหล็กไฟฟ้าผสมเตาแก๊สชนิดติดตั้งในเฟอร์นิเจอร์
ฐานกระจกเซรามิก
ขอบสีทองแดง / ขอบสีสเตนเลส สตีล
แผงควบคุมด้านหน้า
2 หัวเตาแก๊ส
- หัวเตาหน้าซ้าย : 1,100 วัตต์
- หัวเตาหลังซ้าย : 3,300 วัตต์
2 หัวเตาอินดักชั่น ให้ความร้อนสูงพิเศษ
- หัวเตาหน้าขวา : Ø 180x230 มม., 2,100 วัตต์
  Booster 3,600 วัตต์
- หัวเตาหลังขวา : Ø 180x230 มม., 2,100 วัตต์
  Booster 3,600 วัตต์
ปรับระดับความร้อนได้ 9 ระดับ ปรับความร้อนได้อย่างรวดเร็ว
หัวเตาปรับให้ทำงานร่วมกันแบบ Multizone
หัวเตา Multizone ขนาด : 385x230 มม.
ตะแกรงรองภาชนะชนิดเหล็กหล่อ แข็งแรง ทนทาน
มีระบบละลายเนย ช็อกโกแลต และอุ่นอาหารโดยให้ความร้อนต่ำ
มีระบบป้องกันไม่ให้เตาทำงานเองโดยไม่ตั้งใจ
มีระบบตรวจจับภาชนะ และตรวจจับเส้นผ่านศูนย์กลางภาชนะโดยอัตโนมัติ
มีระบบหยุดการทำงานเมื่อมีความร้อนสูงผิดปกติ
มีระบบหยุดการทำงานเมื่อน้ำล้นออกนอกภาชนะ
มีระบบ Safety Valves ตัดแก๊สอัตโนมัติ
หัวเตาอะลูมิเนียม ทนความร้อนสูง
ปุ่มควบคุมสีดำ
มีระบบล็อกป้องกันการเล่นหรือสัมผัสปุ่มคำสั่งโดยไม่ตั้งใจ
ระบบแก๊ส LPG
ใช้กับหัวปรับแรงดันแก๊สชนิดแรงดันต่ำ (37 mbar) เท่านั้น
แรงดันไฟฟ้า : 220-240 โวลต์
ความถี่ : 50/60 เฮิรตซ์
กระแสไฟฟ้า : 16 แอมแปร์
อัตราการกินไฟสูงสุด : 3,700 วัตต์

อุปกรณ์พิเศษ
หัวปรับแรงดันแก๊สเ

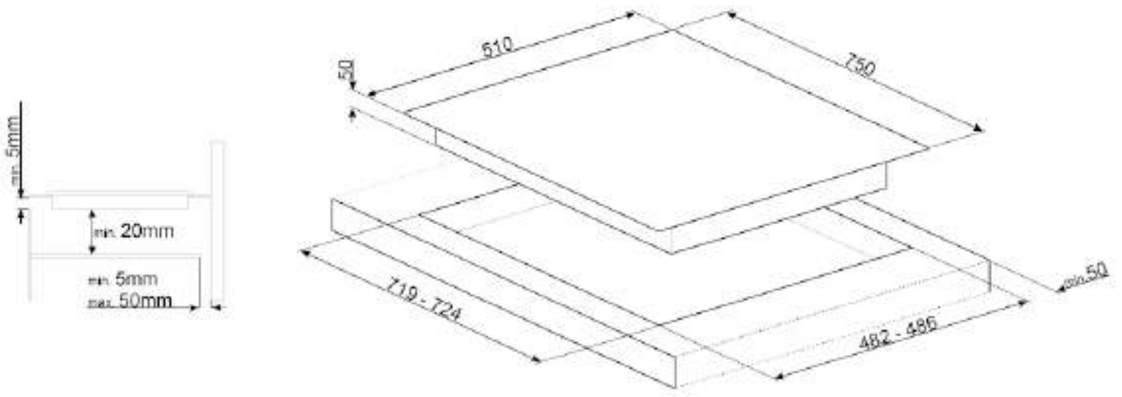

PV695LCNR

HOB, 90 CM, GAS, DOLCE STIL NOVO, BLACK,
COPPER FINISHING

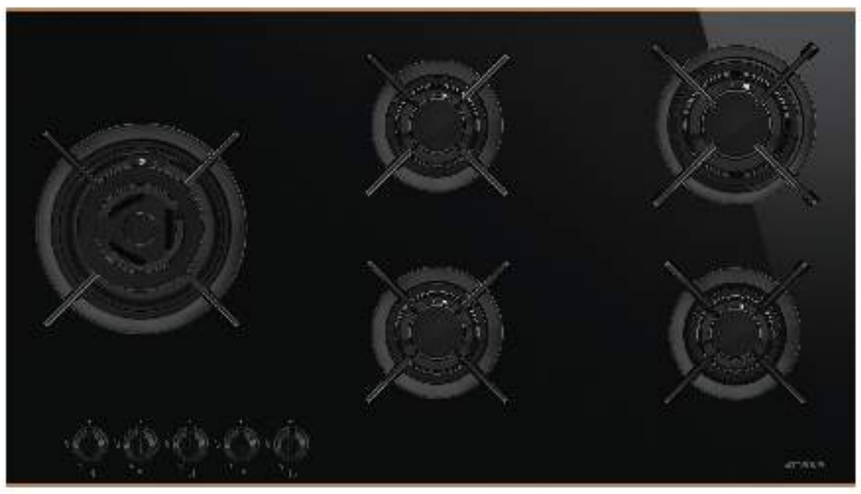

PLUS:

Traditional Built-in
Ceramic glass
Straight edge copper finishing / stainless steel finishing
Frontal controls
5 gas burners
Left: 6,000 W
Front centre: 1,700 W
Rear centre:1,700 W
Front right: 1,100 W
Rear right: 2,600 W
Cast iron pan stand
Safety valves
Contemporary smeg burners
Aluminum burners
Black knobs

Voltage (V): 220-240 V
Frequency (Hz): 50/60 Hz
Electrical connection rating (W): 1 W

PV695LCNX

HOB, 90 CM, GAS, DOLCE STIL NOVO,
BLACK, STAINLESS STEEL FINISHING

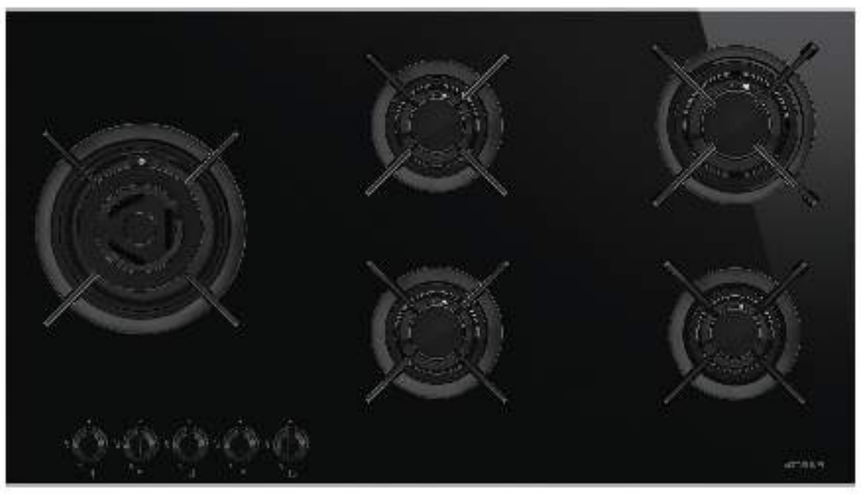

คุณสมบัติพิเศษ :

เตาแก๊สชนิดติดตั้งในเฟอร์นิเจอร์
ฐานกระจกเซรามิก
ขอบสีทองแดง / ขอบสีสเตนเลส สตีล
แผงควบคุมด้านหน้า
5 หัวเตาแก๊ส
- หัวเตาซ้าย : 6,000 วัตต์
- หัวเตาหน้ากลาง : 1,700 วัตต์
- หัวเตาหลังกลาง : 1,700 วัตต์
- หัวเตาหน้าขวา : 1,100 วัตต์
- หัวเตาหลังขวา : 2,600 วัตต์

ตะแกรงรองภาชนะชนิดเหล็กหล่อ แข็งแรง ทนทาน
มีระบบ Safety Valves ตัดแก๊สอัตโนมัติ
หัวเตาอะลูมิเนียม ทนความร้อนสูง
ปุ่มควบคุมสีดำ
ระบบแก๊ส LPG
ใช้กับหัวปรับแรงดันแก๊สชนิดแรงดันต่ำ (37 mbar) เท่านั้น

แรงดันไฟฟ้า : 220-240 โวลต์
ความถี่ : 50/60 เฮิรตซ์
อัตราการกินไฟสูงสุด : 1 วัตต์

อุปกรณ์พิเศษ
หัวปรับแรงดันแก๊สเม็กซ์ รุ่น SPR37S

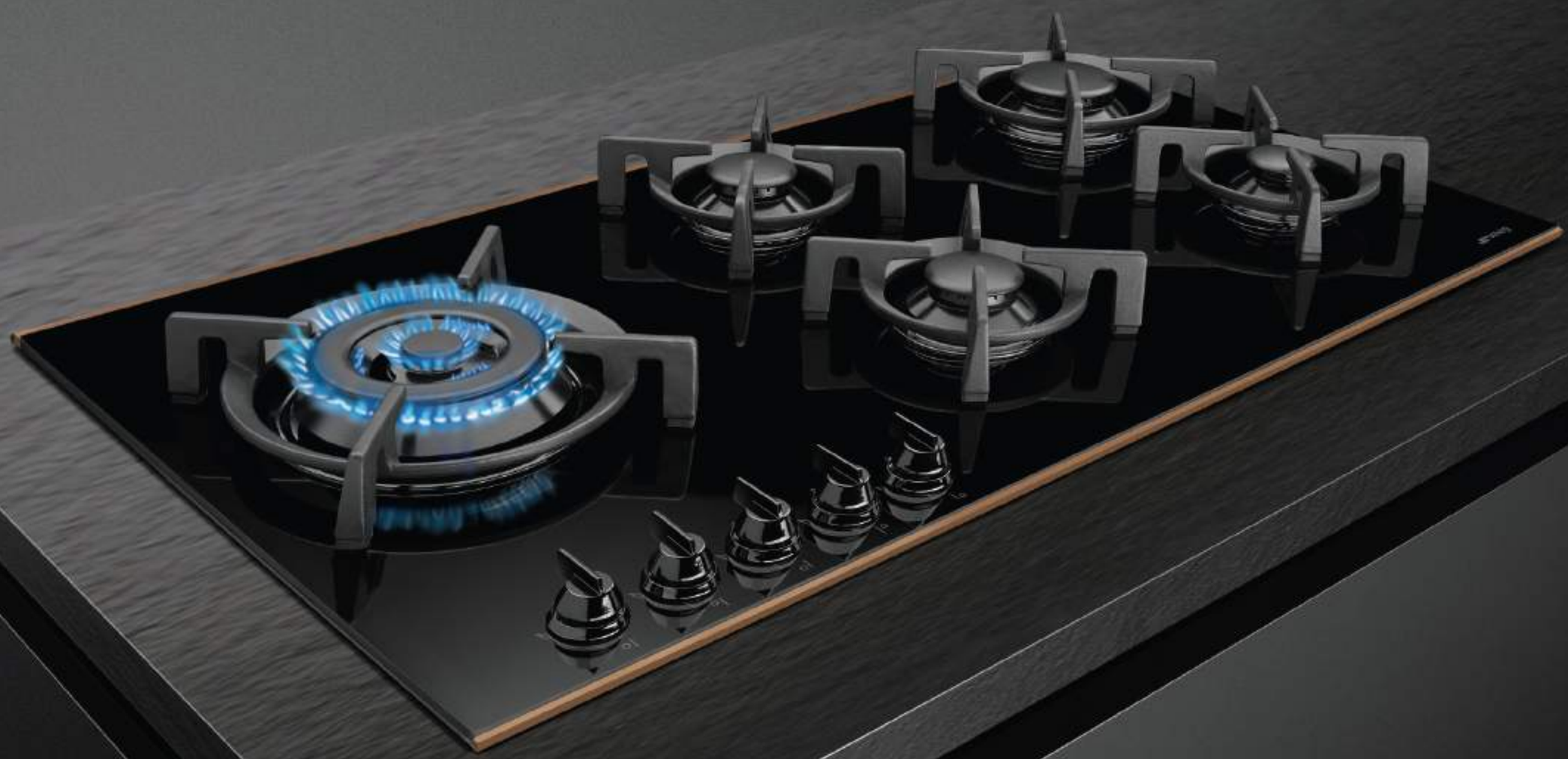

PV675CNR

HOB, 75 CM, GAS, DOLCE STIL NOVO,
BLACK, COPPER FINISHING



PLUS:



Traditional Built-in
Ceramic glass
Straight edge copper finishing / stainless steel finishing
Front control
5 gas burners
Front left : 1,100 W
Rear left : 1,700 W
Centre : 4,200 W
Front right: 1,100 W
Rear right: 2,600 W
Cast iron pan stand
Safety valves
Contemporary smeg burner
Aluminum burners
Black knobs

Voltage (V): 220-240 V
Frequency (Hz): 50/60 Hz
Electrical connection rating (W): 1 W

PV675CNX

HOB, 75 CM, GAS, DOLCE STIL NOVO,
BLACK, STAINLESS STEEL FINISHING



คุณสมบัติพิเศษ :



เตาแก๊สชนิดติดตั้งในเฟอร์นิเจอร์
ฐานกระจกเซรามิก
ขอบสีทองแดง / ขอบสีสเตนเลส สตีล
แผงควบคุมด้านหน้า
5 หัวเตาแก๊ส
- หัวเตาหน้าซ้าย : 1,100 วัตต์
- หัวเตาหลังซ้าย : 1,700 วัตต์
- หัวเตากลาง : 4,200 วัตต์
- หัวเตาหน้าขวา : 1,100 วัตต์
- หัวเตาหลังขวา : 2,600 วัตต์
ตะแกรงรองภาชนะชนิดเหล็กหล่อ แข็งแรง ทนทาน
มีระบบ Safety valves ตัดแก๊สอัตโนมัติ
หัวเตาอะลูมิเนียม ทนความร้อนสูง
ปุ่มควบคุมสีดำ
ระบบแก๊ส LPG
ใช้กับหัวปรับแรงดันแก๊สชนิดแรงดันต่ำ (37 mbar) เท่านั้น

แรงดันไฟฟ้า : 220-240 โวลต์
ความถี่ : 50/60 เฮิรตซ์
อัตราการกินไฟสูงสุด : 1 วัตต์

อุปกรณ์พิเศษ
หัวปรับแรงดันแก๊สเม็กซ์ รุ่น SPR37S

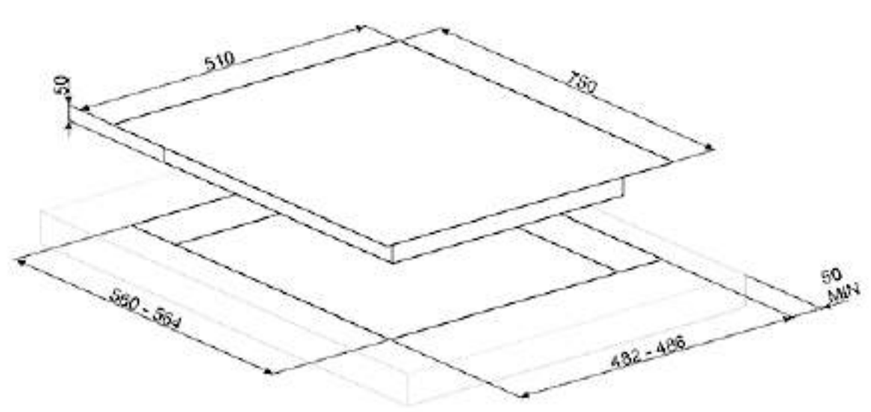

PV632CNR

HOB, 38 CM , GAS,
DOLCE STIL NOVO, BLACK,
COPPER FINISHING



PLUS:

Traditional Built-in
Ceramic glass
Straight edge copper finishing
and stainless steel finishing
Front control
2 gas burners
Front centre: 1,100 W
Rear centre: 3,100 W
Cast iron pan stand
Safety valves
Contemporary smeg
burners
Aluminum burners
Black knobs

Voltage (V): 220-240 V
Frequency (Hz): 50/60 Hz
Electrical connection
rating (W): 1 W

PV632CNX

HOB, 38 CM , GAS,
DOLCE STIL NOVO, BLACK
STAINLESS STEEL FINISHING



คุณสมบัติพิเศษ :

เตาแก๊สชนิดติดตั้งในเฟอร์นิเจอร์
ฐานกระจกเซรามิก
ขอบสีทองแดง / ขอบสีสเตนเลส สตีล
แผงควบคุมด้านหน้า
2 หัวเตาแก๊ส
- หัวเตาหน้า : 1,100 วัตต์
- หัวเตาหลัง : 3,100 วัตต์
ตะแกรงรองภาชนะชนิดเหล็กหล่อ
แข็งแรง ทนทาน
มีระบบ Safety Valves ตัดแก๊สอัตโนมัติ
หัวเตาอะลูมิเนียม ทนความร้อนสูง
ปุ่มควบคุมสีดำ
ระบบแก๊ส LPG
ใช้กับหัวปรับแรงดันแก๊สชนิดแรงดันต่ำ
(37 mbar) เท่านั้น

แรงดันไฟฟ้า : 220-240 โวลต์
ความถี่ : 50/60 เฮิรตซ์
อัตราการกินไฟสูงสุด : 1 วัตต์

อุปกรณ์พิเศษ
หัวปรับแรงดันแก๊สเม็กซ์ รุ่น SPR37S

PV631CNR

HOB, 38 CM , GAS,
DOLCE STIL NOVO, BLACK,
COPPER FINISHING



PLUS:

Traditional Built-in
Ceramic glass
Straight edge copper finishing
and stainless steel finishing
Front control
1 gas burner
Centre: 6,000 W
Cast iron pan stand
Safety valves
Contemporary smeg
burners
Aluminum burners
Black knobs

Voltage (V): 220-240 V
Frequency (Hz): 50/60 Hz
Electrical connection
rating (W): 1 W

PV631CNX

HOB, 38 CM , GAS,
DOLCE STIL NOVO, BLACK
STAINLESS STEEL FINISHING



คุณสมบัติพิเศษ :

เตาแก๊สชนิดติดตั้งในเฟอร์นิเจอร์
ฐานกระจกเซรามิก
ขอบสีทองแดง / ขอบสีสเตนเลส สตีล
แผงควบคุมด้านหน้า
1 หัวเตาแก๊ส
- หัวเตา : 6,000 วัตต์
ตะแกรงรองภาชนะชนิดเหล็กหล่อ
แข็งแรง ทนทาน
มีระบบ Safety Valves ตัดแก๊สอัตโนมัติ
หัวเตาอะลูมิเนียม ทนความร้อนสูง
ปุ่มควบคุมสีดำ
ระบบแก๊ส LPG
ใช้กับหัวปรับแรงดันแก๊สชนิดแรงดันต่ำ
(37 mbar) เท่านั้น

แรงดันไฟฟ้า : 220-240 โวลต์
ความถี่ : 50/60 เฮิรตซ์
อัตราการกินไฟสูงสุด : 1 วัตต์

อุปกรณ์พิเศษ
หัวปรับแรงดันแก๊สเม็กซ์ รุ่น SPR37S

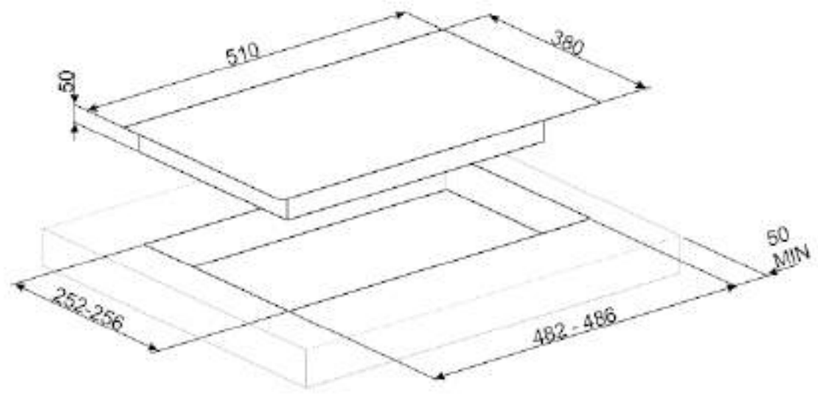



PVL6106CN

HOB, 100 CM , GAS, DOLCE STIL NOVO,
BLACK, CERAMIC GLASS

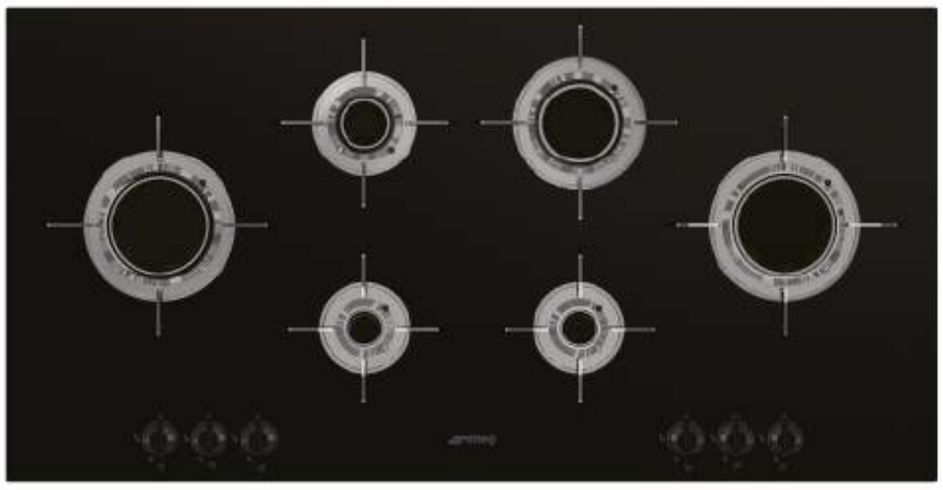

PLUS:

UR

Ultra-low profile or fully flushed installation
Ceramic glass
Straight edge
Front control
6 gas burners
Left: 3,500 W
Centre left: 1,000 W
Rear left: 1,600 W
Front right: 1,000 W
Centre right: 2,400 W
Right: 3,500 W
Stainless steel pan stand
Laminate flame
Brass burners
Black knobs
Safety valves

Voltage (V): 220-240 V
Frequency (Hz) : 50/60 Hz
Electrical connection rating (W): 1 W

เตาแก๊สชนิดติดตั้งในเฟอร์นิเจอร์
ฐานกระจกเซรามิกขอบตัดตรง
ขอบบางพิเศษติดตั้งได้เรียบเนียนเข้ากับท๊อปเฟอร์นิเจอร์
ปุ่มควบคุมด้านหน้า
6 หัวเตาแก๊ส
- หัวเตาซ้าย : 3,500 วัตต์
- หัวเตากลางซ้าย : 1,000 วัตต์
- หัวเตาหลังซ้าย : 1,600 วัตต์
- หัวเตากลางขวา : 1,000 วัตต์
- หัวเตาหลังขวา : 2,400 วัตต์
- หัวเตาขวา : 3,500 วัตต์
ตะแกรงรองภาชนะสเตนเลส สตีล
หัวเตาแก๊สระบบ Laminate
หัวเตาทองเหลือง ทนความร้อนสูง
ปุ่มควบคุมสีดำ
มีระบบ Safety valves ตัดแก๊สอัตโนมัติ

แรงดันไฟฟ้า : 220-240 โวลต์
ความถี่ : 50/60 เฮิรตซ์
อัตราการกินไฟสูงสุด : 1 วัตต์

PXL6106

HOB, 100 CM , GAS, DOLCE STIL NOVO,
STAINLESS STEEL

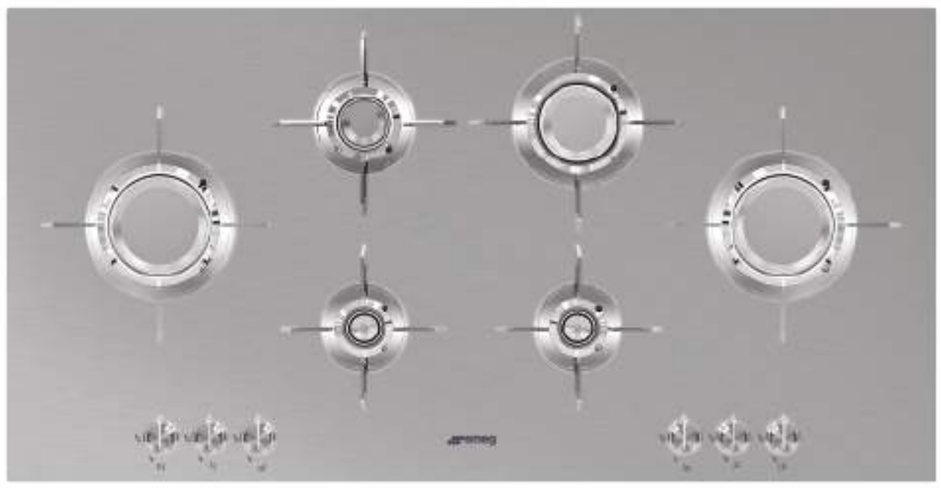

คุณสมบัติพิเศษ :

UR

Ultra-low profile or fully flushed installation
Stainless steel frame
Straight edge
Front control
6 gas burners
Left: 3,500 W
Centre left: 1,000 W
Rear left: 1,600 W
Front right: 1,000 W
Centre right: 2,400 W
Right: 3,500 W
Stainless steel pan stand
Laminate flame
Brass burners
Stainless steel effect knobs
Safety valves

Voltage (V): 220-240 V
Frequency (Hz) : 50/60 Hz
Electrical connection rating (W): 1 W

เตาแก๊สชนิดติดตั้งในเฟอร์นิเจอร์
ฐานสเตนเลส สตีล
ขอบบางพิเศษติดตั้งได้เรียบเนียนเข้ากับท๊อปเฟอร์นิเจอร์
ปุ่มควบคุมด้านหน้า
6 หัวเตาแก๊ส
หัวเตาซ้าย : 3,500 วัตต์
- หัวเตากลางซ้าย : 1,000 วัตต์
- หัวเตาหลังซ้าย : 1,600 วัตต์
- หัวเตากลางขวา : 1,000 วัตต์
- หัวเตาหลังขวา : 2,400 วัตต์
- หัวเตาขวา : 3,500 วัตต์
ตะแกรงรองภาชนะสเตนเลสสตีล
หัวเตาแก๊สระบบ Laminate
หัวเตาทองเหลือง ทนความร้อนสูง
ปุ่มควบคุมสเตนเลส สตีล
มีระบบ Safety valves ตัดแก๊สอัตโนมัติ

แรงดันไฟฟ้า : 220-240 โวลต์
ความถี่ : 50/60 เฮิรตซ์
อัตราการกินไฟสูงสุด : 1 วัตต์

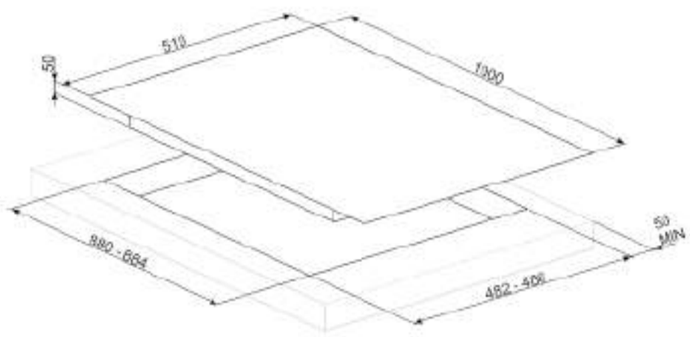

PVL675LCN

HOB, 75CM , GAS, DOLCE STIL NOVO,
BLACK, CERAMIC GLASS



PLUS:

UR

Ultra-low profile or fully flushed installation
Ceramic glass
Straight edge
Front control
5 gas burners
Left: 3,500 W
Front centre: 1,000 W
Rear centre: 1,600 W
Front right: 1,000 W
Rear right: 2,400 W
Stainless steel pan stand
Laminate flame
Brass burners
Black knobs
Safety valves

Voltage (V): 220-240 V
Frequency (Hz) : 50/60 Hz
Electrical connection rating (W): 1 W

เตาแก๊สชนิดติดตั้งในเฟอร์นิเจอร์
ฐานกระจกเซรามิก ขอบตัดตรง
ขอบบางพิเศษติดตั้งได้เรียบเนียนเข้ากับท๊อปเฟอร์นิเจอร์
ปุ่มควบคุมด้านหน้า
5 หัวเตาแก๊ส
- หัวเตาซ้าย : 3,500 วัตต์
- หัวเตาหน้ากลาง : 1,100 วัตต์
- หัวเตาหลังกลาง : 1,600 วัตต์
- หัวเตาหน้าขวา : 1,000 วัตต์
- หัวเตาหลังขวา : 2,400 วัตต์
ตะแกรงรองภาชนะสเตนเลส สตีล
หัวเตาแก๊สระบบ Laminate
หัวเตาทองเหลือง ทนความร้อนสูง
ปุ่มควบคุมสีดำ
มีระบบ Safety valves ตัดแก๊สอัตโนมัติ

แรงดันไฟฟ้า : 220-240 โวลต์
ความถี่ : 50/60 เฮิรตซ์
อัตราการกินไฟสูงสุด : 1 วัตต์

PXL675L

HOB, 75 CM , GAS, DOLCE STIL NOVO,
STAINLESS STEEL

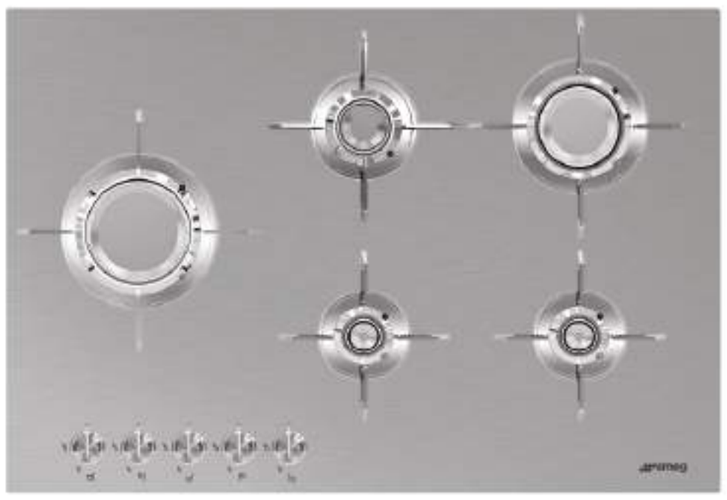

PLUS:

UR

Ultra-low profile or fully flushed installation
Stainless steel frame
Straight edge
Front control
5 gas burners
Left: 3,500 W
Front centre: 1,000 W
Rear centre: 1,600 W
Front right: 1,000 W
Rear right: 2,400 W
Stainless steel pan stand
Laminate flame
Brass burners
Black knobs
Safety valves

Voltage (V): 220-240 V
Frequency (Hz) : 50/60 Hz
Electrical connection rating (W): 1 W

เตาแก๊สชนิดติดตั้งในเฟอร์นิเจอร์
ฐานสเตนเลส สตีล
ขอบบางพิเศษติดตั้งได้เรียบเนียนเข้ากับท๊อปเฟอร์นิเจอร์
ปุ่มควบคุมด้านหน้า
5 หัวเตาแก๊ส
- หัวเตาซ้าย : 3,500 วัตต์
- หัวเตาหน้ากลาง : 1,100 วัตต์
- หัวเตาหลังกลาง : 1,600 วัตต์
- หัวเตาหน้าขวา : 1,000 วัตต์
- หัวเตาหลังขวา : 2,400 วัตต์
ตะแกรงรองภาชนะสเตนเลส สตีล
หัวเตาแก๊สระบบ Laminate
หัวเตาทองเหลือง ทนความร้อนสูง
ปุ่มควบคุมสเตนเลส สตีล
มีระบบ Safety valves ตัดแก๊สอัตโนมัติ

แรงดันไฟฟ้า : 220-240 โวลต์
ความถี่ : 50/60 เฮิรตซ์
อัตราการกินไฟสูงสุด : 1 วัตต์

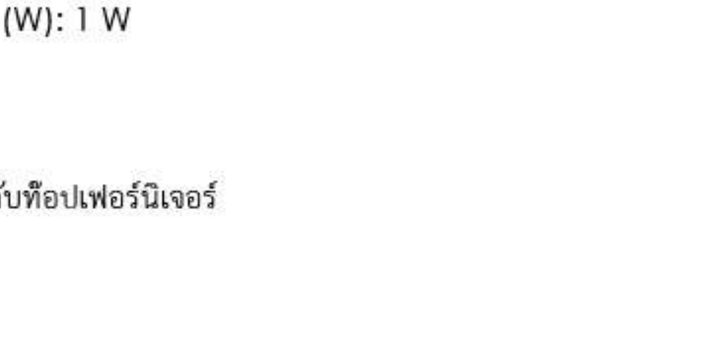

PX1402

HOB, 100 CM, GAS,
LINEA, STAINLESS STEEL



PLUS:

UR

Ultra-low profile installation
Front control
4 gas burners
Left: 4,200 W
Centre left: 1,050 W
Centre right: 1,700 W
Right: 3,000 W
Cast iron pan stand
Safety valves
Vertical flame burners
Stainless steel effect knobs

Voltage (V): 220-240 V
Frequency (Hz): 50/60 Hz
Electrical connection rating (W): 5 W

เตาแก๊สชนิดติดตั้งในเฟอร์นิเจอร์
ดีไซน์สวยด้วยฐานสเตนเลส สตีล
ปุ่มควบคุมด้านหน้า
4 หัวเตาแก๊ส
- หัวเตาซ้าย : 4,200 วัตต์
- หัวเตากลางซ้าย : 1,050 วัตต์
- หัวเตากลางขวา : 1,700 วัตต์
- หัวเตาขวา : 3,000 วัตต์
ตะแกรงรองภาชนะชนิดเหล็กหล่อ แข็งแรง ทนทาน
มีระบบ Safety valves ตัดแก๊สอัตโนมัติ
หัวเตาแก๊สระบบ Vertical flame ที่ให้ความร้อนสูง
ปุ่มควบคุมสีสเตนเลส สตีล
ระบบแก๊ส LPG
ใช้กับหัวปรับแรงดันแก๊สชนิดแรงดันต่ำ (37 mbar) เท่านั้น

แรงดันไฟฟ้า : 220-240 โวลต์
ความถี่ : 50/60 เฮิรตซ์
อัตราการกินไฟสูงสุด : 5 วัตต์

อุปกรณ์พิเศษ
หัวปรับแรงดันแก๊สเม็กซ์ รุ่น SPR375

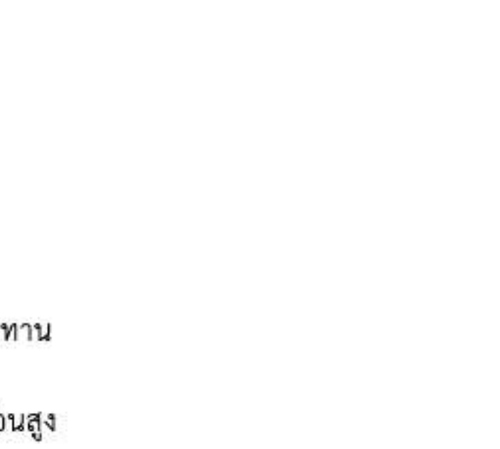

PX7502

HOB, 70/75 CM, GAS,
LINEA, STAINLESS STEEL



PLUS:

UR

Ultra-low profile installation
Front control
5 gas burners
Front left: 1,050 W
Rear left: 1,700 W
Centre: 5,000 W
Front right: 1,700 W
Rear right: 3,000 W
Cast iron pan stand
Safety valves
Vertical flame burners
Stainless steel effect knobs
Stainless steel effect frame

Voltage (V): 220-240 V
Frequency (Hz): 50/60 Hz
Electrical connection rating (W): 1W

เตาแก๊สชนิดติดตั้งในเฟอร์นิเจอร์
ดีไซน์สวยด้วยฐานสเตนเลส สตีล
พร้อมกรอบอลูมิเนียมสีสเตนเลส สตีล ที่บางพิเศษ
ปุ่มควบคุมด้านหน้า
5 หัวเตาแก๊ส
- หัวเตาหน้าซ้าย : 1,050 วัตต์
- หัวเตาหลังซ้าย : 1,700 วัตต์
- หัวเตากลาง : 5,000 วัตต์
- หัวเตาหน้าขวา : 1,700 วัตต์
- หัวเตาหลังขวา : 3,000 วัตต์
ตะแกรงรองภาชนะชนิดเหล็กหล่อ แข็งแรง ทนทาน
มีระบบ Safety Valves ตัดแก๊สอัตโนมัติ
หัวเตาแก๊สระบบ Vertical Flame ที่ให้ความร้อนสูง
ปุ่มควบคุมสีสเตนเลส สตีล
ระบบแก๊ส LPG
ใช้กับหัวปรับแรงดันแก๊สชนิดแรงดันต่ำ (37 mbar) เท่านั้น

แรงดันไฟฟ้า : 220-240 โวลต์
ความถี่ : 50/60 เฮิรตซ์
อัตราการกินไฟสูงสุด : 1 วัตต์

อุปกรณ์พิเศษ
หัวปรับแรงดันแก๊สเม็กซ์ รุ่น SPR37S



PX175L

HOB, 70/75 CM, GAS, LINEA,
STAINLESS STEEL



PLUS:



Traditional Built-in
Front controls
5 gas burners
Left :4,200 W
Front centre: 1,100 W
Rear centre: 1,800 W
Front right: 1,800 W
Rear right: 2,600 W
Cast iron pan stand
Safety valves
Contemporary design burners
Aluminum burners
Stainless steel effect knobs

Voltage (V): 220-240 V
Frequency (Hz): 50/60 Hz
Electrical connection rating (W): 1 W

เตาแก๊สชนิดติดตั้งในเฟอร์นิเจอร์
ปุ่มควบคุมด้านหน้า
5 หัวเตาแก๊ส
- หัวเตาซ้าย : 4,200 วัตต์
- หัวเตาหน้ากลาง : 1,100 วัตต์
- หัวเตาหลังกลาง : 1,800 วัตต์
- หัวเตาหน้าขวา : 1,800 วัตต์
- หัวเตาหลังขวา : 2,600 วัตต์
ตะแกรงรองภาชนะชนิดเหล็กหล่อ แข็งแรง ทนทาน
มีระบบ Safety Valves ตัดแก๊สอัตโนมัติ
หัวเตาอะลูมิเนียม ทนความร้อนสูง
ปุ่มควบคุมสีสเตนเลส สตีล
ระบบแก๊ส LPG

แรงดันไฟฟ้า : 220-240 โวลต์
ความถี่ : 50/60 เฮิรตซ์
อัตราการกินไฟสูงสุด : 1 วัตต์

อุปกรณ์พิเศษ
หัวปรับแรงดันแก๊สเม็กซ์ รุ่น SPR375

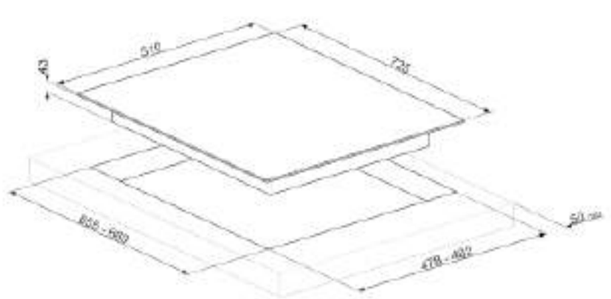

PV175N2

HOB, 70/75 CM, GAS, LINEA,
BLACK



PLUS:



Traditional Built-in
Angled edge
Front control
5 gas burners
Front left: 1,100 W
Rear left: 1,700 W
Centre: 3,200 W
Front right: 1,700 W
Rear right: 2,600 W
Cast iron pan stand
Safety valves
Vertical flame, flat design burners
Aluminum burners
Stainless steel effect knobs

Voltage (V): 220-240 V
Frequency (Hz): 50/60 Hz
Electrical connection rating (W): 1 W

เตาแก๊สชนิดติดตั้งในเฟอร์นิเจอร์
ฐานกระจกบนสเตนเลส สตีลดีไซน์พิเศษ
เจียระไนขอบทั้งสี่ด้าน
ปุ่มควบคุมด้านหน้า
5 หัวเตาแก๊ส
- หัวเตาหน้าซ้าย : 1,100 วัตต์
- หัวเตาหลังซ้าย : 1,700 วัตต์
- หัวเตากลาง : 3,200 วัตต์
- หัวเตาหน้าขวา : 1,700 วัตต์
- หัวเตาหลังขวา : 2,600 วัตต์
ตะแกรงรองภาชนะชนิดเหล็กหล่อ แข็งแรง ทนทาน
มีระบบ Safety Valves ตัดแก๊สอัตโนมัติ
หัวเตาแก๊สระบบ Vertical Flame ที่ให้ความร้อนสูง
หัวเตาอะลูมิเนียม ทนความร้อนสูง
ปุ่มควบคุมสีสเตนเลส สตีล
ระบบแก๊ส LPG
ใช้กับหัวปรับแรงดันแก๊สชนิดแรงดันต่ำ (37 mbar) เท่านั้น

แรงดันไฟฟ้า : 220-240 โวลต์
ความถี่ : 50/60 เฮิรตซ์
อัตราการกินไฟสูงสุด : 1 วัตต์

อุปกรณ์พิเศษ
หัวปรับแรงดันแก๊สเม็กซ์ รุ่น SPR37S

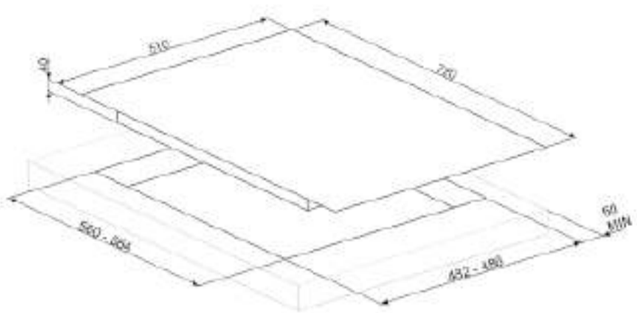

PV175B2

HOB, 70/75 CM, GAS, LINEA,
WHITE



PV175S2

HOB, 70/75 CM, GAS, LINEA,
SILVER



PM3912WLD

HOB, 90 CM, MIXED, CLASSICA,
MULTIZONE OPTION, BLACK



PLUS:



Ultra-low profile installation
Ceramic glass
Straight edge
Front knob and touch control
1 gas burner
Left : 6,000 W
4 induction cooking zones
4 booster cooking zones
Front centre: Ø 180x230 mm, 2,100 W- booster power 3,600 W
Rear centre: Ø 180x230 mm, 2,100 W- booster power 3,600 W
Front right: Ø 180x230 mm, 2,100 W- booster power 3,600 W
Rear right: Ø 180x230 mm, 2,100 W- booster power 3,600 W
9 power levels
Central Multizone dimension: 385x230 mm
Right Multizone dimension: 385x230 mm
Cast iron pan stand
Simmering function
Melting/low temperature cooking function
Rapid level selection
Automatic pan diameter adjustment
Pan detection
Automatic switch off when overheat
Automatic switch off when overflow
Protection against accidental start up
Safety valves
Contemporary smeg burners
Brass burners
Stainless steel effect knobs
Controls lock/Child safety

Voltage (V): 220-240 V
Frequency (Hz): 50/60 Hz
Current: 33 Amp
Electrical connection rating (W): 7400 W

คุณสมบัติพิเศษ
เตาแม่เหล็กไฟฟ้าผสมเตาแก๊สชนิดติดตั้งในเฟอร์นิเจอร์
ฐานกระจกเซรามิก ขอบตัดตรง
แผงควบคุมด้านหน้า
1 หัวเตาแก๊ส
- หัวเตาซ้าย : 6,000 วัตต์
4 หัวเตาอินดักชั่น ให้ความร้อนสูงพิเศษ
- หัวเตาหน้ากลาง : Ø 180x230 มม., 2,100 วัตต์
  Booster 3,600วัตต์
- หัวเตาหลังกลาง : Ø 180x230 มม., 2,100 วัตต์
  Booster 3,600 วัตต์
- หัวเตาหน้าขวา : Ø 180x230 มม., 2,100 วัตต์
  Booster 3,600 วัตต์
- หัวเตาหลังขวา : Ø 180x230 มม., 2,100 วัตต์
  Booster 3,600 วัตต์
ปรับระดับความร้อนได้ 9 ระดับ ปรับความร้อนได้อย่างรวดเร็ว
หัวเตาปรับให้ทำงานร่วมกันแบบ Multizone
หัวเตากลาง Multizone ขนาด : 385x230 มม.
หัวเตาขวา Multizone ขนาด : 385x230 มม.
ตะแกรงรองภาชนะชนิดเหล็กหล่อ แข็งแรง ทนทาน
มีระบบละลายเนย ช็อกโกแลต และอุ่นอาหารโดยให้ความร้อนต่ำ
มีระบบป้องกันไม่ให้เตาทำงานเองโดยไม่ตั้งใจ
มีระบบตรวจจับภาชนะ และตรวจจับเส้นผ่านศูนย์กลางภาชนะโดยอัตโนมัติ
มีระบบหยุดการทำงานเมื่อมีความร้อนสูงผิดปกติ
มีระบบหยุดการทำงานเมื่อน้ำล้นออกนอกภาชนะ
มีระบบ safety Valves ตัดแก๊สอัตโนมัติ
หัวเตาทองเหลือง ทนความร้อนสูง
ปุ่มควบคุมสีสเตนเลส สตีล
มีระบบล็อกป้องกันการเล่นหรือสัมผัสปุ่มคำสั่งโดยไม่ตั้งใจ
ระบบแก๊ส LPG
ใช้กับหัวปรับแรงดันแก๊สชนิดแรงดันต่ำ (37 mbar) เท่านั้น

แรงดันไฟฟ้า : 220-240 โวลต์
ความถี่ : 50/60 เฮิรตซ์
กระแสไฟฟ้า : 33 แอมแปร์
อัตราการกินไฟสูงสุด : 7,400 วัตต์

อุปกรณ์พิเศษ
หัวปรับแรงดันแก๊สเม็กซ์ รุ่น SPR37S

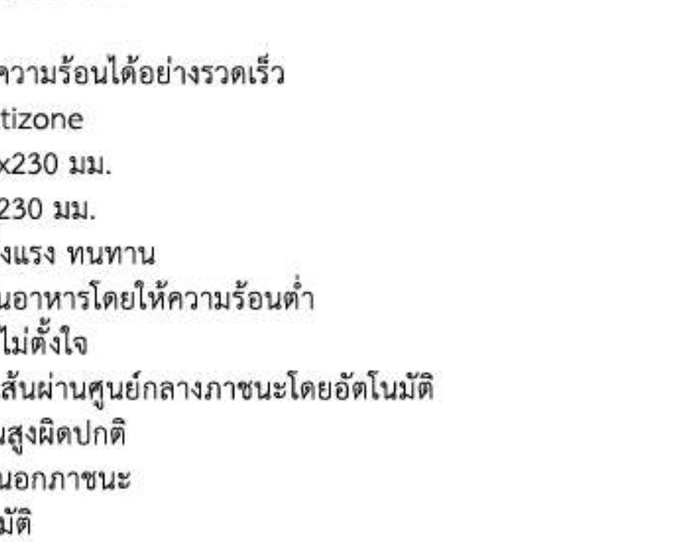

PM3721WLD

HOB, 75 CM, MIXED, CLASSICA, MULTIZONE OPTION, BLACK



PLUS:



Ultra-low profile installation
Ceramic glass
Straight edge
Front knob and touch control
2 gas burners
Front left: 1,100 W
Rear left: 3,300 W
2 induction cooking zones
2 booster cooking zones
Front right: Ø 180x230 mm, 2,100 W – booster power 3,600 W
Rear right: Ø 180x230 mm, 2,100 W – booster power 3,600 W
9 power levels
Right Multizone dimension: 385x230 mm
Cast iron pan stand
Simmering function
Melting/low temperature cooking function
Rapid level selection
Automatic pan diameter adjustment
Pan detection
Automatic switch off when overheat
Automatic switch off when overflow
Protection against accidental start up
Safety valves
Contemporary smeg burners
Brass burners
Stainless steel effect knobs
Controls lock/Child safety

Voltage (V): 220-240 V
Frequency (Hz): 50/60 Hz
Current: 16 Amp
Electrical connection rating (W): 3700 W

คุณสมบัติพิเศษ :
เตาแม่เหล็กไฟฟ้าผสมเตาแก๊สชนิดติดตั้งในเฟอร์นิเจอร์
ฐานกระจกเซรามิก ขอบตัดตรง
แผงควบคุมด้านหน้า
2 หัวเตาแก๊ส
- หัวเตาหน้าซ้าย : 1,100 วัตต์
- หัวเตาหลังซ้าย : 3,300 วัตต์
2 หัวเตาอินดักชั่น ให้ความร้อนสูงพิเศษ
- หัวเตาหน้าขวา : Ø 180x230 มม., 2,100 วัตต์
  Booster 3,600 วัตต์
- หัวเตาหลังขวา : Ø 180x230 มม., 2,100 วัตต์
  Booster 3,600 วัตต์
ปรับระดับความร้อนได้ 9 ระดับ ปรับความร้อนได้อย่างรวดเร็ว
หัวเตาปรับให้ทำงานร่วมกันแบบ Multizone
หัวเตา Multizone ขนาด : 385x230 มม.
ตะแกรงรองภาชนะชนิดเหล็กหล่อ แข็งแรง ทนทาน
มีระบบละลายเนย ช็อกโกแลต และอุ่นอาหารโดยให้ความร้อนต่ำ
มีระบบป้องกันไม่ให้เตาทำงานเองโดยไม่ตั้งใจ
มีระบบตรวจจับภาชนะ และตรวจจับเส้นผ่านศูนย์กลางภาชนะโดยอัตโนมัติ
มีระบบหยุดการทำงานเมื่อมีความร้อนสูงผิดปกติ
มีระบบหยุดการทำงานเมื่อน้ำล้นออกนอกภาชนะ
มีระบบ safety Valves ตัดแก๊สอัตโนมัติ
หัวเตาทองเหลือง ทนความร้อนสูง
ปุ่มควบคุมสีสเตนเลส สตีล
มีระบบล็อกป้องกันการเล่นหรือสัมผัสปุ่มคำสั่งโดยไม่ตั้งใจ
ระบบแก๊ส LPG
ใช้กับหัวปรับแรงดันแก๊สชนิดแรงดันต่ำ (37mbar) เท่านั้น

แรงดันไฟฟ้า : 220-240 โวลต์
ความถี่ : 50/60 เฮิรตซ์
กระแสไฟฟ้า : 33 แอมแปร์
อัตราการกินไฟสูงสุด : 7,400 วัตต์

อุปกรณ์พิเศษ
หัวปรับแรงดันแก๊สเม็กซ์ รุ่น SPR37S

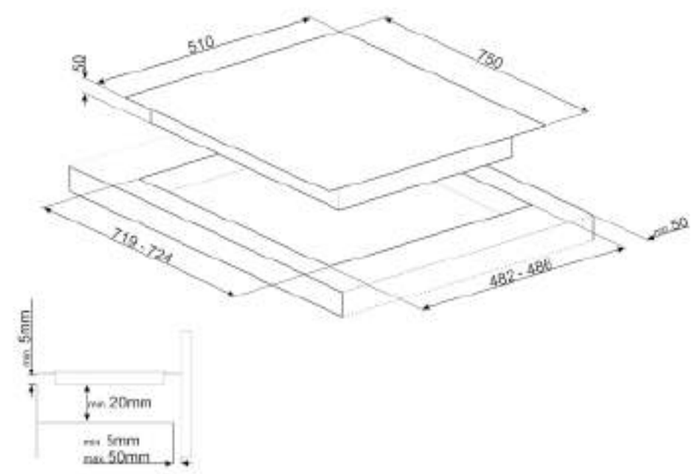

PGF95-4

HOB, 90 CM, GAS, CLASSICA, STAINLESS STEEL



PLUS:

UR

Ultra-low profile installation
Lateral controls
5 gas burners
Front left: 1,750 W
Rear left: 1,750 W
Centre: 3,900 W
Front right: 1,050 W
Rear right: 1,750 W
Cast iron pan stand
Safety valves
Standard burners
Aluminum burners
Stainless steel effect knobs

Voltage (V): 220-240 V
Frequency (Hz): 50/60 Hz
Electrical connection rating (W): 1 W

เตาแก๊สชนิดติดตั้งในเฟอร์นิเจอร์
ฐานสเตนเลส สตีล ชนิดขอบบางพิเศษ ติดตั้งได้สวยงาม
ปุ่มควบคุมด้านข้าง
5 หัวเตาแก๊ส ประกอบด้วย
- หัวเตาหน้าซ้าย : 1,750 วัตต์
- หัวเตาหลังซ้าย : 1,750 วัตต์
- หัวเตากลาง : เตาไฟแรงพิเศษ 3,900 วัตต์
- หัวเตาหน้าขวา : 1,050 วัตต์
- หัวเตาหลังขวา : 1,750 วัตต์
ตะแกรงรองภาชนะชนิดเหล็กหล่อ
มีระบบ Safety Valves ตัดแก๊สอัตโนมัติ
หัวเตาทำจากอะลูมิเนียม
มีตะแกรงเหล็กหล่อสำหรับรองกระทะก้นกลม
ระบบแก๊ส LPG
ใช้กับหัวปรับแรงดันแก๊สชนิดแรงดันต่ำ (37mbar) เท่านั้น
แรงดันไฟฟ้า : 220-240 โวลต์
ความถี่ : 50/60 เฮิรตซ์
อัตราการกินไฟสูงสุด : 1 วัตต์

อุปกรณ์พิเศษ
หัวปรับแรงดันแก๊สเม็กซ์
รุ่น SPR 37S
น้ำยาทำความสะอาดและ
เคลือบผิวสเตนเลสสตีล
(STEEL CLEAN)

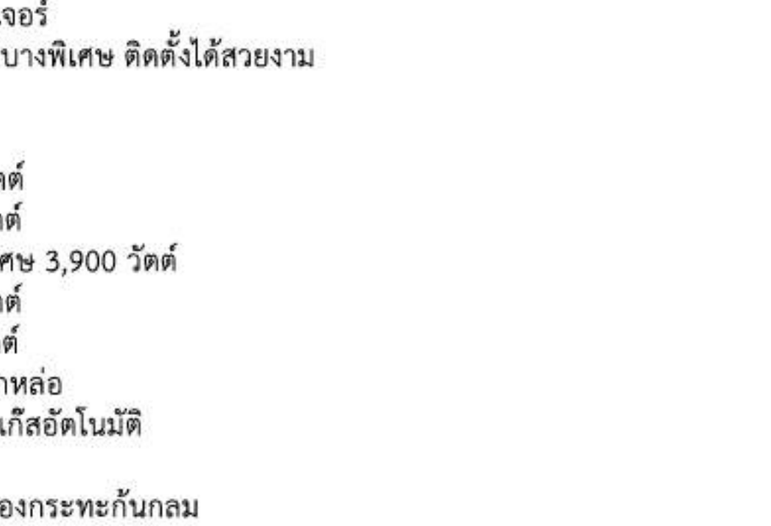

PS906-5

HOB, 90 CM, GAS, CLASSICA, STAINLESS STEEL



PLUS:

UR

Ultra-low profile installation
Front controls
5 gas burners
Left : 5,000 W
Front centre: 1,050 W
Rear centre: 2,500 W
Front right: 1,050 W
Rear right: 2,500 W
Cast iron pan stand
Safety valves
Standard burners
Alluminium burners
Stainless steel effect knobs

Voltage (V): 220-240 V
Frequency (Hz): 50/60 Hz
Electrical connection rating (W): 1 W

เตาแก๊สฐานสเตนเลส สตีล ชนิดขอบบางพิเศษ ติดตั้งได้สวยงาม
ปุ่มควบคุมด้านหน้า
5 หัวเตาแก๊ส ประกอบด้วย
- หัวเตาซ้าย : 5,000 วัตต์
- หัวเตาหน้ากลาง : 1,050 วัตต์
- หัวเตาหลังกลาง : 2,500 วัตต์
- หัวเตาหน้าขวา : 1,050 วัตต์
- หัวเตาหลังขวา : 2,500 วัตต์
ตะแกรงรองภาชนะชนิดเหล็กหล่อ
มีระบบ Safety Valves ตัดแก๊สอัตโนมัติ
มีตะแกรงเหล็กหล่อสำหรับรองกระทะก้นกลม
ระบบแก๊ส LPG
ใช้กับหัวปรับแรงดันแก๊สชนิดแรงดันต่ำ (37 mbar) เท่านั้น
แรงดันไฟฟ้า : 220-240 โวลต์
ความถี่ : 50/60 เฮิรตซ์
อัตราการกินไฟสูงสุด : 1 วัตต์

อุปกรณ์พิเศษ
หัวปรับแรงดันแก๊สเม็กซ์ รุ่น SPR 37S
น้ำยาทำความสะอาดและ
เคลือบผิวสเตนเลสสตีล
(STEEL CLEAN)

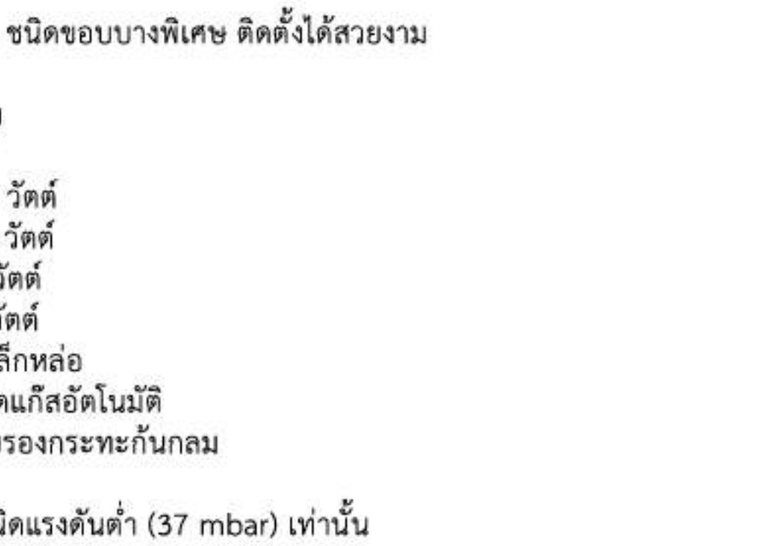

PC73GNO

HOB, 70/75 CM, GAS, CLASSICA, BLACK FINISHING



PLUS:

Ceramic glass
Straight edge
Front control
3 Brass knobs
1 gas burner with ultra high power burner
Left: 6,200 W
Front right: 1,800 W
Rear right: 3,000 W
Cast iron pan stand
Safety valves
1 wok cast iron stand
Contemporary smeg burners
Brass burner

Voltage (V): 220-240 V
Frequency (Hz): 50/60 Hz
Electrical connection rating (W): 1 W

PC73GBO

70/75 CM, GAS, CLASSICA, WHITE FINISHING



คุณสมบัติพิเศษ :

เตาแก๊สชนิดติดตั้งในเฟอร์นิเจอร์
ฐานกระจกเซรามิกที่เรียบ แกร่ง บางพิเศษ
มีให้เลือกทั้งสีขาวกระจ่างและสีดำมันเงา ที่ทันสมัย
ปุ่มควบคุมด้านหน้า
3 ปุ่มควบคุมทำจากทองเหลือง
3 หัวเตาแก๊สทำจากทองเหลือง ประกอบด้วย
- หัวเตาซ้าย : 6,200 วัตต์
- หัวเตาหน้าขวา : 1,800 วัตต์
- หัวเตาหลังขวา : 3,000 วัตต์
มีฝาครอบหัวเตาเคลือบสีอีนาเมลทั้งขาวและดำเพื่อความสวยงาม
ตะแกรงรองภาชนะชนิดเหล็กหล่อ แข็งแรง ทนทาน
มีระบบ Safety valves ตัดแก๊สอัตโนมัติ
มีตะแกรงเหล็กหล่อรองกระทะก้นกลม
ระบบแก๊ส LPG
ใช้กับหัวปรับแรงดันแก๊สชนิดแรงดันต่ำ (37 mbar) เท่านั้น

แรงดันไฟฟ้า : 220-240 โวลต์
ความถี่ : 50/60 เฮิรตซ์
อัตราการกินไฟสูงสุด : 1 วัตต์

อุปกรณ์พิเศษ
หัวปรับแรงดันแก๊สเม็กซ์ รุ่น SPR 37S

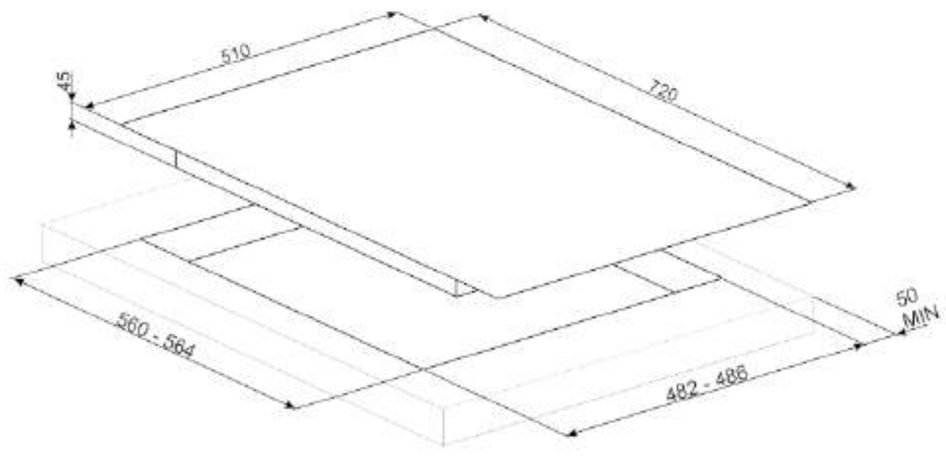

SRV575GH5

HOB, 70/75 CM, GAS, CONTEMPORY

STAINLESS STEEL



PLUS:

UR

Traditional installation
Front control
6 silver knobs
5 gas burners
Left: 5,000 W
Front centre 1,100 W
Rear centre: 1,000 W
Front right 1,700 W
Rear right: 2,600 W
Cast iron pan stand
Safety valves

Voltage (V): 220-240 V
Frequency (Hz): 50/60 Hz
Electrical connection rating (W): 1 W

คุณสมบัติพิเศษ :

UR

เตาแก๊สชนิดติดตั้งในเฟอร์นิเจอร์
ปุ่มควบคุมด้านหน้า
6 ปุ่มควบคุมผิวสเตนเลส สตีล สไตล์ Contemporary
5 หัวเตาแก๊สประกอบด้วย
- หัวเตาซ้าย : หัวเตาพิเศษ เปลวไฟ 2 ชั้น 2 ปุ่มควบคุม ปรับระดับความร้อนสะดวก ตั้งแต่ร้อนน้อยสุด เปลวไฟวงใน 1,000 วัตต์ หรือเฉพาะวงนอก 4,000 วัตต์ หรือเปิด 2 วง พร้อมกัน จะได้เตาความร้อนสูง 5,000 วัตต์
- หัวเตาหน้ากลาง : 1,100 วัตต์
- หัวเตาหลังกลาง : 1,100 วัตต์
- หัวเตาหน้าขวา : 1,700 วัตต์
- หัวเตาหลังขวา : 2,600 วัตต์

ตะแกรงรองภาชนะชนิดเหล็กหล่อ แข็งแรง ทนทาน
มีระบบ Safety valves ตัดแก๊สอัตโนมัติ
ระบบแก๊ส LPG
ใช้กับหัวปรับแรงดันแก๊สชนิดแรงดันต่ำ (37 mbar) เท่านั้น

แรงดันไฟฟ้า : 220-240 โวลต์
ความถี่ : 50/60 เฮิรตซ์
อัตราการกินไฟสูงสุด : 1 วัตต์

อุปกรณ์พิเศษ
หัวปรับแรงดันแก๊สเม็กซ์ รุ่น SPR 37S
น้ำยาทำความสะอาดและเคลือบผิวสเตนเลส สตีล Steel clean

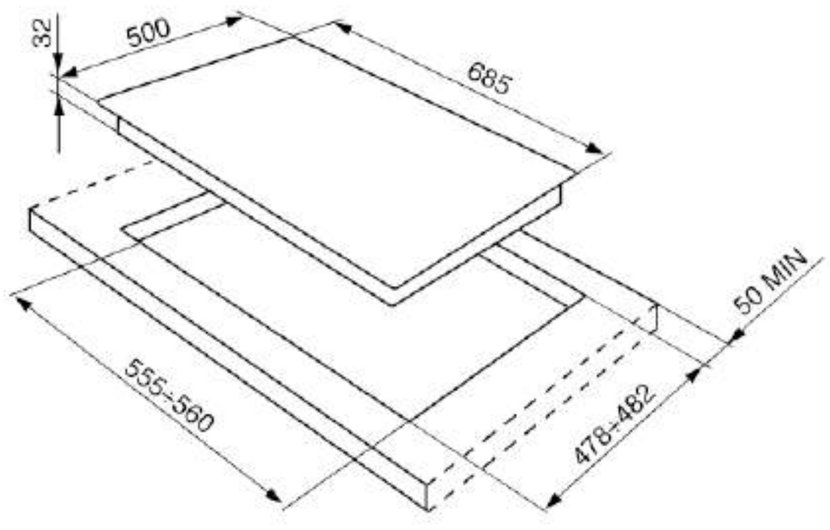

SRV573XG

HOB, 70/75 CM, GAS, CONTEMPORY,
STAINLESS STEEL



PLUS:

UR

Traditional installation
Front control
4 stainless steel effect knobs
3 gas burners
Left: 5,000 W
Front right: 1,650 W
Rear right: 2,550 W
Cast iron pan stand
Safety valves
1 wok stand
Voltage (V): 220-240 V
Frequency (Hz): 50/60 Hz
Electrical connection rating (W): 1 W

เตาแก๊สชนิดติดตั้งในเฟอร์นิเจอร์
ปุ่มควบคุมด้านหน้า
4 ปุ่มควบคุมผิวสเตนเลส สตีล สไตล์ Contemporary
3 หัวเตาแก๊สประกอบด้วย
- หัวเตาซ้าย : 5,000 วัตต์ เปลวไฟ 2 ชั้น 2 ปุ่มควบคุม
- หัวเตาหน้าขวา : 1,650 วัตต์
- หัวเตาหลังขวา : 2,550 วัตต์
ตะแกรงรองภาชนะชนิดเหล็กหล่อ แข็งแรง ทนทาน
มีระบบ Safety valves ตัดแก๊สอัตโนมัติ
ระบบแก๊ส LPG
ใช้กับหัวปรับแรงดันแก๊สชนิดแรงดันต่ำ (37 mbar) เท่านั้น

แรงดันไฟฟ้า : 220-240 โวลต์
ความถี่ : 50/60 เฮิรตซ์
อัตราการกินไฟสูงสุด : 1 วัตต์

อุปกรณ์พิเศษ
หัวปรับแรงดันแก๊สเม็กซ์ รุ่น SPR 37S
น้ำยาทำความสะอาดและเคลือบผิวสเตนเลส สตีล Steel clean

SRV572XG

70/75 CM, GAS, CONTEMPORY,
STAINLESS STEEL



คุณสมบัติพิเศษ :

UR

Traditional installation
Front control
4 stainless steel effect knobs
2 gas burners
Left: 5,000 W
Right: 5,000 W
Cast iron pan stand
Safety valves
1 wok stand
Voltage (V): 220-240 V
Frequency (Hz): 50/60 Hz
Electrical connection rating (W): 1 W

เตาแก๊สชนิดติดตั้งในเฟอร์นิเจอร์
ปุ่มควบคุมด้านหน้า
4 ปุ่มควบคุมผิวสเตนเลส สตีล สไตล์ Contemporary
2 หัวเตาแก๊สประกอบด้วย
- หัวเตาซ้าย : 5,000 วัตต์ เปลวไฟ 2 ชั้น 2 ปุ่มควบคุม
- หัวเตาขวา : 5,000 วัตต์ เปลวไฟ 2 ชั้น 2 ปุ่มควบคุม
ตะแกรงรองภาชนะชนิดเหล็กหล่อ แข็งแรง ทนทาน
มีระบบ Safety valves ตัดแก๊สอัตโนมัติ
ระบบแก๊ส LPG
ใช้กับหัวปรับแรงดันแก๊สชนิดแรงดันต่ำ (37 mbar) เท่านั้น

แรงดันไฟฟ้า : 220-240 โวลต์
ความถี่ : 50/60 เฮิรตซ์
อัตราการกินไฟสูงสุด : 1 วัตต์

อุปกรณ์พิเศษ
หัวปรับแรงดันแก๊สเม็กซ์ รุ่น SPR 37S
น้ำยาทำความสะอาดและเคลือบผิวสเตนเลส สตีล Steel clean

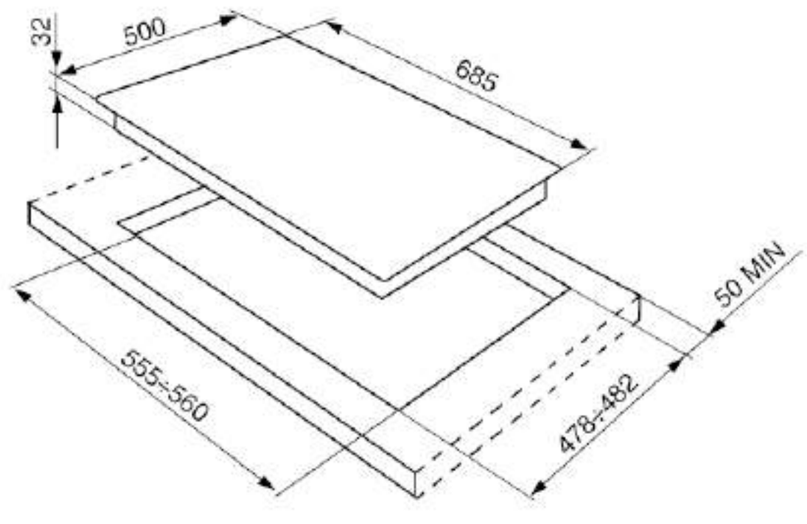

PI964N

HOB, 60 CM, INDUCTION, VICTORIA, BLACK



PLUS:

Traditional installation
4 induction cooking zones
4 booster cooking zones
Front control
Stainless steel effect knobs
Front left: Ø 230 mm, 2,300 W – booster power 3,000 W
Rear left: Ø 160 mm, 1,300 W – booster power 1,400 W
Front right: Ø 160 mm, 1,300 W – booster power 1,400 W
Rear right: Ø 230 mm, 2,300 W – booster power 3,000 W
Automatic pan diameter adjustment
Pan detection
Automatic switch off when overheat
Protection against accidential start up

Voltage (V): 220-240 V
Frequency (Hz): 50/60 Hz
Current (A): 33 Amp
Electrical connection rating (W): 7,400 W

PI964P

HOB, 60 CM, INDUCTION, VICTORIA, CREAM



คุณสมบัติพิเศษ :

เตาแม่เหล็กไฟฟ้าชนิดติดตั้งในเฟอร์นิเจอร์
ฐานกระจกเซรามิก เจียระไนขอบสีดำ และ สีครีม
4 หัวเตาอินดักชั่น ให้ความร้อนสูงพิเศษ
4 ปุ่มควบคุมผิวสเตนเลส สตีล
ปุ่มควบคุมด้านหน้า
- หัวเตาหน้าซ้าย : Ø 230 มม., 2,300 วัตต์ – booster 3,000 วัตต์
- หัวเตาหลังซ้าย : Ø 160 มม., 1,300 วัตต์ – booster 1,400 วัตต์
- หัวเตาหน้าขวา : Ø 160 มม., 1,300 วัตต์ – booster 1,400 วัตต์
- หัวเตาหลังขวา : Ø 230 มม., 2,300 วัตต์ – booster 3,000 วัตต์

มีระบบป้องกันไม่ให้เตาทำงานเองโดยไม่ตั้งใจ
มีระบบตรวจจับภาชนะและตรวจจับเส้นผ่านศูนย์กลางภาชนะโดยอัตโนมัติ
มีระบบหยุดการทำงานเมื่อมีความร้อนสูงผิดปกติ

แรงดันไฟฟ้า : 220-240 โวลต์
ความถี่ : 50/60 เฮิรตซ์
กระแสไฟฟ้า : 33 แอมแปร์
อัตราการกินไฟสูงสุด : 7,400 วัตต์

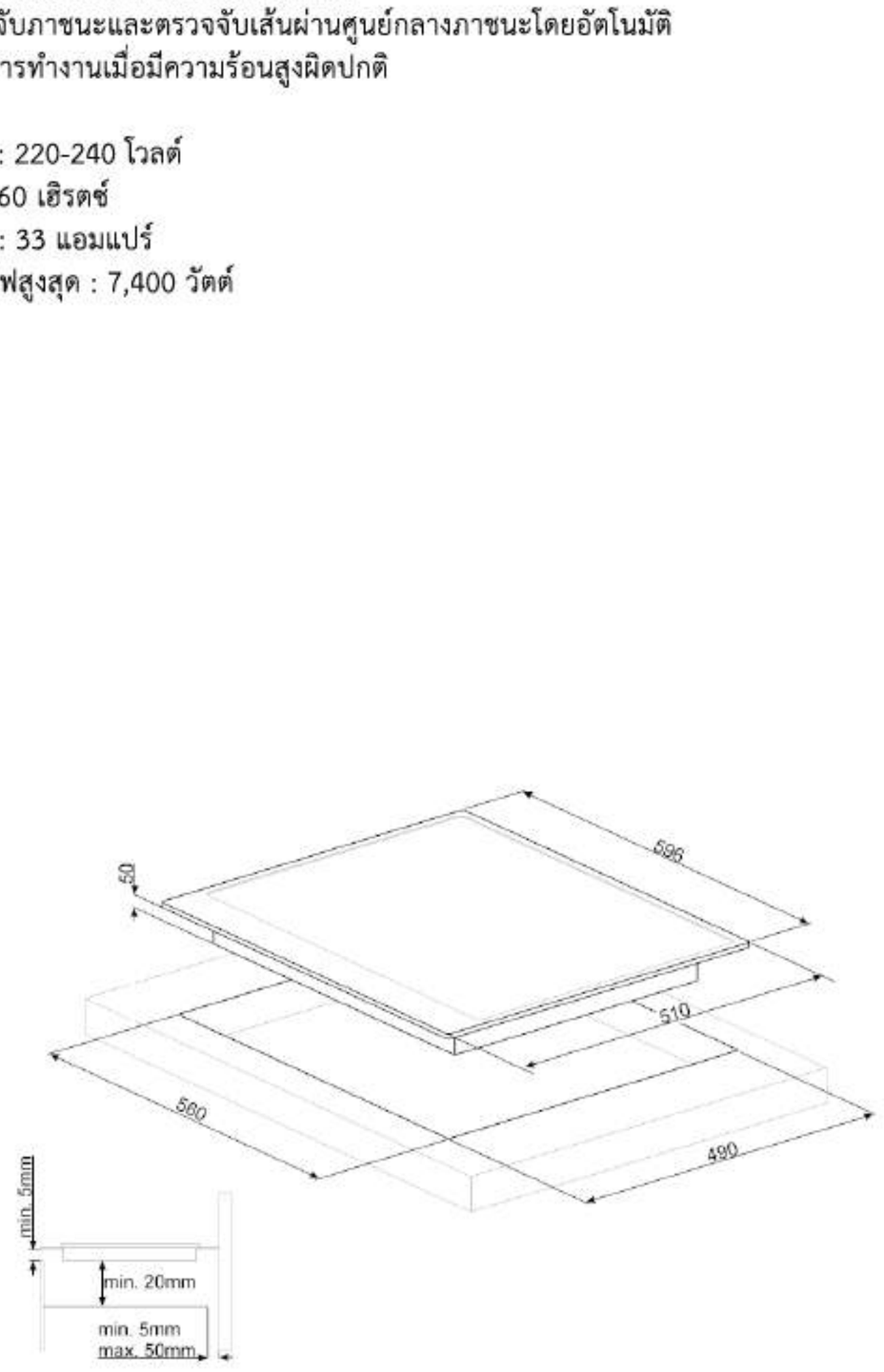

SR975NGH

HOB, 70/75 CM, GAS, VICTORIA, BLACK, ENAMELLED BASE



PLUS:

UR

Traditional installation
5 gas burners
Front control
Front left: 1,100 W
Rear left: 2,600 W
Centre: 5,000 W
Front right: 1,700 W
Rear right: 1,700 W
Cast iron pan stand
Safety valves
Contemporary smeg burners
Aluminium burner
Victoria knobs

Voltage (V): 220-240 V
Frequency (Hz): 50/60 Hz
Electrical connection rating (W): 1 W

SR975PGH

HOB, 70/75 CM, GAS, VICTORIA, CREAM ENAMELLED BASE



คุณสมบัติพิเศษ :

UR

เตาแก๊สชนิดติดตั้งในเฟอร์นิเจอร์
ฐานเหล็กเคลือบสีอีนาเมล
6 ปุ่มควบคุมสไตล์ “Victoria”
ปุ่มควบคุมด้านหน้า
- หัวเตาหน้าซ้าย : 1,100 วัตต์
- หัวเตาหลังซ้าย : 2,600 วัตต์
- หัวเตากลาง : หัวเตาพิเศษ เปลวไฟ 2 ชั้น 2 ปุ่มควบคุม ปรับระดับความร้อนสะดวก ตั้งแต่ร้อนน้อยสุด เปลวไฟวงใน 1,000 วัตต์ หรือเฉพาะวงนอก 4,000 วัตต์ หรือเปิด 2 วง พร้อมกัน จะได้เตาความร้อนสูง 5,000 วัตต์
- หัวเตาหน้าขวา : 1,700 วัตต์
- หัวเตาหลังขวา : 1,700 วัตต์

ตะแกรงรองภาชนะชนิดเหล็กหล่อ แข็งแรง ทนทาน
หัวเตาดีไซน์ Contemporary
มีระบบ Safety valves ตัดแก๊สอัตโนมัติ
ระบบแก๊ส LPG
ใช้กับหัวปรับแรงดันแก๊สชนิดแรงดันต่ำ (37 mbar) เท่านั้น

แรงดันไฟฟ้า : 220-240 โวลต์
ความถี่ : 50/60 เฮิรตซ์
อัตราการกินไฟสูงสุด : 1 วัตต์

อุปกรณ์พิเศษ
หัวปรับแรงดันแก๊สเม็กซ์ รุ่น SPR 37S
น้ำยาทำความสะอาดและเคลือบผิวสเตนเลส สตีล (STEEL CLEAN)

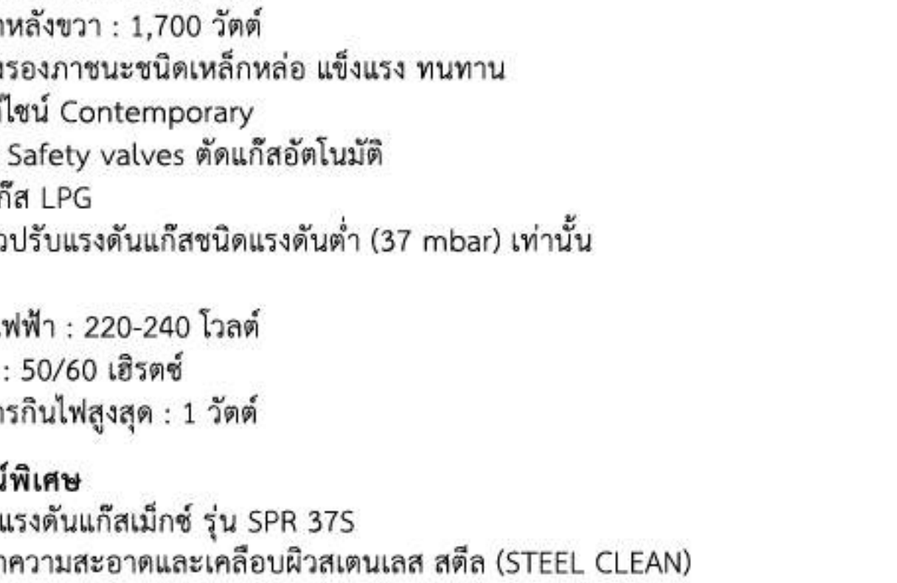


SMEG

PI764AO

HOB, 60 CM, INDUCTION, CORTINA, ANTHRACITE,
OLD BRASS FINISHING



PLUS:

Traditional installation
4 induction cooking zones
4 booster cooking zones
Front control
Old brass knobs
Anthracite enamelled color frame
Front left: Ø 230 mm, 2,300 W – booster power 3,000 W
Rear left: Ø 160 mm, 1,300 W – booster power 1,400 W
Front right: Ø 160 mm, 1,300 W – booster power 1,400 W
Rear right: Ø 230 mm, 2,300 W – booster power 3,000 W
Automatic pan diameter adjustment
Pan detection
Automatic switch off when overheat
Protection against accidental start up

Voltage (V): 220-240 V
Frequency (Hz): 50/60 Hz
Current (A): 33 Amp
Electrical connection rating (W): 7,400 W

เตาแม่เหล็กไฟฟ้าชนิดติดตั้งในเฟอร์นิเจอร์
ฐานกระจกเซรามิก ขอบเคลือบอีนาเมลสีน้ำตาลดำ แอนทราไซต์
4 หัวเตาอินดักชั่น ให้ความร้อนสูงพิเศษ
4 ปุ่มควบคุมสี Old brass
ปุ่มควบคุมด้านหน้า
- หัวเตาหน้าซ้าย : Ø 230 มม., 2,300 วัตต์ – booster 3,000 วัตต์
- หัวเตาหลังซ้าย : Ø 160 มม., 1,300 วัตต์ – booster 1,400 วัตต์
- หัวเตาหน้าขวา : Ø 160 มม., 1,300 วัตต์ – booster 1,400 วัตต์
- หัวเตาหลังขวา : Ø 230 มม., 2,300 วัตต์ – booster 3,000 วัตต์
มีระบบป้องกันไม่ให้เตาทำงานเองโดยไม่ตั้งใจ
มีระบบตรวจจับภาชนะและตรวจจับเส้นผ่านศูนย์กลางภาชนะโดยอัตโนมัติ
มีระบบหยุดการทำงานเมื่อมีความร้อนสูงผิดปกติ

แรงดันไฟฟ้า : 220-240 โวลต์
ความถี่ : 50/60 เฮิรตซ์
กระแสไฟฟ้า : 33 แอมแปร์
อัตราการกินไฟสูงสุด 7,400 วัตต์

อุปกรณ์เสริม :
ปุ่มควบคุมดีไซน์ Coloniale

PI764PO

HOB, 60 CM, INDUCTION, CORTINA, CREAM,
OLD BRASS FINISHING



PLUS:

Traditional installation
4 induction cooking zones
4 booster cooking zones
Front control
Old brass knobs
Cream enamelled color frame
Front left: Ø 230 mm, 2,300 W – booster power 3,000 W
Rear left: Ø 160 mm, 1,300 W – booster power 1,400 W
Front right: Ø 160 mm, 1,300 W – booster power 1,400 W
Rear right: Ø 230 mm, 2,300 W – booster power 3,000 W
Automatic pan diameter adjustment
Pan detection
Automatic switch off when overheat
Protection against accidental start up

Voltage (V): 220-240 V
Frequency (Hz): 50/60 Hz
Current (A): 33 Amp
Electrical connection rating (W): 7,400 W

เตาแม่เหล็กไฟฟ้าชนิดติดตั้งในเฟอร์นิเจอร์
ฐานกระจกเซรามิก ขอบเคลือบอีนาเมลสีครีม
4 หัวเตาอินดักชั่น ให้ความร้อนสูงพิเศษ
4 ปุ่มควบคุมสี Old brass
ปุ่มควบคุมด้านหน้า
- หัวเตาหน้าซ้าย : Ø 230 มม., 2,300 วัตต์ – booster 3,000 วัตต์
- หัวเตาหลังซ้าย : Ø 160 มม., 1,300 วัตต์ – booster 1,400 วัตต์
- หัวเตาหน้าขวา : Ø 160 มม., 1,300 วัตต์ – booster 1,400 วัตต์
- หัวเตาหลังขวา : Ø 230 มม., 2,300 วัตต์ – booster 3,000 วัตต์
มีระบบป้องกันไม่ให้เตาทำงานเองโดยไม่ตั้งใจ
มีระบบตรวจจับภาชนะและตรวจจับเส้นผ่านศูนย์กลางภาชนะโดยอัตโนมัติ
มีระบบหยุดการทำงานเมื่อมีความร้อนสูงผิดปกติ

แรงดันไฟฟ้า : 220-240 โวลต์
ความถี่ : 50/60 เฮิรตซ์
กระแสไฟฟ้า : 33 แอมแปร์
อัตราการกินไฟสูงสุด 7,400 วัตต์

อุปกรณ์เสริม :
ปุ่มควบคุมดีไซน์ Coloniale

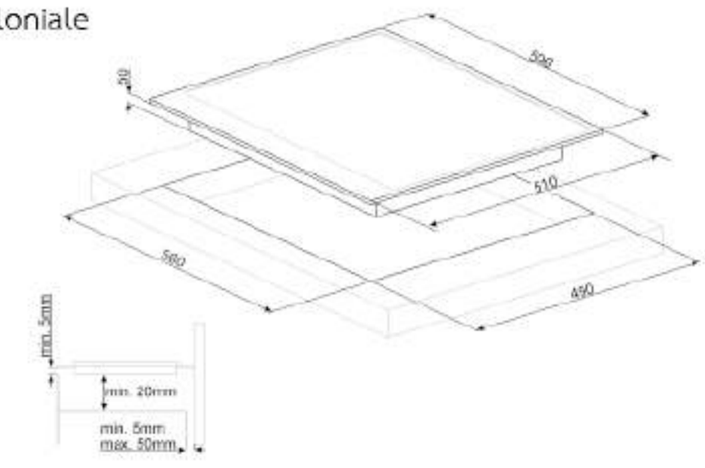

P864AO

HOB, 60 CM, CERAMIC, COLONIALE,
ANTHRACITE, OLD BRASS FINISHING



PLUS:

Traditional Built-in
Front controls
Old brass knobs
Cream or Anthracite enamelled color frame
4 ceramic cooking zones
Front left: Ø180 mm, 2,000 W
Rear left: Ø 140 mm,1,200 W
Front right: Ø140 mm, 1,200 W
Rear right: Ø 210 mm, 2,400 W
Protection against accidental start up

Voltage (V): 220-240 V
Frequency (Hz): 50/60 Hz
Current: 30 Amp
Electrical connection rating (W): 6,600 W

P864PO

HOB, 60 CM, CERAMIC, COLONIALE,
CREAM, OLD BRASS FINISHING



คุณสมบัติพิเศษ :

เตาไฟฟ้าชนิดติดตั้งในเฟอร์นิเจอร์
ฐานกระจกเซรามิก ขอบเตามีให้เลือกทั้งสีดำแอนทราไซต์ และสีครีม
แผงควบคุมด้านหน้า
ปุ่มควบคุมสี Old Brass
4 หัวเตา
- หัวเตาหน้าซ้าย : Ø 180 มม., 2,000 วัตต์
- หัวเตาหลังซ้าย : Ø 140 มม., 1,200 วัตต์
- หัวเตาหน้าขวา : Ø 140 มม., 1,200 วัตต์
- หัวเตาหลังขวา : Ø 210 มม., 2,400 วัตต์
มีระบบป้องกันไม่ให้เตาทำงานเองโดยไม่ตั้งใจ

แรงดันไฟฟ้า : 220-240 โวลต์
ความถี่ : 50/60 เฮิรตซ์
กระแสไฟฟ้า : 30 แอมแปร์
อัตราการกินไฟสูงสุด : 6,600 วัตต์

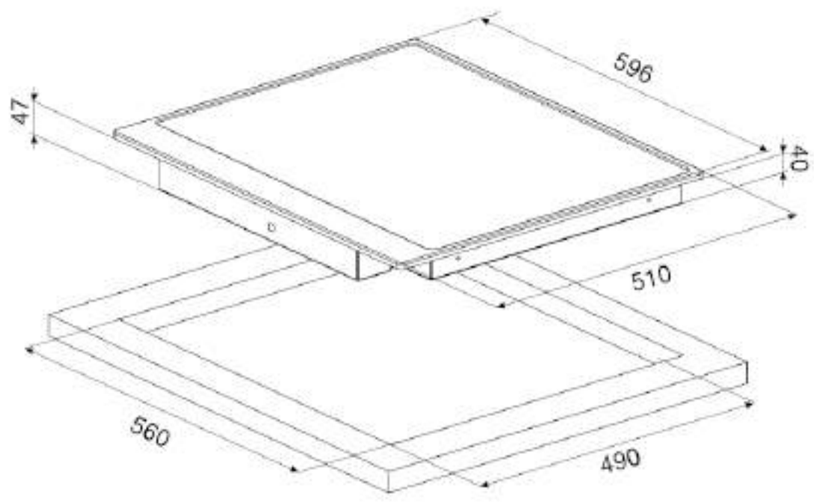

SRV876AOGH

HOB, 70/75 CM, GAS, COLONIALE,
ANTHRACITE



PLUS:

UR

Traditional installation
5 gas burners
Front control
Old brass knobs
Front left: 1,100 W
Rear left: 2,600 W
Centre: 5,000 W
Front right: 1,700 W
Rear right: 1,700 W
Cast iron pan stand
Safety valves

Voltage (V): 220-240 V
Frequency (Hz): 50/60 Hz
Electrical connection rating (W): 1 W

SRV876POGH

HOB, 70/75 CM, GAS, VICTORIA,
CREAM



คุณสมบัติพิเศษ :

UR

เตาแก๊สชนิดติดตั้งในเฟอร์นิเจอร์
ปุ่มควบคุมด้านหน้า
5 หัวเตา
- หัวเตาหน้าซ้าย : 1,100 วัตต์
- หัวเตาหลังซ้าย : 2,600 วัตต์
- หัวเตากลาง : หัวเตาพิเศษ เปลวไฟ 2 ชั้น 2 ปุ่มควบคุม ปรับระดับความร้อนสะดวก ตั้งแต่ร้อนน้อยสุด เปลวไฟวงใน 1,000 วัตต์ หรือเฉพาะวงนอก 4,000 วัตต์ หรือเปิด 2 วง พร้อมกัน จะได้เตาความร้อนสูง 5,000 วัตต์
- หัวเตาหน้าขวา : 1,700 วัตต์
- หัวเตาหลังขวา : 1,700 วัตต์

ตะแกรงรองภาชนะชนิดเหล็กหล่อ แข็งแรง ทนทาน
มีระบบ Safety valves ตัดแก๊สอัตโนมัติ
ระบบแก๊ส LPG
ใช้กับหัวปรับแรงดันแก๊สชนิดแรงดันต่ำ (37 mbar) เท่านั้น

แรงดันไฟฟ้า : 220-240 โวลต์
ความถี่ : 50/60 เฮิรตซ์
อัตราการกินไฟสูงสุด : 1 วัตต์

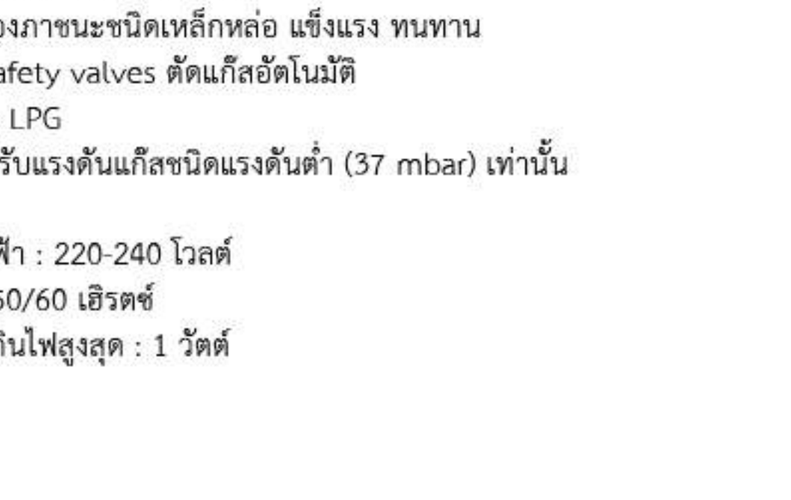

SI1F7955B

HOB 90CM, INDUCTION, MULTIZONE OPTION, BLACK

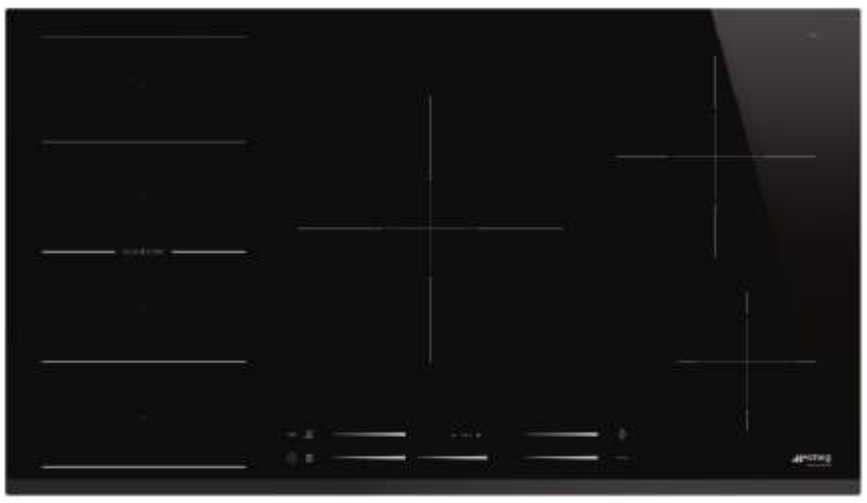

PLUS:



Ultra-low profile installation
Bevelled front edge
5 induction cooking zones
5 booster cooking zones
Front touch control
1 Flexi4zone
14 Power levels
Flexi-heat
Front left : Ø 220 mm, 2,300 W - booster power 3,200 W
Rear left : Ø 220 mm, 2,300 W - booster power 3,200 W
Centre : Ø180/280mm, 1,800/2,000 W - booster power 3,500/3,700W
Front right : Ø 145 mm, 1,400 W - booster power 2,500 W
Rear right : Ø 210 mm, 2,300 W – booster power 3200 W
Automatic pan diameter adjustment
Pan detection
End of cooking acoustic alarm
Minute minder
Automatic switch off when overheat
Automatic switch off when overflow
Controls lock/Child safety
Rapid level selection

Voltage (V): 400 V
Frequency (Hz): 50-60 Hz
Current (A): 27 Amp
Electrical connection rating (W): 11,000 w

คุณสมบัติพิเศษ :



เตาแม่เหล็กไฟฟ้าชนิดติดตั้งในเฟอร์นิเจอร์
ฐานกระจกเซรามิก
เจียระไนขอบด้านหน้า
5 หัวเตาอินดักชั่นให้ความร้อนสูงพิเศษ
แผงควบคุมด้านหน้าระบบสัมผัส Slide control
หัวเตาหน้าซ้ายและหลังซ้าย ปรับให้ทำงานร่วมกันแบบ Flexi4zone ได้
(เพื่อความสะดวกในการให้ความร้อนเมื่อปรุงอาหาร โดยไม่ต้องปรับระดับความร้อนที่ปุ่มควบคุม เพียงเลื่อนภาชนะขึ้น-ลง จนได้ระดับความร้อนที่ต้องการ)
ปรับระดับความร้อนได้ 14 ระดับ
ตั้งค่าความร้อนได้อย่างรวดเร็ว
- หน้าซ้าย : Ø 220 มม., 2,300 วัตต์ - booster 3,200 วัตต์
- หลังซ้าย : Ø 220 มม., 2,300 วัตต์ - booster 3,200 วัตต์
- กลาง : Ø 180/280 มม., 1,800/2,000 วัตต์ - booster 3,500/3,700 วัตต์
- หน้าขวา : Ø 145 มม., 1,400 วัตต์ - booster 2,500 วัตต์
- หลังขวา : Ø 210 มม., 2,300 วัตต์ - booster 3,200 วัตต์
มีสัญญาณเตือนเมื่อสิ้นสุดการปรุงอาหาร
ตั้งเวลาให้กริ่งสัญญาณดังเตือน โดยไม่ตัดการทำงาน
มีระบบตรวจจับภาชนะและตรวจจับเส้นผ่านศูนย์กลางภาชนะโดยอัตโนมัติ
มีระบบหยุดการทำงานเมื่อมีความร้อนสูงผิดปกติ
มีระบบหยุดการทำงานเมื่อน้ำล้นออกนอกภาชนะ
มีระบบล็อกป้องกันการเล่นหรือสัมผัสปุ่มคำสั่งโดยไม่ตั้งใจ

แรงดันไฟฟ้า : 400 โวลต์
ความถี่ : 50-60 เฮิรตซ์
กระแสไฟฟ้า : 27 แอมแปร์
อัตราการกินไฟสูงสุด : 11,000 วัตต์

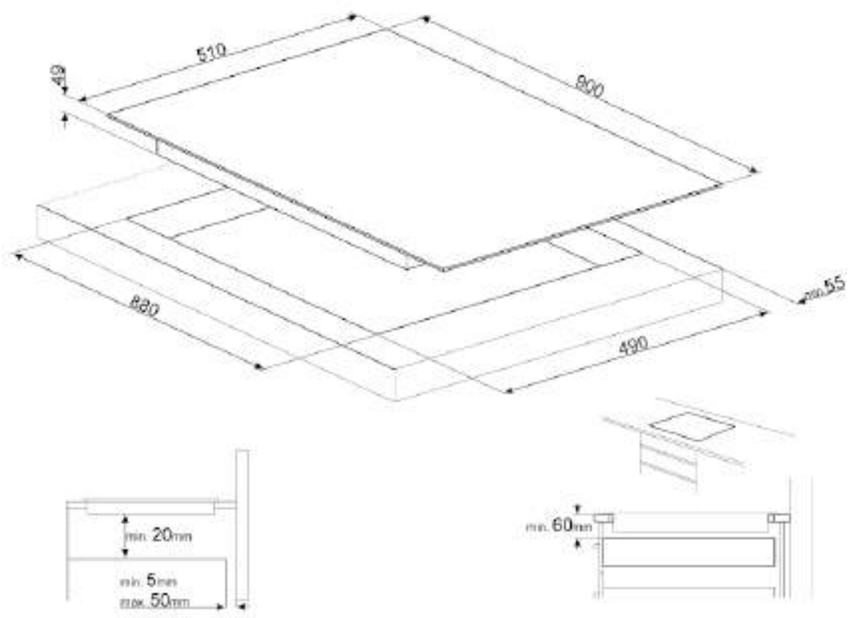



SI1M7733B

HOB 70CM, INDUCTION, MULTIZONE OPTION, BLACK



PLUS:



Ultra-low profile installation
Bevelled edge
3 induction cooking zones
3 booster cooking zones
Front touch control
Multizone option
14 Power levels
Front left: Ø 210 mm , 2,300 W- booster power 3,200 W
Rear left: Ø 210 mm , 2,300 W - booster power 3,200 W
Right: Ø180/280 mm , 1,800/2,000 W - booster power 3,500/3,600 W
Left multizone dimension: 392x195mm
End of cooking acoustic alarm
Minute minder
Automatic pan diameter adjustment
Pan detection
Automatic switch off when overheat
Automatic switch off when overflow
Controls lock/Child safety
Rapid level selection

Voltage (V): 220-240 V
Frequency (Hz): 50-60 Hz
Current (A): 32 Amp
Electrical connection rating (W): 7,200 W

คุณสมบัติพิเศษ :



เตาแม่เหล็กไฟฟ้าชนิดติดตั้งในเฟอร์นิเจอร์
ฐานกระจกเซรามิก เจียระไนขอบด้านหน้า
3 หัวเตาอินดักชั่นให้ความร้อนสูงพิเศษ
แผงควบคุมด้านหน้าระบบสัมผัส Slide control
หัวเตาหน้าซ้ายและหลังซ้าย ปรับให้ทำงานร่วมกันแบบ Multizone ได้
ปรับระดับความร้อนได้ 14 ระดับ
ตั้งค่าความร้อนได้อย่างรวดเร็ว
- หน้าซ้าย : Ø 210 มม., 2,300 วัตต์, Booster 3,200 วัตต์
- หลังซ้าย : Ø 210 มม., 2,300 วัตต์, Booster 3,200 วัตต์
- หน้าขวา : Ø 180/280 มม., 1,800/2,000 วัตต์, Booster 3,500/3,600 วัตต์
หัวเตาซ้าย Multizone ขนาด : 392x195 มม.
มีสัญญาณเตือนเมื่อสิ้นสุดการปรุงอาหาร
ตั้งเวลาให้กริ่งสัญญาณดังเตือน โดยไม่ตัดการทำงาน
มีระบบตรวจจับภาชนะและตรวจจับเส้นผ่านศูนย์กลางภาชนะโดยอัตโนมัติ
มีระบบหยุดการทำงานเมื่อมีความร้อนสูงผิดปกติ
มีระบบหยุดการทำงานเมื่อน้ำล้นออกนอกภาชนะ
มีระบบล็อกป้องกันการเล่นหรือสัมผัสปุ่มคำสั่งโดยไม่ตั้งใจ

แรงดันไฟฟ้า : 220-240 โวลต์
ความถี่ : 50-60 เฮิรตซ์
กระแสไฟฟ้า : 32 แอมแปร์
อัตราการกินไฟสูงสุด : 7,200 วัตต์

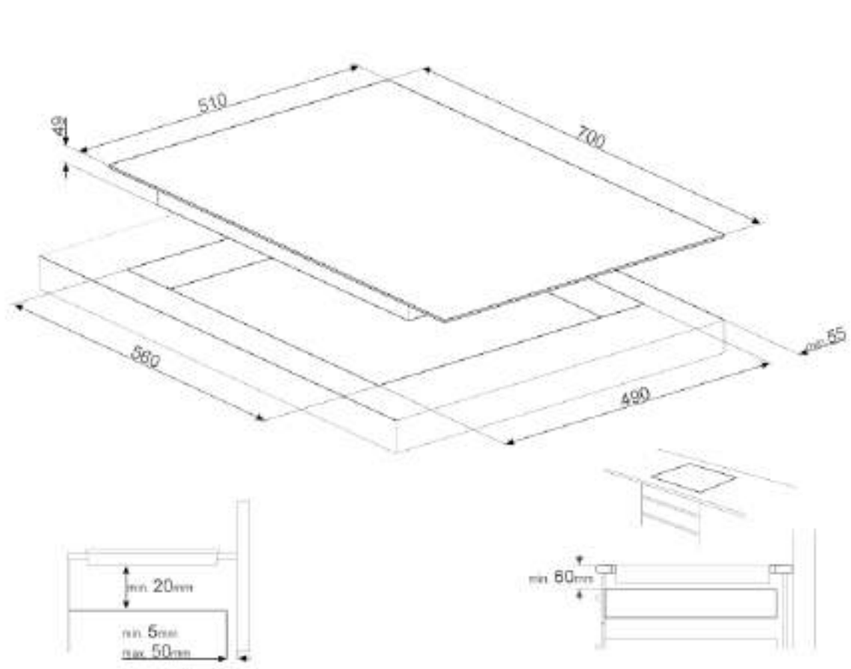

SI2M7643B

HOB, 60 CM, INDUCTION, MULTIZONE OPTION, BLACK



PLUS:



Ultra-low profile installation
Ceramic glass
Bevelled edge
Front touch controls
4 induction cooking zones
4 booster cooking zones
2 multizones
Front left: Ø 210 mm, 2,300 W - booster power: 3,200 W
Rear left: Ø 210 mm, 2,300 W - booster power: 3,200 W
Front right: Ø 210 mm, 2,300 W - booster power: 3,200 W
Rear right: Ø 210 mm, 2,300 W - booster power: 3,200 W
14 power levels
Left Multizone dimension: 392x195 mm
Right Multizone dimension: 392x195 mm
Rapid level selection
Automatic pan diameter adjustment
Pan detection
Automatic switch off when overheat
Automatic switch off when overflow
Controls lock/Child safety

Voltage (V): 220-240 V
Frequency (Hz): 50/60 Hz
Current(A): 32 Amp
Electrical connection rating (W): 7,200 W

คุณสมบัติพิเศษ :



เตาแม่เหล็กไฟฟ้าชนิดติดตั้งในเฟอร์นิเจอร์
ฐานกระจกเซรามิก เจียระไนขอบด้านหน้า
แผงควบคุมด้านหน้าระบบสัมผัส Slide control
4 หัวเตาอินดักชั่นให้ความร้อนสูงพิเศษ
- หัวเตาหน้าซ้าย : Ø 210 มม., 2,300 วัตต์
  Booster 3,200 วัตต์
- หัวเตาหลังซ้าย : Ø 210 มม., 2,300 วัตต์
  Booster 3,200 วัตต์
- หัวเตาหน้าขวา : Ø 210 มม., 2,300 วัตต์
  Booster 3,200 วัตต์
- หัวเตาหลังขวา : Ø 210 มม., 2,300 วัตต์
  Booster 3,200 วัตต์
ปรับระดับความร้อนได้ 14 ระดับ
ตั้งค่าความร้อนได้อย่างรวดเร็ว
หัวเตาปรับให้ทำงานร่วมกันแบบ Multizone 2 โซน
หัวเตาซ้าย Multizone ขนาด : 392x195 มม.
หัวเตาขวา Multizone ขนาด : 392x195 มม.
มีระบบตรวจจับภาชนะ และตรวจจับเส้นผ่านศูนย์กลางภาชนะโดยอัตโนมัติ
มีระบบหยุดการทำงานเมื่อมีความร้อนสูงผิดปกติ
มีระบบหยุดการทำงานเมื่อน้ำล้นออกนอกภาชนะ
มีระบบล็อกป้องกันการเล่นหรือสัมผัสปุ่มคำสั่งโดยไม่ตั้งใจ

แรงดันไฟฟ้า : 220-240 โวลต์
ความถี่ : 50/60 เฮิรตซ์
กระแสไฟฟ้า: 32 แอมแปร์
อัตราการกินไฟสูงสุด : 7,200 วัตต์

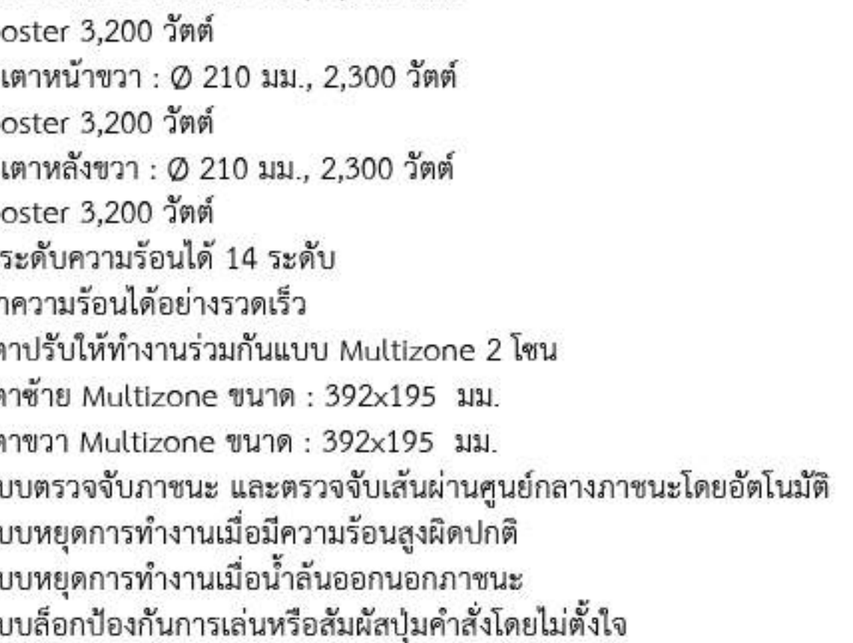

SI1M7643B

HOB, 60 CM, INDUCTION, MULTIZONE OPTION, BLACK



PLUS:

Ultra-low profile installation
Ceramic glas
Front touch controls
4 induction cooking zones
4 booster cooking zones
Front left: Ø 210 mm, 2,300 W - booster power: 3,200W
Rear left: Ø 210 mm, 2,300 W - booster power: 3,200W
Front right: Ø 145 mm, 1,400 W - booster power: 2,500W
Rear right: Ø 180 mm, 1,800 W - booster power: 2,800W
14 power levels
Left Multizone dimension: 392x195 mm
Rapid level selection
Automatic pan diameter adjustment
Pan detection
Automatic switch off when overheat
Automatic switch off when overflow
Controls lock/Child safety

Voltage (V): 220-240 V
Frequency (Hz): 50/60 Hz
Current(A): 32 Amp
Electrical connection rating (W): 7,200 W

คุณสมบัติพิเศษ :

เตาแม่เหล็กไฟฟ้าชนิดติดตั้งในเฟอร์นิเจอร์
ฐานกระจกเซรามิก เจียระไนขอบด้านหน้า
แผงควบคุมด้านหน้าระบบสัมผัส Slide Control
4 หัวเตาอินดักชั่นให้ความร้อนสูงพิเศษ
ปรับระดับความร้อนได้ 14 ระดับ
ตั้งค่าความร้อนได้อย่างรวดเร็ว
- หัวเตาหน้าซ้าย : Ø 210 มม., 2,300 วัตต์
  Booster 3,200 วัตต์
- หัวเตาหลังซ้าย : Ø 210 มม., 2,300 วัตต์
  Booster 3,200 วัตต์
- หัวเตาหน้าขวา : Ø 145.มม., 1,400 วัตต์
  Booster 2,500 วัตต์
- หัวเตาหลังขวา : Ø 180 มม., 1,800 วัตต์
  Booster 2,800 วัตต์
หัวเตาหน้าและหลังซ้ายปรับให้ทำงานร่วมกันแบบ Multizone
หัวเตาซ้าย Multizone ขนาด : 392x195 มม.
มีสัญญาณเตือนเมื่อสิ้นสุดการปรุงอาหาร
มีระบบตรวจจับภาชนะ และตรวจจับเส้นผ่านศูนย์กลางภาชนะโดยอัตโนมัติ
มีระบบหยุดการทำงานเมื่อมีความร้อนสูงผิดปกติ
มีระบบหยุดการทำงานเมื่อน้ำล้นออกนอกภาชนะ
มีระบบล็อกป้องกันการเล่นหรือสัมผัสปุ่มคำสั่งโดยไม่ตั้งใจ

แรงดันไฟฟ้า : 220-240 โวลต์
ความถี่ : 50/60 เฮิรตซ์
กระแสไฟฟ้า: 32 แอมแปร์
อัตราการกินไฟสูงสุด : 7,200 วัตต์



SI5643B

HOB 60CM, INDUCTION,BLACK



PLUS:

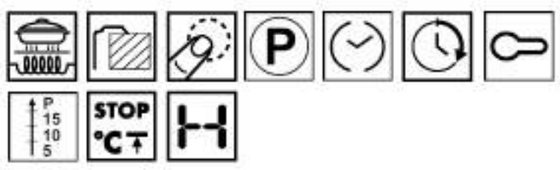

Ultra-low profile installation
Angled edge
Front touch control
4 induction cooking zones
4 booster cooking zones
Main on/off switch
9 power levels
Front left: Ø 210 mm, 2,300 W - booster power: 3,000 W
Rear left: Ø 160 mm, 1,300 W - booster power: 1,400 W
Front right: Ø 160 mm, 1,300 W - booster power: 1,400 W
Rear right: Ø 210 mm, 2,300 W - booster power: 3,000 W
End of cooking acoustic alarm
Minute minder
Automatic switch off when overheat
Protection against accidental start up
Automatic pan diameter adjustment
Pan detection
Controls lock/ Child safety

Voltage (V): 220-240 V
Frequency (Hz): 50/60 Hz
Current (A): 33Amp
Electrical connection rating (W): 7,400 W

เตาแม่เหล็กไฟฟ้าชนิดติดตั้งในเฟอร์นิเจอร์
ฐานกระจกเซรามิก เจียระไนขอบ 4 ด้าน
4 หัวเตาอินดักชั่น ให้ความร้อนสูงพิเศษ
- หน้าซ้าย : Ø 210 มม., 2,300 วัตต์ Booster 3,000 วัตต์
- หลังซ้าย : Ø 160 มม., 1,300 วัตต์ Booster 1,400 วัตต์
- หน้าขวา : Ø 160 มม., 1,300 วัตต์ Booster 1,400 วัตต์
- หน้าขวา : Ø 210 มม., 2,300 วัตต์ Booster 3,000 วัตต์
ปรับระดับความร้อนได้ 9 ระดับ
มีสัญญาณเตือนเมื่อสิ้นสุดการปรุงอาหาร
ตั้งเวลาให้กริ่งสัญญาณดังเตือน โดยไม่ตัดการทำงาน
มีระบบป้องกันไม่ให้เตาทำงานเองโดยไม่ตั้งใจ
มีระบบตรวจจับภาชนะและตรวจจับเส้นผ่านศูนย์กลางภาชนะโดยอัตโนมัติ
มีระบบหยุดการทำงานเมื่อมีความร้อนสูงผิดปกติ
มีระบบล็อกป้องกันการเล่นหรือสัมผัสปุ่มโดยไม่ตั้งใจ

แรงดันไฟฟ้า : 220-240 โวลต์
ความถี่ : 50/60 เฮิรตซ์
กระแสไฟฟ้า : 33 แอมแปร์
อัตราการกินไฟสูงสุด : 7,400 วัตต์

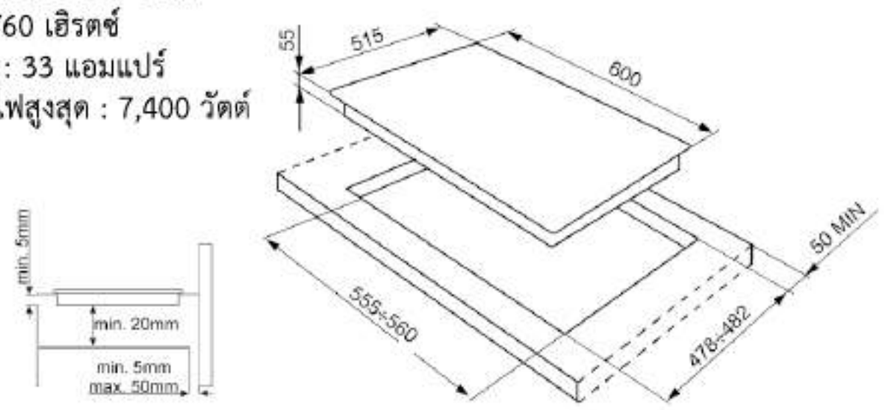

SI7633B

HOB, 60 CM, INDUCTION, BLACK



คุณสมบัติพิเศษ :



Ultra-low profile installation
Ceramic glass
Bevelled edge
Front touch controls
3 induction cooking zones
3 booster cooking zones
Front left: Ø 210 mm, 2,300 W - booster power: 3,700 W
Rear left: Ø145 mm, 1,400 W - booster power: 2,500 W
Right: Ø180/280 mm, 1,800/2,800 W -
booster power: 3,500/5,200 W
14 power levels
Rapid level selection
Automatic pan diameter adjustment
Pan detection
Automatic switch off when overheat
Automatic switch off when overflow
Controls lock/Child safety

Voltage (V): 220-240 V
Frequency (Hz): 50/60 Hz
Current (A): 33 Amp
Electrical connection rating (W): 7350 W

เตาแม่เหล็กไฟฟ้าชนิดติดตั้งในเฟอร์นิเจอร์
ฐานกระจกเซรามิก เจียระไนขอบด้านหน้า
แผงควบคุมด้านหน้าระบบสัมผัส Slide control
3 หัวเตาอินดักชั่นให้ความร้อนสูงพิเศษ
- หัวเตาหน้าซ้าย : Ø 145 มม., 1,400 วัตต์ Booster 2,500 วัตต์
- หัวเตาหลังซ้าย : Ø 210 มม., 2,300 วัตต์ Booster 3,700 วัตต์
- หัวเตาขวา : Ø 180/280 มม., 1,800/2,800 วัตต์
Booster 3,500/5,200 วัตต์
ปรับระดับความร้อนได้ 14 ระดับ
ตั้งค่าความร้อนได้อย่างรวดเร็ว
มีระบบตรวจจับภาชนะ และตรวจจับเส้นผ่านศูนย์กลางภาชนะโดยอัตโนมัติ
มีระบบหยุดการทำงานเมื่อมีความร้อนสูงผิดปกติ
มีระบบหยุดการทำงานเมื่อน้ำล้นออกนอกภาชนะ
มีระบบล็อกป้องกันการเล่นหรือสัมผัสปุ่มคำสั่งโดยไม่ตั้งใจ

แรงดันไฟฟ้า : 220-240 โวลต์
ความถี่ : 50/60 เฮิร์ตซ์
กระแสไฟฟ้า : 33 แอมแปร์
อัตราการกินไฟสูงสุด : 7,350 วัตต์

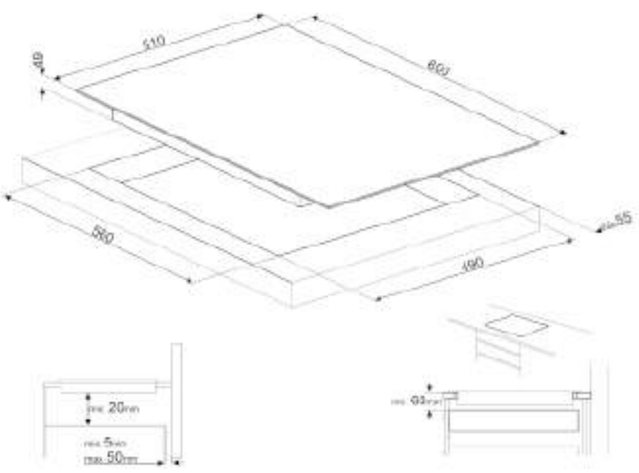

SE384EMTB

HOB, 80 CM, CERAMIC, BLACK



PLUS:



Ultra-low profile or Fully Flushed installation
Ceramic glass
Bevelled edge
Front touch controls
4 ceramic cooking zones
Front left: Ø148 - 214 mm, 1,000 – 2,200 W
Rear left: Ø148 mm, 1,200 W
Front right: Ø 184 mm, 1,800 W
Rear right: Ø170 - 265x170 mm, 1,400 – 2,200 W
9 power levels with booster function
Individual timers for each zone
Automatic switch off when overheat
Automatic switch off when overflow
Controls lock/Child safety

Voltage (V): 220-240 V
Frequency (Hz): 50/60 Hz
Current: 33 Amp
Electrical connection rating (W): 7,400 W

เตาไฟฟ้าชนิดติดตั้งในเฟอร์นิเจอร์
ฐานกระจกเซรามิก เจียระไนขอบ 4 ด้าน
แผงควบคุมด้านหน้าระบบสัมผัส
4 หัวเตาไฟฟ้า ชนิดไฮไลท์ที่ร้อนเร็ว
- หัวเตาหน้าซ้าย : Ø 148-214 มม., 1,000-2,200 วัตต์
- หัวเตาหลังซ้าย : Ø 148 มม., 1,200 วัตต์
- หัวเตาหน้าขวา : Ø 184 มม., 1,800 วัตต์
- หัวเตาหลังขวา : Ø 170-265 มม., 1,400-2,200 วัตต์
ปรับระดับความร้อนได้ 9 ระดับ พร้อมระบบเร่งความร้อน Booster
มีระบบหยุดการทำงานเมื่อมีความร้อนสูงผิดปกติ
มีระบบหยุดการทำงานเมื่อน้ำล้นออกนอกภาชนะ
มีระบบล็อกป้องกันการเล่นหรือสัมผัสปุ่มคำสั่งโดยไม่ตั้งใจ
มีระบบตั้งเวลาปรุงอาหารแยกอิสระทั้ง 4 หัวเตา
แรงดันไฟฟ้า : 220-240 โวลต์
ความถี่ : 50/60 เฮิรตซ์
กระแสไฟฟ้า : 33 แอมแปร์
อัตราการกินไฟสูงสุด : 7,400 วัตต์

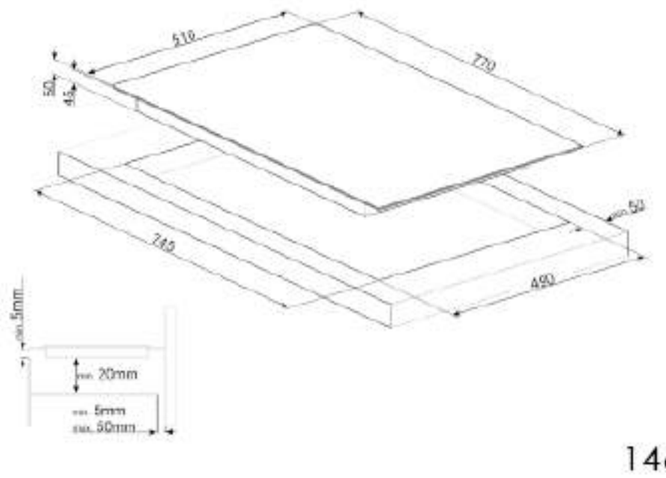

SE363ETB

HOB, 60 CM, CERAMIC, BLACK



PLUS:



Ultra-low profile or Fully Flushed installation
Ceramic glass
Bevelled edge
Frontal controls
3 ceramic cooking zones
3 booster cooking zones
Front left: Ø 184 mm, 1,800 W
Rear left: Ø 148 mm, 1,200 W
Right: Ø 150x216x288 mm, 1,050 - 1,950 - 2,700 W
9 power levels with booster function
Individual timers for each zone
Automatic switch off when overheat
Automatic switch off when overflow
Controls lock/Child safety

Voltage (V): 220-240 V
Frequency (Hz): 50/60 Hz
Current: 25 Amp
Electrical connection rating (W): 5,700 W

เตาไฟฟ้าชนิดติดตั้งในเฟอร์นิเจอร์
ฐานกระจกเซรามิก เจียระไนขอบ 4 ด้าน
แผงควบคุมด้านหน้าระบบสัมผัส
3 หัวเตาไฟฟ้า ชนิดไฮไลท์ที่ร้อนเร็ว
- หัวเตาหน้าซ้าย : Ø 184 มม., 1,800 วัตต์
- หัวเตาหลังซ้าย : Ø 148 มม., 1,200 วัตต์
- หัวเตาขวา : Ø 150/216/288 มม.
1,050/1,950/2,700 วัตต์
ปรับระดับความร้อนได้ 9 ระดับ พร้อมระบบเร่งความร้อน Booster
มีระบบหยุดการทำงานเมื่อมีความร้อนสูงผิดปกติ
มีระบบหยุดการทำงานเมื่อน้ำล้นออกนอกภาชนะ
มีระบบป้องกันการเล่นหรือสัมผัสปุ่มคำสั่งโดยไม่ตั้งใจ
มีระบบตั้งเวลาปรุงอาหารแยกอิสระทั้ง 4 หัวเตา
แรงดันไฟฟ้า : 220-240 โวลต์
ความถี่ : 50/60 เฮิร์ตซ์
กระแสไฟฟ้า : 25 แอมแปร์
อัตราการกินไฟสูงสุด : 5,700 วัตต์

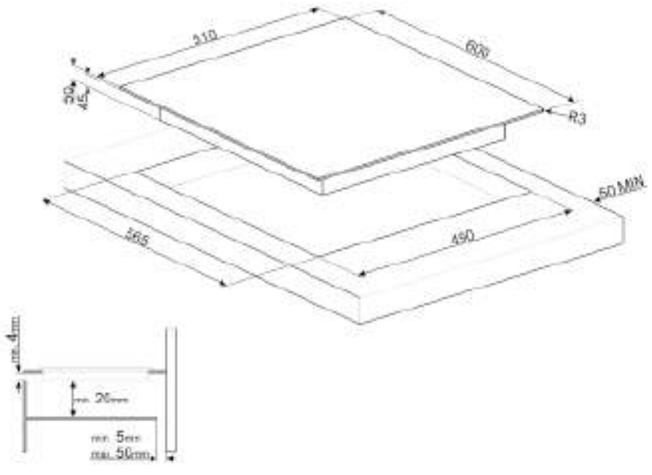

SE364TD

HOB, 60 CM, CERAMIC, BLACK



PLUS:



Ultra-low profile installation
Ceramic glass
Straight edge
Front touch control
4 ceramic cooking zones
9 power levels
Front left zone: Ø184 mm, 1,800 W
Rear left: Ø148 mm, 1,200 W
Front right: Ø148 mm, 1,200 W
Rear right: Ø184 mm, 1,800 W
End of cooking acoustic alarm
Individual timers for each zone
Residual time indicators
Residual heat indicators
Automatic switch off when overheat
Automatic switch off when overflow
Controls lock/Child safety

Voltage (V): 220-240 V
Frequency (Hz): 50/60 Hz
Current: 26 Amp
Electrical connection rating (W): 6,000 W

เตาไฟฟ้าชนิดติดตั้งในเฟอร์นิเจอร์
ฐานกระจกเซรามิกขอบตัดตรง
แผงควบคุมด้านหน้าระบบสัมผัส
4 หัวเตาไฟฟ้า ชนิดไฮไลท์ที่ร้อนเร็ว
- หัวเตาหน้าซ้าย : Ø 184 มม., 1,800 วัตต์
- หัวเตาหลังซ้าย : Ø 148 มม., 1,200 วัตต์
- หัวเตาหน้าขวา : Ø 148 มม., 1,200 วัตต์
- หัวเตาหลังขวา : Ø 184 มม., 1,800 วัตต์
ปรับระดับความร้อนได้ 9 ระดับ
มีสัญญาณเตือนเมื่อสิ้นสุดการปรุงอาหาร
มีระบบตั้งเวลาปรุงอาหารแยกอิสระทั้ง 4 หัวเตา
แสดงเวลาคงเหลือของแต่ละหัวเตา
มีสัญญาณเตือนความร้อนคงเหลือ
มีระบบหยุดการทำงานเมื่อมีความร้อนสูงผิดปกติ
มีระบบหยุดการทำงานเมื่อมีน้ำล้นออกนอกภาชนะ
มีระบบล็อกป้องกันการเล่นหรือสัมผัสปุ่มคำสั่งโดยไม่ตั้งใจ

แรงดันไฟฟ้า : 220-240 โวลต์
ความถี่ : 50/60 เฮิรตซ์
กระแสไฟฟ้า : 26 แอมแปร์
อัตราการกินไฟสูงสุด : 6,000 วัตต์

SE364ETB

HOB, 60 CM, CERAMIC, BLACK



PLUS:



Ultra-low profile installation
Ceramic glass
Bevelled edge
Front touch control
4 ceramic cooking zones
4 booster cooking zones
Front left zone: Ø184 mm, 1,800 W
Rear left: Ø148 mm, 1,200 W
Front right: Ø148 mm, 1,200 W
Rear right dual zone: Ø148/214 mm, 1,000/2,200 W
9 power levels with booster function
Automatic switch off when overheat
Automatic switch off when overflow
Individual timers for each zone
Control lock/child safety

Voltage (V): 220-240 V
Frequency (Hz): 50/60 Hz
Current: 28 Amp
Electrical connection rating (W): 6,400 W

เตาไฟฟ้าชนิดติดตั้งในเฟอร์นิเจอร์
ฐานกระจกเซรามิก เจียระไนขอบ 4 ด้าน
แผงควบคุมด้านหน้าระบบสัมผัส
4 หัวเตาไฟฟ้า ชนิดไฮไลท์ที่ร้อนเร็ว
- หัวเตาหน้าซ้าย : Ø 184 มม., 1,800 วัตต์
- หัวเตาหลังซ้าย : Ø 148 มม., 1,200 วัตต์
- หัวเตาหน้าขวา : Ø 148 มม., 1,200 วัตต์
- หัวเตาหลังขวา : Ø 148-214 มม., 1,000/2,200 วัตต์
ปรับระดับความร้อนได้ 9 ระดับ พร้อมระบบเร่งความร้อน Booster
มีระบบหยุดการทำงานเมื่อมีความร้อนสูงผิดปกติ
มีระบบหยุดการทำงานเมื่อน้ำล้นออกนอกภาชนะ
มีระบบล็อกป้องกันการเล่นหรือสัมผัสปุ่มโดยไม่ตั้งใจ
มีระบบตั้งเวลาปรุงอาหารแยกอิสระทั้ง 4 หัวเตา

แรงดันไฟฟ้า : 220-240 โวลต์
ความถี่ : 50/60 เฮิรตซ์
กระแสไฟฟ้า : 28 แอมแปร์
อัตราการกินไฟสูงสุด : 6,400 วัตต์

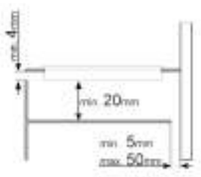

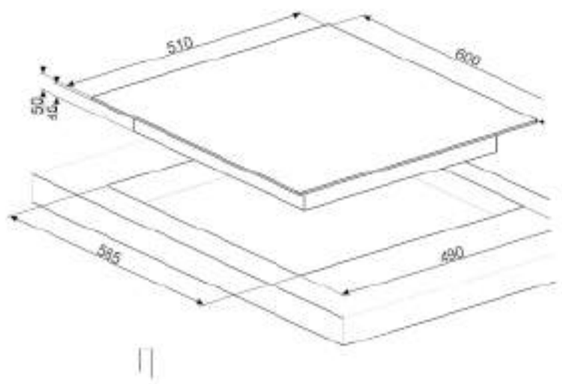

SE364ETBM

HOB, 60 CM, CERAMIC, CLASSICA, BLACK



PLUS:



Ultra-low profile installation
Ceramic glass
Bevelled edge
Front controls
4 ceramic cooking zones
Front left zone: Ø 184 mm, 1,800 W
Rear left: Ø 148 mm, 1,200 W
Front right: Ø 148mm, 1,200 W
Rear right dual zone: Ø 148-214 mm, 1,000/2,200 W
6 power levels
Automatic switch off when overheat
Stainless steel effect knobs

Voltage (V): 220-240 V
Frequency (Hz): 50/60 Hz
Current: 28 Amp
Electrical connection rating (W): 6,400 W

เตาไฟฟ้าชนิดติดตั้งในเฟอร์นิเจอร์
ฐานกระจกเซรามิก เจียระไนขอบ 4 ด้าน
แผงควบคุมด้านหน้า
4 หัวเตาไฟฟ้า ชนิดไฮไลท์ที่ร้อนเร็ว
- หัวเตาหน้าซ้าย : Ø 184 มม., 1,800 วัตต์
- หัวเตาหลังซ้าย : Ø 148 มม., 1,200 วัตต์
- หัวเตาหน้าขวา : Ø 148 มม., 1,200 วัตต์
- หัวเตาหลังขวา : Ø 148-214 มม., 1,000/2,200 วัตต์
ปรับระดับความร้อนได้ 6 ระดับ
มีระบบหยุดการทำงานเมื่อมีความร้อนสูงผิดปกติ
ปุ่มสีสเตนเลส สตีล สไตล์ Classica

แรงดันไฟฟ้า : 220-240 โวลต์
ความถี่ : 50/60 เฮิรตซ์
กระแสไฟฟ้า : 28 แอมแปร์
อัตราการกินไฟสูงสุด : 6,400 วัตต์

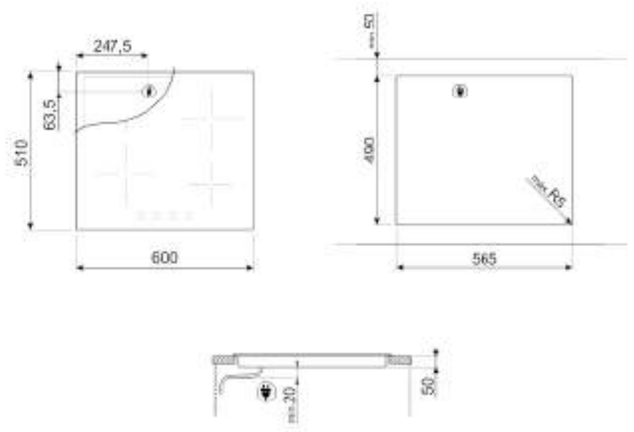

SE435S

HOB, 60 CM, ELECTRIC PLATES, SELECTION, STAINLESS STEEL



PLUS:



Standard installation
4 electric plates cooking zones
Front left: Ø 180 mm, 1,500 W
Rear left rapid hot plate: Ø 145 mm, 1,500 W
Front right: Ø 145 mm, 1,000 W
Rear right rapid hot plate: Ø 180 mm, 2,000 W
6 power level
Lateral controls
Silver knobs

Voltage (V): 220-240V
Frequency (Hz): 50/60Hz
Electrical connectiong rating (W): 6,000 W

เตาไฟฟ้าชนิดติดตั้งในเฟอร์นิเจอร์
4 หัวเตาไฟฟ้า
- หน้าซ้าย : Ø 180 มม., 1,500 วัตต์
- หลังซ้าย หัวเตาชนิดร้อนเร็ว : Ø 145 มม., 1,500 วัตต์
- หน้าขวา : Ø 145 มม., 1,000 วัตต์
- หลังขวา หัวเตาชนิดร้อนเร็ว : Ø 180 มม., 2,000 วัตต์
ปุ่มควบคุมด้านข้างสีเงิน สไตล์ Selection

แรงดันไฟฟ้า : 220-240 โวลต์
ความถี่ : 50/60 เฮิรตซ์
อัตราการกินไฟสูงสุด : 6,000 วัตต์

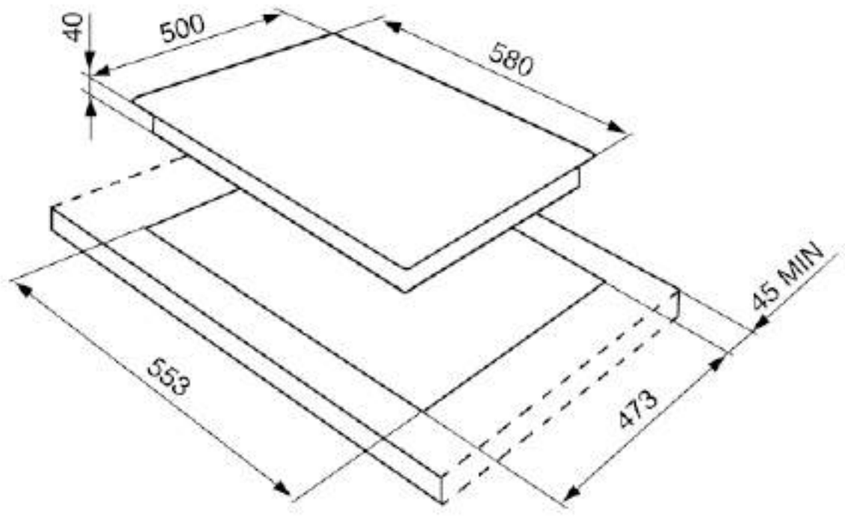

PC31GNO

HOB, 30 CM, GAS,
CLASSICA, BLACK
CERAMIC GLASS HOB



PLUS:



ultra-low profile installation
Ceramic glass
Straight edge
Front control
1 brass knobs
1 ultra high power gas burner
Brass burners
Centre: 6,000 W
Cast iron pan stand
Safety valves
1 wok cast iron stand

Voltage (V): 220-240 V
Frequency (Hz): 50/60 Hz
Electrical connection
rating (W):1W

เตาแก๊สชนิดติดตั้งในเฟอร์นิเจอร์
ฐานกระจกเซรามิกสีดำมันเงาที่แกร่ง
บางพิเศษ
ปุ่มควบคุมทำจากทองเหลือง
สไตล์ “Classica”
1 หัวเตาแก๊สไฟแรงพิเศษ 6,000 วัตต์
หัวเตาแก๊สทำจากทองเหลืองที่ทนทาน
ตะแกรงรองภาชนะชนิดเหล็กหล่อ
แข็งแรง ทนทาน
มีตะแกรงเหล็กหล่อรองกระทะก้นกลม
มีระบบ Safety valves ตัดแก๊สอัตโนมัติ
ระบบแก๊ส LPG

แรงดันไฟฟ้า : 220 -240 โวลต์
ความถี่ : 50/60 เฮิรตซ์
อัตราการกินไฟสูงสุด : 1 วัตต์

อุปกรณ์พิเศษ
หัวปรับแรงดันแก๊ส Mex รุ่น SPR37S

PC31GNO
PC32GNO

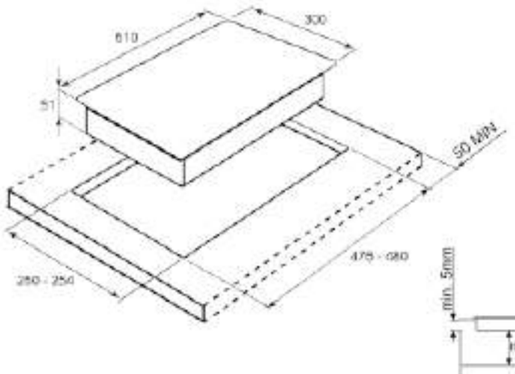

PC32GNO

HOB, 30 CM, GAS,
CLASSICA, BLACK
CERAMIC GLASS HOB



PLUS:

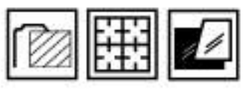

ultra-low profile installation
Ceramic glass
Straight edge
Front control
2 brass knobs
2 gas burners
Brass burners
Front: 1,800 W
Rear: 3,000 W
Cast iron pan stand
Safety valves
1 wok cast iron stand

Voltage (V): 220-240 V
Frequency (Hz): 50/60 Hz
Electrical connection
rating (W):1W

เตาแก๊สชนิดติดตั้งในเฟอร์นิเจอร์
ฐานกระจกเซรามิกสีดำมันเงาที่
แกร่ง บางพิเศษ
ปุ่มควบคุมทำจากทองเหลือง
สไตล์ “Classica”
2 หัวเตาแก๊ส
- หัวเตาหน้า : 1,800 วัตต์
- หัวเตาหลัง : 3,000 วัตต์
หัวเตาแก๊สทำจากทองเหลืองที่ทนทาน
ตะแกรงรองภาชนะชนิดเหล็กหล่อ
แข็งแรง ทนทาน
มีตะแกรงเหล็กหล่อรองกระทะก้นกลม
มีระบบ Safety valves ตัดแก๊สอัตโนมัติ

แรงดันไฟฟ้า : 220 -240 โวลต์
ความถี่ : 50/60 เฮิรตซ์
อัตราการกินไฟสูงสุด : 1 วัตต์

อุปกรณ์พิเศษ
หัวปรับแรงดันแก๊ส Mex รุ่น SPR37S

SI5322B

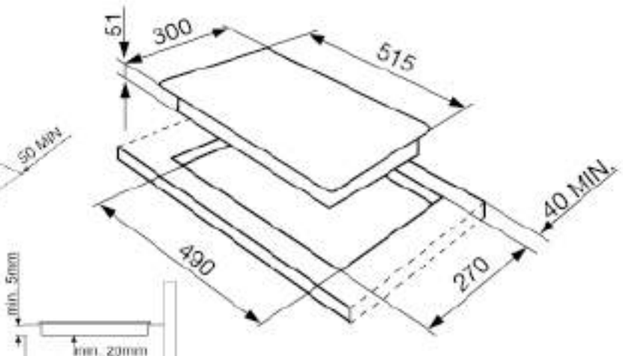

SI5322B

HOB, 30 CM,
INDUCTION, BLACK



PLUS:

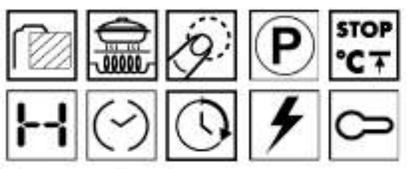

Ceramic glass
Bevelled edge
Front control
2 induction cooking zones
Main on/off switch
9 power levels
Front: Ø160 mm, 1,300 W –
Booster power 1,400 W
Rear: Ø210 mm , 2,300 W –
Booster power 3,000 W
End of cooking acoustic alarm
Protection against accidental
start up
Automatic pan diameter
adjustment
Pan detection
Automatic switch off when
overheat
Controls lock / child safety

Voltage (V): 220-240 V
Frequency (Hz) : 50/60 Hz
Current (A): 16 Amp
Electrical connection
rating (W): 3,600 W

เตาแม่เหล็กไฟฟ้าชนิดติดตั้งในเฟอร์นิเจอร์
ฐานกระจกเซรามิก เจียระไนขอบ 4 ด้าน
แผงควบคุมด้านหน้าระบบสัมผัส
2 หัวเตาอินดักชั่น
ปรับระดับความร้อนได้ 9 ระดับ
- หัวเตาหน้า : Ø 160 มม., 1,300 วัตต์ -
booster 1,400 วัตต์
- หัวเตาหลัง : Ø 210 มม., 2,300 วัตต์ -
booster 3,000 วัตต์
มีสัญญาณเตือนเมื่อสิ้นสุดการปรุงอาหาร
มีระบบป้องกันไม่ให้เตาทำงานเองโดยไม่ตั้งใจ
มีระบบตรวจจับภาชนะและ ตรวจจับ
เส้นผ่านศูนย์กลางภาชนะโดยอัตโนมัติ
มีระบบหยุดการทำงานเมื่อมีความร้อนสูงผิดปกติ
มีระบบล็อกป้องกันการเล่นหรือสัมผัส
ปุ่มคำสั่งโดยไม่ตั้งใจ

แรงดันไฟฟ้า : 220 -240 โวลต์
ความถี่ : 50/60 เฮิรตซ์
กระแสไฟฟ้า : 16 แอมแปร์
อัตราการกินไฟสูงสุด : 3,600 วัตต์

SE332EB

30 CM TOUCH CONTROL
CERAMIC HOB WITH
BEVELLED EDGE GLASS





Ceramic glass
Bevelled edge
Front touch control
9 power levels
Front: Ø148 mm, 1,200 W
Rear: Ø124-184 mm, 700-1,700 W
Residual heat indicators
Automatic switch off when overheat
Automatic switch off when overflow
Controls lock/ Child safety

Voltage (V): 220-240 V
Frequency (Hz) : 50/60 Hz
Current (A): 13 Amp
Electrical connection
rating (W): 2,900 W

เตาไฟฟ้าชนิดติดตั้งในเฟอร์นิเจอร์
ฐานกระจกเซรามิก เจียระไนขอบ 4 ด้าน
2 หัวเตาไฟฟ้าชนิดไฮไลทที่ร้อนเร็ว พร้อมหัวเตาวงคู่
เพื่อการปรุงอาหารที่สะดวก
ปรับระดับความร้อนได้ 9 ระดับ
- หัวเตาหน้า : Ø 148 มม., กำลังไฟ 1,200 วัตต์
- หัวเตาหลัง : Ø 124-184 มม., กำลังไฟ 700-1,700 วัตต์
มีไฟสัญญาณเตือนความร้อนคงเหลือ
มีระบบป้องกันการเล่นหรือสัมผัสปุ่มโดยไม่ตั้งใจ
มีระบบหยุดการทำงานเมื่อมีความร้อนสูงผิดปกติ
มีระบบหยุดการทำงานเมื่อมีน้ำล้นออกนอกภาชนะ

แรงดันไฟฟ้า : 220 -240 โวลต์
ความถี่ : 50/60 เฮิรตซ์
กระแสไฟฟ้า : 13 แอมแปร์
อัตราการกินไฟสูงสุด : 2,900 วัตต์

SE332EB

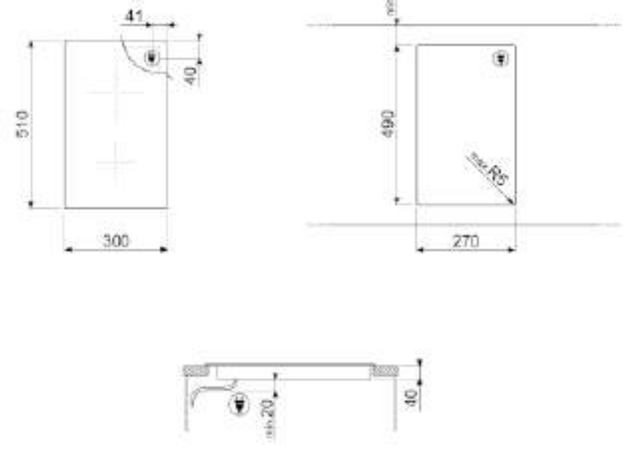

PGF32I-1

HOB, 30 CM, INDUCTION,
CLASSICA, STAINLESS STEEL



PLUS:

Ultra-low profile installation
2 silver classica knobs
2 induction cooking zones
Front: Ø 145mm, 1,400 W -
Booster power 2,200 W
Rear: Ø 210mm, 1,800 W -
Booster power 3,000 W
Protection against accidental start up
Automatic pan diameter adjustment
Pan detection
Automatic switch off when overheat
Linea control knobs included
Control lock/ Child safety

Voltage (V): 220-240 V
Frequency (Hz): 50/60 Hz
Current (A): 16 Amp
Electrical connection
rating (W): 3,600 W

เตาแม่เหล็กไฟฟ้าชนิดติดตั้งกับเฟอร์นิเจอร์
2 ปุ่มควบคุมผิวสเตนเลส สตีล
2 หัวเตาแม่เหล็กไฟฟ้า
- หัวเตาหน้า : Ø 145 มม.,
1,400 วัตต์ - Booster power 2,200 วัตต์
- หัวเตาหลัง : Ø 210 มม.,
1,800 วัตต์ - Booster power 3,000 วัตต์
มีระบบป้องกันไม่ให้เตาทำงานเองโดยไม่ตั้งใจ
มีระบบตรวจจับภาชนะ และตรวจจับ
เส้นผ่านศูนย์กลางภาชนะโดยอัตโนมัติ
มีระบบป้องกันความร้อนสูงผิดปกติ
มีระบบล็อกป้องกันการเล่นหรือสัมผัสปุ่มคำสั่ง
โดยไม่ตั้งใจ
มีปุ่มควบคุมแบบ “Linea” ให้เลือกใช้

แรงดันไฟฟ้า : 220-240 โวลต์
ความถี่ : 50-60 เฮิรตซ์
กระแสไฟฟ้า : 16 แอมแปร์
อัตราการกินไฟสูงสุด 3,600 วัตต์

PGF32G

HOB, 30 CM, GAS,
CLASSICA, STAINLESS STEEL



PLUS:

Ultra-low profile installation
2 silver classica knob
2 gas burners
Front: 1,050 W
Rear: 2.500 W
Cast iron pan stand
Safety valves
1 wok cast iron stand
Linea control knobs included

Voltage (V): 220-240 V
Frequency(Hz): 50/60 Hz
Electrical connection
rating(W): 1W

เตาแก๊สชนิดติดตั้งในเฟอร์นิเจอร์
ปุ่มควบคุมผิวสเตนเลส สตีล
2 หัวเตา
- หัวเตาหน้า : 1,050 วัตต์
- หัวเตาหลัง : 2,500 วัตต์
ตะแกรงรองภาชนะชนิดเหล็กหล่อ
มีระบบ Safety valves ตัดแก๊สอัตโนมัติ
มีตะแกรงเหล็กหล่อรองกระทะก้นกลม
มีปุ่มควบคุมแบบ “Linea” ให้เลือกใช้
ระบบแก๊ส LPG
ใช้กับหัวปรับแรงดันแก๊สชนิดแรงดันต่ำ
(37 mbar)เท่านั้น

แรงดันไฟฟ้า : 220-240 โวลต์
ความถี่ : 50/60 เฮิรตซ์
อัตราการกินไฟสูงสุด : 1 วัตต์

อุปกรณ์พิเศษ
หัวปรับแรงดันแก๊ส Mex รุ่น SPR37S

PGF31G-1

HOB, 30 CM, GAS,
CLASSICA, STAINLESS STEEL



PLUS:

Ultra-low profile installation
2 silver classica knobs
1 gas burner
Centre: 5,200 W
Cast iron pan stand
Safety valves
1 wok cast iron stand
Linea control knobs included

Voltage(V): 220-240
Frequency(Hz): 50/60 Hz
Electrical connection rating(W): 1 W

เตาแก๊สชนิดติดตั้งในเฟอร์นิเจอร์
ปุ่มควบคุมผิวสเตนเลส สตีล
หัวเตาแก๊สเปลวไฟ 2 วง
2 ปุ่มควบคุมให้ความร้อนสูง
กำลังไฟสูงสุด : 5,200 วัตต์
- หัวเตาวงใน : 900 วัตต์
- หัวเตาวงนอก : 4,300 วัตต์
ตะแกรงรองภาชนะทำจากเหล็กหล่อ
มีระบบ safety valves ตัดแก๊สอัตโนมัติ
มีตะแกรงเหล็กหล่อรองกระทะก้นกลม
มีปุ่มควบคุมแบบ “Linea” ให้เลือกใช้
ระบบแก๊ส LPG
ใช้กับหัวปรับแรงดันแก๊สชนิดแรงดันต่ำ
(37 mbar)เท่านั้น

แรงดันไฟฟ้า : 220-240 โวลต์
ความถี่ : 50/60 เฮิรตซ์
อัตราการกินไฟสูงสุด : 1 วัตต์

อุปกรณ์พิเศษ
หัวปรับแรงดันแก๊ส Mex รุ่น SPR37S

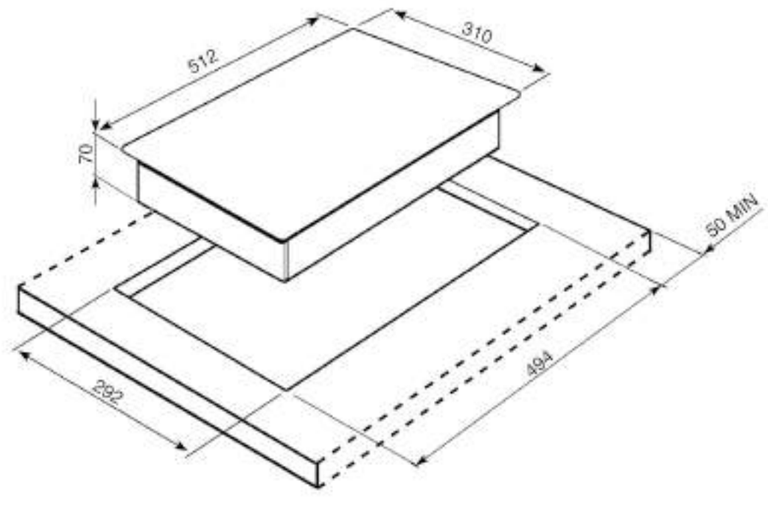

PGF32I-1
PGF32G
PGF31G-1
PGF30B
PGF30T-1
PGF32C

PGF30T-1

HOB, 30 CM, TEPPANYAKI,
CLASSICA, STAINLESS STEEL



PLUS:



Ultra-low profile installation
2 silver classica knobs
9 power levels
Front: 1,400 W – Booster power 1,800 W
Rear: 1,400 W – Booster power 1,800 W
Protection against accidental start up
Automatic switch off when overheat
Linea control knobs included
Control lock/ Child safety
1 scraper for cleaning

Voltage (V): 220-240 V
Frequency (Hz): 50/60 Hz
Current (A): 13 Amp
Electrical connection rating (W): 3,000 W

เตาเทปันยากิชนิดติดตั้งในเฟอร์นิเจอร์
ปุ่มควบคุมด้านหน้า
2 ปุ่มควบคุมผิวสเตนเลส สตีล
2 หัวเตาแม่เหล็กไฟฟ้า
ปรับระดับความร้อนได้ 9 ระดับ
- หัวเตาหน้า : 1,400 วัตต์ - Booster power 1,800 วัตต์
- หัวเตาหลัง : 1,400 วัตต์ - Booster power 1,800 วัตต์
มีระบบป้องกันความร้อนสูงผิดปกติ
มีระบบล็อกป้องกันการเล่นหรือสัมผัสปุ่มคำสั่งโดยไม่ตั้งใจ
มีปุ่มควบคุมแบบ “Linea” ให้เลือกใช้
เกรียงสำหรับทำความสะอาด 1 ชิ้น

แรงดันไฟฟ้า : 220-240 โวลต์
ความถี่ : 50-60 เฮิรตซ์
กระแสไฟฟ้า : 13 แอมแปร์
อัตราการกินไฟสูงสุด 3,000 วัตต์

PGF30B

HOB, 30 CM, CLASSICA,
STAINLESS STEEL



PLUS:



Ultra-low profile installation
1 silver classica knob
1 electric plate cooking zone BBQ
9 power levels
Centre: 1,800 W
Cast iron grill
Linea control knob included

Voltage (V): 220-240 V
Frequency(Hz): 50/60 Hz
Current(A): 8 Amp
Electrical connection rating(W): 1,800 W

เตาไฟฟ้าสำหรับปิ้งย่าง
ปุ่มควบคุมผิวสเตนเลส สตีล
ปรับระดับความร้อนได้ 9 ระดับ
กำลังไฟ 1,800 วัตต์
ตะแกรงย่างชนิดเหล็กหล่อ
แข็งแรง ทนทาน
มีปุ่มควบคุมแบบ “Linea” ให้เลือกใช้

แรงดันไฟฟ้า : 220-240 โวลต์
ความถี่ : 50/60 เฮิรตซ์
กระแสไฟฟ้า : 8 แอมแปร์
อัตราการกินไฟสูงสุด: 1,800 วัตต์

PGF32C

HOB, 30CM, CERAMIC,
CLASSICA



PLUS:



Ultra-low profile installation
Ceramic glass
2 silver classica knobs
Front control
2 ceramic cooking zones
9 power levels
Front: 1,200 W
Rear: 1,800 W
Linea control knobs included

Voltage(V): 220-240
Frequency(Hz): 50/60 Hz
Current(A): 13 Amp
Electrical connection rating(W): 3,000 W

เตาไฟฟ้าฐานเซรามิกขอบสเตนเลส สตีล
ปุ่มควบคุมด้านหน้า
ปุ่มควบคุมผิวสเตนเลส สตีล
2 หัวเตาไฟฟ้า
ปรับระดับความร้อนได้ 9 ระดับ
- หัวเตาหน้า : 1,200 วัตต์
- หัวเตาหลัง : 1,800 วัตต์
มีปุ่มควบคุมแบบ “Linea” ให้เลือกใช้

แรงดันไฟฟ้า : 220-240 โวลต์
ความถี่ : 50/60 เฮิรตซ์
กระแสไฟฟ้า : 13 แอมแปร์
อัตราการกินไฟสูงสุด : 3,000 วัตต์

LGPGF-1

CONNECTING STRIP



CONNECTING STRIP

ใช้เป็นเส้นเชื่อมสำหรับเตาโดมิโน่ รุ่น PGF ให้เชื่อมติดกัน

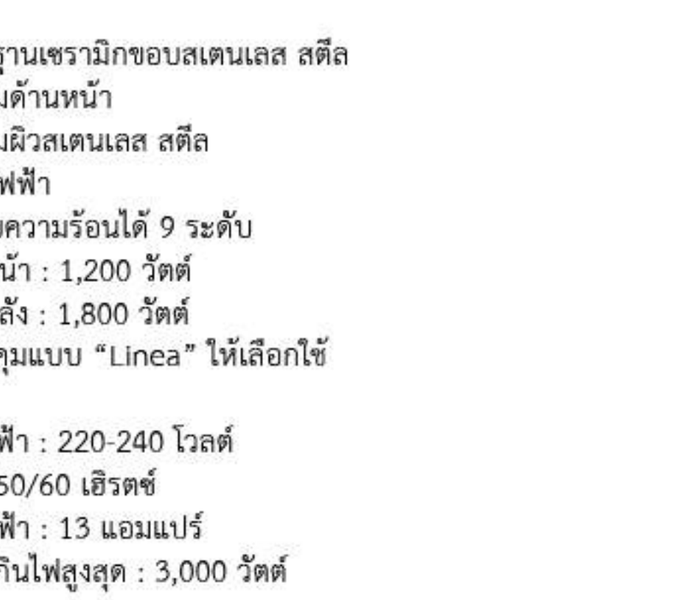

LGPGF-1

ขอบเตาสูงปกติจากท็อปเฟอร์นิเจอร์
เหมาะสำหรับครัวทุกสไตล์

ขอบเตาเรียบเสมอท็อปเฟอร์นิเจอร์

ขอบเตามีความสูง 3 มม. จากท็อปเฟอร์นิเจอร์

ตะแกรงรองกระทะเหล็กหล่อที่แข็งแรง ทนทาน

UR

หัวเตาไฟแรงพิเศษ ความร้อนสูง

นวัตกรรมการเคลือบผิวที่เรียกว่า EVERSHINE
บนตะแกรงรองภาชนะและหัวเตาแก๊ส เพื่อป้องกัน
การเปลี่ยนสีของสเตนเลส สตีล เมื่อได้รับความร้อน
หัวเตาจึงเงางามอยู่เสมอ

เปลวไฟพุ่งตรง มีประสิทธิภาพในการให้ความร้อนสูง
กว่าเตาแก๊สปกติ

ฐานเตาทำจากกระจกเซรามิก ให้ความร้อน
จากขดลวดความร้อน

ขดลวดแม่เหล็กไฟฟ้าในเตาอินดักชั่น สามารถเหนี่ยวนำ
ให้เกิดความร้อนขึ้นที่ก้นของภาชนะโดยตรง

เตาเซรามิกและเตาอินดักชั่น มีโปรแกรมสำหรับ
ตั้งเวลาสิ้นสุดการปรุงอาหารอัตโนมัติ

STOP
°C

ระบบหยุดการทำงานของหัวเตาอัตโนมัติ
ในกรณีที่มีความร้อนสูงเกินปกติ

คุณสมบัติพิเศษที่เพิ่มความสะดวกสบายในการปรับอุณหภูมิ
ในการปรุงอาหารโดยไม่ต้องปรับระดับความร้อนที่ปุ่มควบคุม
เพียงคุณเลื่อนภาชนะขึ้นลงตามต้องการ ระบบจะปรับความร้อนให้
3 ระดับ ตั้งแต่ร้อนมาก, ร้อนปานกลาง, และร้อนน้อย คุณจึงเลือก
ความร้อนได้อย่างง่ายดาย

เชื่อมต่อเพื่อความสะดวกสบายยิ่งขึ้นในการใช้งาน การเชื่อมต่อกัน
ของเตากับเครื่องดูดควัน จะช่วยให้เครื่องดูดควันปรับระดับความ
แรงของการดูดควันได้อย่างอัตโนมัติตามการตั้งค่าระดับความร้อน
ของเตา และระดับอุณหภูมิของหัวเตา พร้อมทั้งเปิดไฟส่องสว่าง
อัตโนมัติให้อีกด้วย

ระบบหยุดการทำงานของหัวเตาอัตโนมัติ
ระบบระบายความร้อนให้สูงสุดในเวลาที่รวดเร็ว

60
°C

ฟังก์ชั่นอุ่นอาหารด้วยความร้อน 60 องศาเซลเซียส
เป็นเวลา 120 นาที

เร่งความร้อนให้ถึงระดับความร้อนที่ต้องการในเวลารวดเร็ว

แสดงระยะเวลาในการทำงานของหัวเตา

หัวเตาขนาดใหญ่ ที่สามารถขยายขดลวดความร้อน
ให้ใหญ่ขึ้นตามขนาดของภาชนะ

P
15
10
5

ระบบ QUICK START ที่จะเร่งความร้อนให้อยู่ในระดับสูงสุด
แล้วจึงลดความร้อนลงมาจนถึงระดับที่ตั้งไว้ เหมาะสำหรับ
การปรุงอาหารที่ต้องการให้เดือดอย่างรวดเร็วและหุงต้ม
ต่อตามอุณหภูมิที่ต้องการ

หลังจากใช้งานเสร็จ แผงควบคุมจะแสดงสัญลักษณ์ขึ้นมา
ซึ่งเป็นเครื่องหมายเพื่อป้องกันไม่ให้ไปสัมผัสบริเวณหัวเตา
ในขณะที่หัวเตายังมีความร้อนคงเหลืออยู่ซึ่งอาจจะทำให้
เกิดอันตรายได้

หัวเตามัลติโซนที่สามารถรวมหัวเตาหน้าและหลัง
ให้เป็นหัวเตาเดียวกันได้ กรณีที่ใช้ภาชนะขนาดใหญ่
หรือภาชนะสี่เหลี่ยมผืนผ้าหรือวงรี

ให้ความร้อนต่ำเหมาะสำหรับการอุ่นอาหารให้ร้อน
โดยไม่เดือดหรือละลายเนยและช็อกโกแล็ตให้เหลวได้

อุณหภูมิอัตโนมัติที่ช่วยให้คุณเลือกพื้นที่ให้ความร้อน
ได้สอดคล้องกับขนาดของภาชนะ

kW ECO logic

ระบบจัดการกำลังไฟที่สามารถเลือกกำลังไฟสูงสุดของเตาได้
เช่น เตาขนาด 6,000 วัตต์ สามารถปรับลดอัตราการกินไฟให้
เหลือ 2,800 - 4,000 วัตต์ เพื่อประโยชน์ในกรณีมีระบบไฟฟ้า
ไม่เพียงพอหรือขนาดของสายไฟไม่ใหญ่พอ

ระบบหยุดการทำงานชั่วคราว

ระบบที่จะล็อกปุ่มควบคุมทั้งหมดเมื่อเตาไม่ได้ใช้งาน ซึ่งจะเพิ่ม
ความปลอดภัยเมื่อมีเด็กเข้าใกล้

COOKERS

Smeg cookers are design icons, combining style and outstanding performance in every way. Inspired by the cookers used by the world's greatest chefs. Smeg offers real masterpieces where style and elegance go hand in hand with extreme versatility.

เตาปรุงของอาหารของสเมก เป็นเตาปรุงอาหารระดับมาสเตอร์พีชที่แท้จริง สมบูรณ์พร้อมด้วยรูปลักษณ์ ที่โดดเด่น สง่างาม มีเอกลักษณ์ครบครันด้วยความสะดวกสบายในการใช้งานและคุณภาพเพื่อการปรุงอาหารอย่างมีรสชาติระดับมืออาชีพ

Cookers

Refined Superiority

อีกระดับของคุณภาพและความงาม





OPERA

OPERA INDUCTION





VICTORIA

VICTORIA INDUCTION

ด้วยเทคโนโลยีที่ล้ำหน้าผสานเข้ากับรูปลักษณ์ที่สวยงามโดดเด่นหลายรูปแบบ พร้อมการเลือกใช้วัสดุคุณภาพสูงและการควบคุมคุณภาพการผลิตที่เคร่งครัดมีมาตราฐาน ทำให้เตาปรุงอาหารสเมกเป็นเตาปรุงอาหารที่มีชื่อเสียงเป็นที่นิยมทั่วโลก





PORTOFINO

PORTOFINO INDUCTION





VICTORIA 90 CM

CLASSICA

electric

เตาไฟฟ้าฐานเซรามิกคุณภาพสูง ที่มีหัวเตาหลายขนาดให้เลือกเพื่อความงดงามสะดวก มีให้เลือกทั้งเตาอินดักชั่น และ เตาไฟฟ้าฐานเซรามิก

INDUCTION HOB

เตาแม่เหล็กไฟฟ้าที่มีประสิทธิภาพสูง ให้ความร้อนได้อย่างรวดเร็วปรุงอาหารได้สะดวกและยังสามารถปรับระดับความร้อนได้ละเอียดเพื่อคุณภาพของการปรุงอาหาร

CERAMIC HOB

เตาไฟฟ้าฐานเซรามิกที่ช่วยให้ทำความสะอาดได้อย่างสะดวกพร้อมหัวเตาหลายขนาดเพื่อความเหมาะสมในการปรุงอาหารพร้อมระบบตั้งเวลาอัตโนมัติ และไฟสัญญาณเตือนความร้อนคงเหลือบริเวณหัวเตาหากยังมีอุณหภูมิสูง



gas

ด้วยความเชี่ยวชาญของการผลิตแก๊สของสเมก เมื่อคุณใช้เตาแก๊ส คุณจะสัมผัสได้ถึงความร้อนที่มีประสิทธิภาพสูง
และหัวเตาหลายขนาดที่ออกแบบให้มีความร้อนทุกระดับเพื่อความสะดวกในการปรุงอาหาร

WOK

ตะแกรงรองกระทะก้นกลมที่ออกแบบพิเศษให้คุณปรุงอาหารแบบชาวเอเชียได้สะดวก

TEPPAN YAKI

ถาดย่างสเตนเลส สตีล ที่ช่วยให้คุณอร่อยกับอาหารมื้อโปรดได้อย่างแสนสะดวก (เป็นอุปกรณ์เสริมพิเศษ ต้องซื้อเพิ่ม)

CONTAIN SPILLAGE

เตาแก๊สของเตาปรุงอาหารสเมก โดยเฉพาะเตาขนาด 90 ซม. จะออกแบบฐานให้มีพื้นที่ต่ำลงเพื่อเป็นการรับน้ำหนักในกรณีที่มีน้ำเอ่อล้นจากการปรุงอาหารสามารถรองรับน้ำได้ถึง 4.5 ลิตร จึงป้องกันน้ำล้นไปทำความเสียหายกับเตาปรุงอาหารและเฟอร์นิเจอร์ด้านล่าง



OVEN

high performance

ประสิทธิภาพสูงเพื่อรสชาติที่ดี

เตาอบขนาดกว้าง 90 ซม. ติดตั้งในเตาปรุงอาหารรุ่นใหม่มีขนาดความจุสุทธิมากถึง 115 ลิตร (ความจุรวม 126 ลิตร) พร้อมคุณสมบัติพิเศษเพื่อการปรุงอาหารอย่างมีรสชาติ ปรุงได้ปริมาณมาก หรือปรุงอาหารหลายชนิดพร้อมกันโดยที่กลิ่นและรสชาติจะไม่ผสมกัน

A+

ช่องเตาอบใหม่ได้รับการออกแบบให้มีขนาดใหญ่และใช้การเชื่อมโลหะทั้งหมดโดยปราศจากสกรู ผนังภายในเคลือบสีอินาเมลชนิดพิเศษ EVER CLEAN ENAMEL ที่ทำให้การทำความสะอาดง่ายขึ้น ขอบรอบเตาอบกรุด้วยฉนวนกันความร้อนคุณภาพสูงเก็บรักษาความร้อนไว้ภายในอย่างมีประสิทธิภาพ จนได้มาตรฐานความประหยัดพลังงานที่ดีกว่า

115 lt

EXTRA VOLUME

เตาอบขนาดกว้าง 90 ซม. รุ่นใหม่ มีขนาดความจุที่ใหญ่ขึ้นโดยมีความจุสุทธิมากถึง 115 ลิตร

THREE FANS

เตาอบขนาดกว้าง 90 ซม. มีพัดลมกระจายความร้อนมากถึง 3 ตัว จึงสามารถให้ความร้อนได้อย่างสม่ำเสมอและทั่วถึง อาหารจะได้รับความร้อนเท่ากันทุกตำแหน่งในเตาอบจึงปรุงอาหารได้รสชาติที่ดีมากกว่า



ระบบพัดลมระบายความร้อน

ระบบระบายความร้อนโดยใช้พัดลมระบายความร้อนรอบเตาอบออกมาทางด้านหน้าเตาอบ จึงทำให้ด้านข้างและประตูหน้าเตาอบมีความร้อนต่ำ และยังช่วยยืดอายุการใช้งานของเตาปรุงอาหารอีกด้วย พัดลมระบายความร้อนจะระบายความร้อนออกจนถึงระดับอุณหภูมิที่ต่ำลง จนถึงจุดที่ตั้งไว้จึงจะหยุดทำงาน

PIZZA STONE

พิซซ่าสโตน ที่วางที่พื้นด้านล่างของเตาอบ เป็นอุปกรณ์พิเศษที่ช่วยให้คุณทำพิซซ่า, ขนมปัง หรือย่างปลาและผักได้อย่างสะดวก และสำหรับการทำพิซซ่าโดยวางบนพิซซ่าสโตน ทำให้สะดวกรวดเร็ว ใช้เวลาเพียง 4 นาทีเท่านั้น

A3-81

COOKER, 120X60 CM, OPERA, STAINLESS STEEL,
GAS HOBS



HOBS:

Gas hobs
6 cooking zones
Front left power: 4,200 W
Rear left power: 1,800 W
Front centre power: 1,000 W
Rear centre power: 3,000 W
Front right power: 1,000 W
Rear right power: 1,900 W
Centre (BBQ): 1,600 W
Matt black enamelled burner caps
Cast iron pan stands
Safety valves
Automatic electronic ignition
Gas connection rating: 12,700 W

เตาแก๊ส :
เตาแก๊ส ขนาด 6 หัวเตา
- หัวเตาหน้าซ้าย : 4,200 วัตต์
- หัวเตาหลังซ้าย : 1,800 วัตต์
- หัวเตาหน้ากลาง : 1,000 วัตต์
- หัวเตาหลังกลาง : 3,000 วัตต์
- หัวเตาหน้าขวา : 1,000วัตต์
- หัวเตาหลังขวา : 1,900 วัตต์
- หัวเตาบาร์บีคิว : 1,600 วัตต์

หัวเตาเคลือบสีอีนาเมลสีดำด้าน
ตะแกรงรองภาชนะทำจากเหล็กหล่อ
มีระบบ Safety valves
มีระบบจุดแก๊สอิเล็กทรอนิกส์
อัตราความร้อนจากแก๊สสูงสุด : 12,700 วัตต์

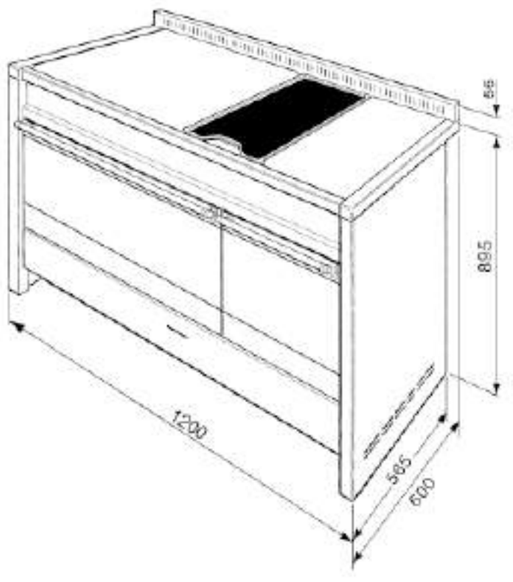

MAIN OVEN:

Gross volume: 90 lt
Net volume: 77 lt
Tangential cooling system
Cooking time setting: start and stop
End of cooking acoustic alarm
Temperature: from 50 to 250 °C
Lighting when door is open
2 lights, power 25 W
Metal racks, 4 cooking levels
Electric grill
2 thermo-reflective door glasses
Safety Thermostat

Accessories included:
2 wide baking tray
2 top oven grid with back stop

เตาอบหลัก :
ความจุรวม : 90 ลิตร
ความจุสุทธิ : 77 ลิตร
มีระบบพัดลมระบายความร้อน
หน้าจอแสดงระยะเวลาการปรุงอาหาร
ตั้งแต่เริ่มต้นจนสิ้นสุดการปรุงอาหาร
มีเสียงกริ่งสัญญาณเตือนเมื่อสิ้นสุดการปรุงอาหาร
ปรับอุณหภูมิได้ 50 - 250 องศาเซลเซียส
ไฟภายในส่องสว่างเมื่อเปิดประตู
มีหลอดไฟส่องสว่าง 2 ดวง (25 วัตต์)
4 ชั้นวางอาหารพร้อมรางโลหะด้านข้าง
มีระบบย่างด้วยไฟฟ้า
กระจกกันความร้อน thermo-reflecting 2 ชั้น
ควบคุมอุณหภูมิด้วยอิเล็กทรอนิกส์ Thermostat
ที่แม่นยำ

อุปกรณ์เสริม :
ถาดสำหรับอบ 2 ชิ้น
ตะแกรงรองอาหาร 2 ชิ้น

SECONDARY OVEN:

Gross volume: 42 lt
Net volume: 40 lt
Tangential cooling system
Temperature: from 50 to 220 °C
Lighting when door is open
1 lights, power 25 W
Metal racks, 4 cooking levels
Roof liner
Electric grill
2 thermo-reflective door glasses
Safety Thermostat

Accessories included:
1 wide baking tray
1 oven grid with back and side stop
1 Grill mesh

เตาอบเสริม :
ความจุรวม : 42 ลิตร
ความจุสุทธิ : 40 ลิตร
มีระบบพัดลมระบายความร้อน
ปรับอุณหภูมิได้ 50 - 220 องศาเซลเซียส
มีหลอดไฟส่องสว่าง 1 ดวง (25 วัตต์)
4 ชั้นวางอาหารพร้อมวางโลหะด้านข้าง
มีแผงกันเปื้อนด้านบนตู้อบ
มีระบบย่างด้วยไฟฟ้า
กระจกกันความร้อน thermo-reflecting 2 ชั้น
ควบคุมอุณหภูมิด้วยอิเล็กทรอนิกส์ Thermostat

อุปกรณ์เสริม :
ถาดสำหรับอบ 1 ชิ้น
ตะแกรงสำหรับย่างอาหาร 1 ชิ้น
ตะแกรงรองอาหาร 1 ชิ้น
มีช่องสำหรับเก็บของยาวตลอดใต้เตาอบทั้งสอง

MAIN OVEN / SECONDARY OVEN:
Frequency: 50/60 Hz
Current: 30 Amp
Voltage: 220-240 V
Electrical connection rating: 6800 W

เตาอบหลัก / เตาอบเสริม :
ความถี่ : 50/60 เฮิรตซ์
กระแสไฟฟ้า : 30 แอมแปร์
แรงดันไฟฟ้า : 220-240 โวลต์
อัตราการกินไฟสูงสุด : 6,800 วัตต์


smeg

A1-9

COOKER, 90X60 CM, OPERA, STAINLESS STEEL,
GAS HOBS



HOBS:

Gas hobs
6 cooking zones
Front left power: 4,200 W
Rear left power: 3,000 W
Front centre power: 1,000 W
Rear centre power: 1,800 W
Front right power: 1,800 W
Rear right power: 3,000 W
Matt black enamelled burner caps
Cast iron pan stands
Safety valves
Automatic electronic ignition
Gas connection rating (W) : 14,500 W

OVEN:

Gross volume: 129 lt
Net volume: 115 lt
Tangential cooling system
Cooking time setting : start and stop
End of cooking acoustic alarm
Cleaning function: vapor clean
Temperature: from 50 to 280 °C
Lighting when door is opened
2 halogen lights, power 40 W
Metal racks, 5 cooking levels
Electric grill
2 thermo-reflective door glasses
Removable inner door
Safety Thermostat

Accessories included:
2 top oven grid with back stop
1 grill mesh
2 deep tray 40 mm
3 Catalytic panels
1 Telescopic Guide rails, partial Extraction
Storage compartment

Frequency: 50/60 Hz
Current: 14 Amp
Voltage: 220-240 V
Electrical connection rating: 3,200 W

เตาแก๊ส :

เตาแก๊ส
ขนาด 6 หัวเตา
- หัวเตาหน้าซ้าย : 4,200 วัตต์
- หัวเตาหลังซ้าย : 3,000 วัตต์
- หัวเตาหน้ากลาง : 1,000 วัตต์
- หัวเตาหลังกลาง : 1,800 วัตต์
- หัวเตาหน้าขวา : 1,800วัตต์
- หัวเตาหลังขวา : 3,000 วัตต์

หัวเตาเคลือบสีอีนาเมลสีดำด้าน
ตะแกรงรองภาชนะทำจากเหล็กหล่อ
มีระบบ Safety valves
มีระบบจุดแก๊สอิเล็กทรอนิกส์อัตโนมัติ
อัตราความร้อนจากแก๊สสูงสุด : 14,500 วัตต์

เตาอบ :

ความจุรวม : 129 ลิตร
ความจุสุทธิ : 115 ลิตร
มีระบบพัดลมระบายความร้อน
หน้าจอแสดงระยะเวลาการปรุงอาหารตั้งแต่เริ่มต้นจนสิ้นสุดการปรุงอาหาร
มีเสียงกริ่งสัญญาณเตือนเมื่อสิ้นสุดการปรุงอาหาร
ฟังก์ชั่น vapor clean ทำความสะอาดด้วยไอน้ำ ไม่ใช้สารเคมี
ปรับอุณหภูมิได้ 50 - 280 องศาเซลเซียส
ไฟภายในส่องสว่างเมื่อเปิดประตู
มีหลอดไฟส่องสว่างชนิดฮาโลเจน 2 ดวง (40 วัตต์)
5 ชั้นวางอาหารพร้อมรางโลหะด้านข้าง
มีระบบย่างด้วยไฟฟ้า
กระจกกันความร้อน thermo-reflective 2 ชั้น
กระจกด้านในประตูสามารถถอดออกเพื่อทำความสะอาดได้
ควบคุมอุณหภูมิด้วยอิเล็กทรอนิกส์ Thermostat ที่แม่นยำ

อุปกรณ์เสริม :
ตะแกรงรองอาหาร 2 ชิ้น
ตะแกรงสำหรับย่างอาหาร 1 ชิ้น
ถาดลึก 40 มม. 2 ชิ้น
แผ่นกันเปื้อนด้านในเตาอบ 3 ชิ้น
รางเลื่อน 1 ชุด
มีช่องสำหรับเก็บของยาวตลอดใต้เตาอบ

ความถี่ : 50/60 เฮิรตซ์
กระแสไฟฟ้า : 14 แอมแปร์
แรงดันไฟฟ้า : 220-240 โวลต์
อัตราการกินไฟสูงสุด : 3,200 วัตต์

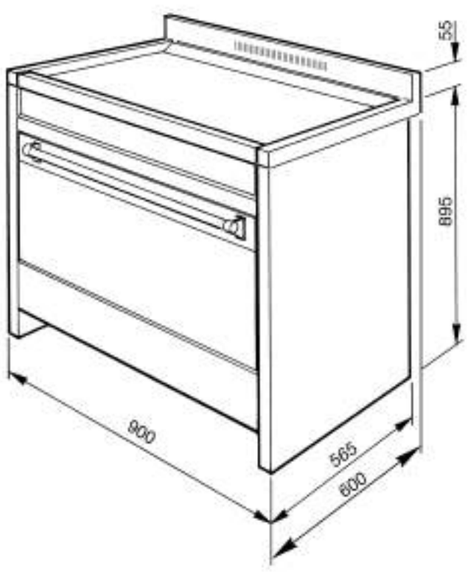

A1PYID-9

COOKER, 90X60 CM, OPERA, STAINLESS STEEL,
INDUCTION HOBS



INDUCTION HOB:

5 cooking zones
Front left power: 1,400 W ,booster power 2,200 W
Rear left power: 1,850 W ,booster power 3,000 W
Centre power: 2,600 W ,booster power 3,700 W
Front right power: 1,400 W, booster power 2,200 W
Rear right power: 2,300 W ,booster power 3,700 W
Residual heat indicator
Minimum pan diameter indication

OVEN:

Gross volume: 129 lt
Net volume: 115 lt
Tangential cooling system
Cooking time setting: start and stop
End of cooking acoustic alarm
Cleaning function: Pyrolysis
Temperature: from 50 to 280 °C
4 lights, power 40 W
Automatic switch off when overheat
Lighting when door is opened
4 door glasses
Metal racks, 5 cooking levels
Electric grill
1 thermo-reflective door glasses
Removable inner door
Safety Thermostat

Accessories included:
2 trays 40 mm deep
1 grill mesh
2 top oven grids with back stop
1 Telescopic Guide rails, partial Extraction
Storage compartment

Frequency: 50/60 Hz
Current: 50 Amp
Voltage: 220-240 V
Electrical connection rating: 11,400 W

เตาอินดักชั่น :

หัวเตาอินดักชั่น 5 หัวเตา
- หัวเตาหน้าซ้าย : Ø 14.5 cm, 1,400 วัตต์ Booster 2,200 วัตต์
- หัวเตาหลังซ้าย : Ø 18.0 cm, 1,850 วัตต์ Booster 3,000 วัตต์
- หัวเตากลาง : Ø 27.0 cm, 2,600 วัตต์ Booster 3,700 วัตต์
- หัวเตาหน้าขวา : Ø 14.5 cm, 1,400 วัตต์ Booster 2,200 วัตต์
- หัวเตาหลังขวา : Ø 21.0 cm, 2,300 วัตต์ Booster 3,700 วัตต์

มีไฟสัญญาณเตือนความร้อนคงเหลือ
ปรับพื้นที่ให้ความร้อนตามขนาดภาชนะโดยอัตโนมัติ

เตาอบ :

ความจุรวม : 129 ลิตร
ความจุสุทธิ : 115 ลิตร
มีระบบพัดลมระบายความร้อน
หน้าจอแสดงระยะเวลาประกอบอาหารตั้งแต่เริ่มปรุงอาหารจนสิ้นสุดการปรุงอาหาร
มีกริ่งสัญญาณเตือนเมื่อสิ้นสุดการปรุงอาหาร
ฟังก์ชั่น Pyrolysis ทำความสะอาดโดยใช้ความร้อนสูงที่ 500 องศาเซลเซียส
ปรับอุณหภูมิได้ 50 - 280 องศาเซลเซียส
มีหลอดไฟส่องสว่างชนิดฮาโลเจน 4 ดวง (40 วัตต์)
ตัดการทำงานอัตโนมัติเมื่อมีความร้อนสูง
ไฟภายในส่องสว่างเมื่อเปิดประตู
ประตูกระจก 4 ชั้น
5 ชั้นวางอาหารพร้อมรางโลหะด้านข้าง
มีระบบย่างด้วยไฟฟ้า
กระจกกันความร้อน thermo-reflective 1 ชั้น
กระจกด้านในประตูสามารถถอดออกเพื่อทำความสะอาดได้
มีระบบควบคุมอุณหภูมิด้วยอิเล็กทรอนิกส์ Thermostat ที่แม่นยำ

อุปกรณ์เสริม :

ถาดลึก 40 มม. 2 ชิ้น
ตะแกรงสำหรับย่างอาหาร 1 ชิ้น
ตะแกรงรองอาหาร 2 ชิ้น
รางเลื่อน 1 ชุด
มีช่องสำหรับเก็บของยาวตลอดใต้เตาอบ

ความถี่ : 50/60 เฮิรตซ์
กระแสไฟฟ้า : 50 แอมแปร์
แรงดันไฟฟ้า : 220-240 โวลต์
อัตราการกินไฟสูงสุด : 11,400 วัตต์

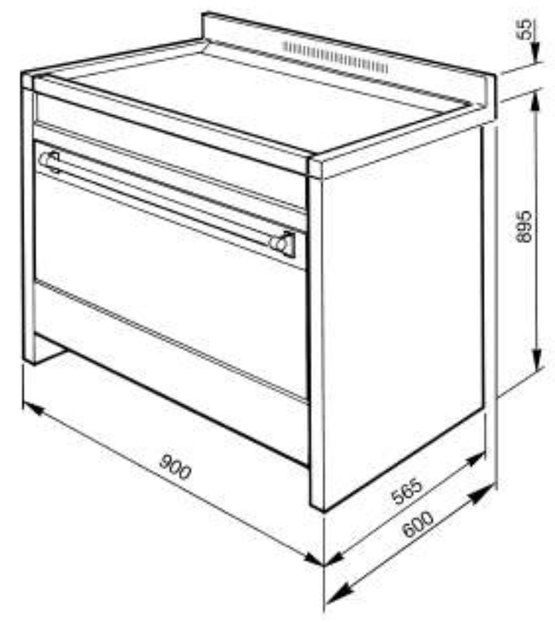

CPF9GMYW

COOKER, 90X60 CM, YELLOW,
PORTOFINO, GAS HOBS



HOBS:

Gas hobs
6 cooking zones
Front left power: 4,200 W
Rear left power: 1,000 W
Front centre power: 1,000 W
Rear centre power: 1,800 W
Front right power: 1,800 W
Rear right power: 3,000 W
Matt black enamelled burner caps
Cast iron pan stands
Safety valves
Automatic electronic ignition
Gas connection rating (W) : 12,600 W

OVEN:

Gross volume: 129 lt
Net volume: 115 lt
Tangential cooling system
Cooking time setting: start and stop
End of cooking acoustic alarm
Cleaning function vapor clean
Temperature: from 50 to 260 °C
2 halogen lights power 40 W
Lighting when door is opened
Metal racks, 5 cooking levels
Electric grill
2 thermo-reflective door glasses
Removable inner door
Safety Thermostat

Accessories included:

1 deep tray 20 mm
1 deep tray 40 mm
1 insert grill mesh
1 top oven grid with back stop
Storage compartment

Frequency: 50/60 Hz
Current: 14 Amp
Voltage: 220-240 V
Electrical connection rating: 3200 W

เตาแก๊ส :

เตาแก๊ส
ขนาด 6 หัวเตา
- หัวเตาหน้าซ้าย : 4,200 วัตต์
- หัวเตาหลังซ้าย : 1,000 วัตต์
- หัวเตาหน้ากลาง : 1,000 วัตต์
- หัวเตาหลังกลาง : 1,800 วัตต์
- หัวเตาหน้าขวา : 1,800วัตต์
- หัวเตาหลังขวา : 3,000 วัตต์

หัวเตาเคลือบสีอนาเมลสีดำด้าน
ตะแกรงกรองภาชนะทำจากเหล็กหล่อ
มีระบบ Safety valves
มีระบบจุดแก๊สอิเล็กทรอนิกส์อัตโนมัติ
อัตราความร้อนจากแก๊สสูงสุด : 12,600 วัตต์

เตาอบ :

ความจุรวม : 129 ลิตร
ความจุสุทธิ : 115 ลิตร
มีระบบพัดลมระบายความร้อน
หน้าจอแสดงระยะเวลาประกอบอาหารตั้งแต่เริ่มปรุงอาหารจนสิ้นสุดการปรุงอาหาร
มีกริ่งสัญญาณเตือนเมื่อสิ้นสุดการปรุงอาหาร
ฟังก์ชั่น vapor clean ทำความสะอาดด้วยไอน้ำ ไม่ใช้สารเคมี
ปรับอุณหภูมิได้ 50 - 260 องศาเซลเซียส
มีหลอดไฟส่องสว่างชนิดฮาโลเจน 2 ดวง (40 วัตต์)
ไฟภายในส่องสว่างเมื่อเปิดประตู
5 ชั้นวางอาหารพร้อมรางโลหะด้านข้าง
มีระบบย่างด้วยไฟฟ้า
ประตูกระจก 3 ชั้น
กระจกกันความร้อน thermo-reflective 2 ชั้น
กระจกด้านในประตูสามารถถอดออกเพื่อทำความสะอาดได้
ควบคุมอุณหภูมิด้วยอิเล็กทรอนิกส์ Thermostat ที่แม่นยำ

อุปกรณ์เสริม :

ถาดลึก 20 มม. 1 ชิ้น
ถาดลึก 40 มม. 1 ชิ้น
ตะแกรงสำหรับย่างอาหาร 1 ชั้น
ตะแกรงรองอาหาร 1 ชั้น
มีช่องสำหรับเก็บของยาวตลอดใต้เตาอบ

ความถี่ : 50/60 เฮิรตซ์
กระแสไฟฟ้า : 14 แอมแปร์
แรงดันไฟฟ้า : 220-240 โวลต์
อัตราการกินไฟสูงสุด : 3,200 วัตต์

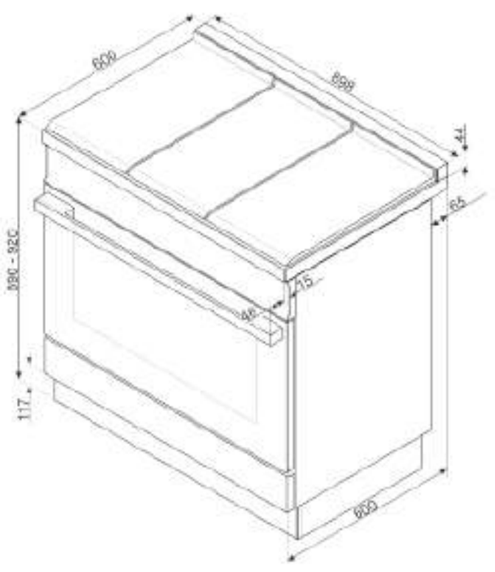

CPF9GMAN

COOKER, 90X60 CM, ANTHRACITE,
PORTOFINO, GAS HOBS



CPF9GMOR

COOKER, 90X60 CM , ORANGE,
PORTOFINO , GAS HOBS



CPF9GMBL

COOKER, 90X60 CM, BLACK,
PORTOFINO, GAS HOBS



CPF9GMR

COOKER, 90X60 CM, RED,
PORTOFINO, GAS HOBS



CPF9GMX

COOKER, 90X60 CM, STAINLESS STEEL,
PORTOFINO, GAS HOBS



CPF9GMOG

COOKER, 90X60CM, OLIVE GREEN,
PORTOFINO , GAS HOBS



CPF9GMWH

COOKER, 90X60 CM, WHITE,
PORTOFINO, GAS HOBS



CPF9IPWH

COOKER, 90X60 CM, WHITE,
PORTOFINO, INDUCTION HOBS



INDUCTION HOBS:

Induction hobs
5 cooking zones
Front left power: 1,400 W, booster power 2,200 W
Rear left power: 1,850 W, booster power 3,000 W
Centre power: 2,600 W, booster power 3,700 W
Front right power: 1,400 W, booster power 2,200 W
Rear right power: 2,300 W, booster power 3,700 W
Automatic switch off when overheat
Residual heat indicator
Minimum pan diameter indication

OVEN:

Gross volume: 129 lt
Net volume: 115 lt
Tangential cooling system
Cooking time setting: start and stop
End of cooking acoustic alarm
Cleaning function: Pyrolysis
Temperature: from 50 to 260 °C
Heating suspended when door is opened
Lighting when door is opened
Metal racks, 5 cooking levels
Electric grill
3 thermo-reflective door glasses
Removable inner door
Safety Thermostat

Accessories included:
2 top oven grids with back stop
1 grill mesh
2 trays 40 mm deep
1 Telescopic Guide rails, partial Extraction
Storage compartment

Frequency: 50/60 Hz
Current: 50 Amp
Voltage: 220-240 V
Electrical connection rating: 11,400 W

เตาอินดักชั่น :

หัวเตาอินดักชั่น
5 หัวเตา
- หัวเตาหน้าซ้าย : Ø 14.5 cm, 1,400 วัตต์ Booster 2,200 วัตต์
- หัวเตาหลังซ้าย : Ø 18.0 cm, 1,850 วัตต์ Booster 3,000 วัตต์
- หัวเตากลาง : Ø 27.0 cm, 2,600 วัตต์ Booster 3,700 วัตต์
- หัวเตาหน้าขวา : Ø 14.5 cm, 1,400 วัตต์ Booster 2,200 วัตต์
- หัวเตาหลังขวา : Ø 21.0 cm, 2,300 วัตต์ Booster 3,700 วัตต์

หยุดการทำงานอัตโนมัติเมื่อมีความร้อนสูง
มีไฟสัญญาณเตือนความร้อนคงเหลือ
ปรับพื้นที่ให้ความร้อนตามขนาดภาชนะโดยอัตโนมัติ

เตาอบ :

ความจุรวม : 129 ลิตร

ความจุสุทธิ : 115 ลิตร
มีระบบพัดลมระบายความร้อน
หน้าจอแสดงระยะเวลาประกอบอาหารตั้งแต่เริ่มปรุงอาหารจนสิ้นสุดการปรุงอาหาร
มีกริ่งสัญญาณเตือนเมื่อสิ้นสุดการปรุงอาหาร
ฟังก์ชั่น Pyrolysis ทำความสะอาดโดยใช้ความร้อนสูงที่ 500 องศาเซลเซียส
ปรับอุณหภูมิได้ 50 - 260 องศาเซลเซียส
ตัดการทำงานอัตโนมัติเมื่อเปิดประตู
ไฟภายในส่องสว่างเมื่อเปิดประตู
5 ชั้นวางอาหารพร้อมรางโลหะด้านข้าง
มีระบบย่างด้วยไฟฟ้า
กระจกกันความร้อน thermo-reflective 3 ชั้น
กระจกด้านในประตูสามารถถอดออกเพื่อทำความสะอาดได้
ควบคุมอุณหภูมิด้วยอิเล็กทรอนิกส์ Thermostat ที่แม่นยำ

อุปกรณ์เสริม :
ตะแกรงรองอาหาร 2 ชิ้น
ตะแกรงสำหรับย่างอาหาร 1 ชิ้น
ถาดลึก 40 มม. 2 ชิ้น
รางเลื่อน 1 ชุด
มีช่องสำหรับเก็บของยาวตลอดใต้เตาอบ

ความถี่ : 50/60 เฮิรตซ์
กระแสไฟฟ้า : 50 แอมแปร์
แรงดันไฟฟ้า : 220-240 โวลต์
อัตราการกินไฟสูงสุด : 11,400 วัตต์

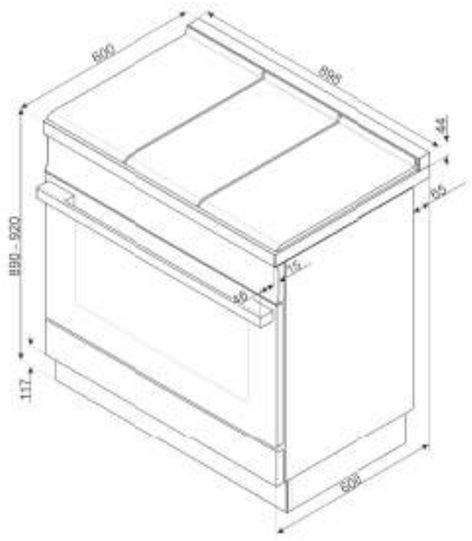

CPF9IPAN

COOKER, 90X60 CM, ANTHRACITE,
PORTOFINO, INDUCTION HOBS



CPF9IPOR

COOKER, 90X60 CM, ORANGE,
PORTOFINO, INDUCTION HOBS



CPF9IPYW

COOKER, 90X60 CM, YELLOW,
PORTOFINO, INDUCTION HOBS



CPF9IPBL

COOKER, 90X60 CM, BLACK,
PORTOFINO, INDUCTION HOBS



CPF9IPR

COOKER, 90X60 CM, RED,
PORTOFINO, INDUCTION HOBS



CPF9IPOG

COOKER, 90X60 CM, OLIVE GREEN,
PORTOFINO, INDUCTION HOBS



CPF9IPX

COOKER, 90X60 CM, STAINLESS STEEL,
PORTOFINO, INDUCTION HOBS



TR4110P1

COOKER, 110X60 CM, VICTORIA, CREAM



TR4110S1

COOKER, 110X60 CM, VICTORIA, SILVER



TR4110BL1

COOKER, 110X60 CM, VICTORIA, BLACK



TR4110AZ

COOKER, 110X60 CM, VICTORIA, PASTEL BLUE



TR4110RW1

COOKER, 110X60 CM, VICTORIA, RED WINE



TR4110RO

COOKER, 110X60 CM, VICTORIA, PINK



HOB:

Gas hobs
7 cooking zones
Left power: 4,200 W
Front left power: 1,000 W
Rear left power: 2,900 W
Front centre power: 2,900 W
Rear centre power: 1,000 W
Front right power: 1,800 W
Rear right power: 1,800 W
Matt black enamelled burner caps
Cast iron pan stands
Safety valves
Automatic electronic ignition
Electrical connection rating : 15,600 W

เตาแก๊ส :
เตาแก๊ส ขนาด 7 หัวเตา
- หัวเตาซ้าย : 4,200 วัตต์
- หัวเตาหน้าซ้าย : 1,000 วัตต์
- หัวเตาหลังซ้าย : 2,900 วัตต์
- หัวเตาหน้ากลาง : 2,900 วัตต์
- หัวเตาหลังกลาง : 1,000 วัตต์
- หัวเตาหน้าขวา : 1,800 วัตต์
- หัวเตาหลังขวา : 1,800 วัตต์

หัวเตาเคลือบสีอีนาเมลสีดำด้าน
ตะแกรงรองภาชนะทำจากเหล็กหล่อ
มีระบบ Safety valves
มีระบบจุดแก๊สอิเล็กทรอนิกส์อัตโนมัติ
อัตราความร้อนจากแก๊สสูงสุด : 15,600 วัตต์

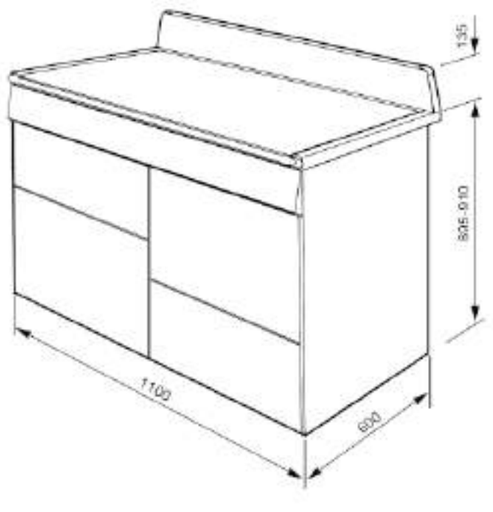

MAIN OVEN:

Gross volume: 70 lt
Net volume: 61 lt
Tangential : cooling system
Cooking time setting: start and stop
End of cooking acoustic alarm
Temperature : from 50 to 260 °C
Cleaning function: vapor clean
3 door glasses
1 halogen lights, power 40 W
Metal racks, 4 cooking levels
Electric grill
1 thermo-reflective door glasses
Removable inner door
Safety Thermostat

Accessories included:
2 top oven grids with back stop
1 grill mesh
1 deep tray 40 mm
1 Telescopic Guide rails, partial Extraction

SECONDARY OVEN:

Gross volume: 70 lt
Net volume: 61 lt
Tangential: cooling system
Temperature: from 50 to 260 °C
Cleaning function: vapor clean
3 door glasses
1 halogen lights, power 40 W
Metal racks, 4 cooking levels
Electric grill
1 thermo-reflective door glasses
Removable inner door
Safety Thermostat

Accessories included:
2 top oven grids with back and side stop
1 insert grill mesh
1 deep tray 40 mm
1 Telescopic Guide rails, partial Extraction

GRILL OVEN:

Gross volume: 41 lt
Net volume: 36 lt
Tangential: cooling system
Temperature: from 50 to 260 °C
3 door glasses
1 lights, power 25 W
Metal racks, 2 cooking levels
Electric grill
1 thermo-reflective door glasses
Removable inner door
Safety Thermostat

Accessories included:
1 oven grid with back stop
1 deep tray 40 mm

Frequency: 50/60 Hz
Current: 37 Amp
Voltage: 220-240 V
Electrical connection rating: 8,400 W

เตาอบหลัก :

ความจุรวม : 70 ลิตร
ความจุสุทธิ : 61 ลิตร
มีระบบพัดลมระบายความร้อน
หน้าจอแสดงระยะเวลาการปรุงอาหารตั้งแต่เริ่มต้น
จนสิ้นสุดการปรุงอาหาร
มีเสียงกริ่งสัญญาณเตือนเมื่อสิ้นสุดการปรุงอาหาร
ปรับอุณหภูมิได้ 50 - 260 องศาเซลเซียส
ฟังก์ชั่น vapor clean ทำความสะอาดด้วยไอน้ำ ไม่ใช้สารเคมี
ประตูกระจก 3 ชั้น
มีหลอดไฟส่องสว่างชนิดฮาโลเจน 1 ดวง (40 วัตต์)
4 ชั้นวางอาหารพร้อมรางโลหะด้านข้าง
มีระบบย่างด้วยไฟฟ้า
กระจกกันความร้อน thermo-reflecting 1 ชั้น
กระจกด้านในประตูสามารถถอดออกเพื่อทำความสะอาดได้
ควบคุมอุณหภูมิด้วยอิเล็กทรอนิกส์ Thermostat ที่แม่นยำ

อุปกรณ์เสริม :
ตะแกรงรองอาหาร 2 ชิ้น
ตะแกรงสำหรับย่างอาหาร 1 ชิ้น
ถาดลึก 40 มม. 1 ชิ้น
รางเลื่อน 1 ชุด

เตาอบเสริม :

ความจุรวม : 70 ลิตร
ความจุสุทธิ : 61 ลิตร
มีระบบพัดลมระบายความร้อน
ปรับอุณหภูมิได้ 50 - 260 องศาเซลเซียส
ฟังก์ชั่น vapor clean ทำความสะอาดด้วยไอน้ำ ไม่ใช้สารเคมี
ประตูกระจก 3 ชั้น
มีหลอดไฟส่องสว่างชนิดฮาโลเจน 1 ดวง (40 วัตต์)
4 ชั้นวางอาหารพร้อมรางโลหะด้านข้าง
มีระบบย่างด้วยไฟฟ้า
กระจกกันความร้อน thermo-reflecting 1 ชั้น
กระจกด้านในประตูสามารถถอดออกเพื่อทำความสะอาดได้
ควบคุมอุณหภูมิด้วยอิเล็กทรอนิกส์ Thermostat ที่แม่นยำ

อุปกรณ์เสริม :
ตะแกรงรองอาหาร 2 ชิ้น
ตะแกรงสำหรับย่างอาหาร 1 ชิ้น
ถาดลึก 40 มม. 1 ชิ้น
รางเลื่อน 1 ชุด

เตาย่าง :

ความจุรวม : 41 ลิตร
ความจุสุทธิ : 36 ลิตร
มีระบบพัดลมระบายความร้อน
ปรับอุณหภูมิได้ 50 - 260 องศาเซลเซียส
ประตูกระจก 3 ชั้น
มีหลอดไฟส่องสว่าง 1 ดวง (25 วัตต์)
2 ชั้นวางอาหารพร้อมรางโลหะด้านข้าง
มีระบบย่างด้วยไฟฟ้า
กระจกกันความร้อน thermo-reflecting 1 ชั้น
กระจกด้านในประตูสามารถถอดออกเพื่อทำความสะอาดได้
ควบคุมอุณหภูมิด้วยอิเล็กทรอนิกส์ Thermostat ที่แม่นยำ

อุปกรณ์เสริม :
ตะแกรงรองอาหาร 1 ชิ้น
ถาดลึก 40 มม. 1 ชิ้น

ความถี่ : 50/60 เฮิรตซ์
กระแสไฟฟ้า : 37 แอมแปร์
แรงดันไฟฟ้า : 220-240 โวลต์
อัตราการกินไฟสูงสุด : 8,400 วัตต์

TR93BL

COOKER, 90X60 CM, VICTORIA, BLACK



HOB:

Gas hobs
6 cooking zones
Front left power: 4,200 W
Rear left power: 1,000 W
Front centre power: 1,000 W
Rear centre power: 1,800 W
Front right power: 1,800 W
Rear right power: 2,900 W
Matt black enamelled burner caps
Cast iron pan stands
Automatic electronic ignition
Electrical connection rating: 12,700 W

เตาแก๊ส :

เตาแก๊ส
ขนาด 6 หัวเตา
- หัวเตาหน้าซ้าย : 4,200 วัตต์
- หัวเตาหลังซ้าย : 1,000 วัตต์
- หัวเตาหน้ากลาง : 1,000 วัตต์
- หัวเตาหลังกลาง : 1,800 วัตต์
- หัวเตาหน้าขวา : 1,800 วัตต์
- หัวเตาหลังขวา : 2,900 วัตต์

หัวเตาเคลือบสีอีนาเมลสีดำด้าน
ตะแกรงรองภาชนะทำจากเหล็กหล่อ
มีระบบ Safety valves
มีระบบจุดแก๊สอิเล็กทรอนิกส์
อัตราความร้อนจากแก๊สสูงสุด : 12,700 วัตต์

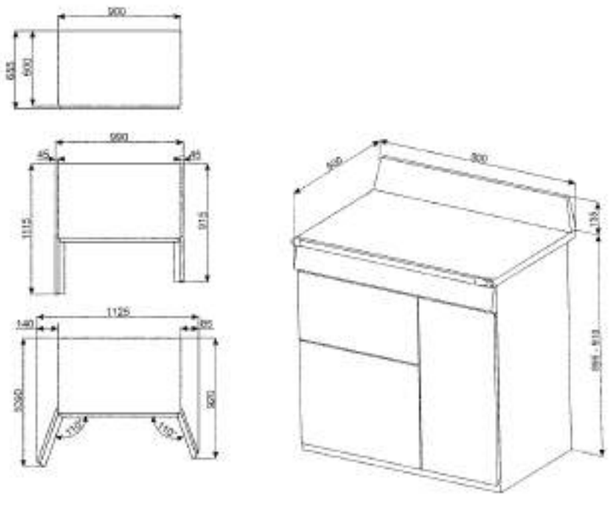

TR93P

COOKER, 90X60 CM, VICTORIA, CREAM



MAIN OVEN:

Gross volume: 70 lt
Net volume: 61 lt
Tangential: cooling system
Cooking time setting : start and stop
End of cooking acoustic alarm
Cleaning function vapor clean
Temperature: from 50 to 260 °C
3 door glasses
1 halogen lights, power 40 W
Metal racks, 4 cooking levels
Electric grill
1 thermo-reflective door glasses
Removable inner door
Safety Thermostat

Accessories included:
2 top oven grids with back stop
1 grill mesh
1 trays 40 mm deep
1 Telescopic Guide rails, partial Extraction

SECONDARY OVEN:

Gross volume: 69 lt
Net volume: 62 lt
Tangential: cooling system
Temperature: from 50 to 245 °C
2 door glasses
1 halogen lights, power 40 W
Metal racks, 9 cooking levels
Electric grill
1 thermo-reflective door glasses
Removable inner door
Safety Thermostat

Accessories included:
4 oven grid with back stop
1 Plate rack/warmer

TR93X

COOKER, 90X60 CM, VICTORIA, STAINLESS STEEL



เตาอบเสริม :

ความจุรวม : 70 ลิตร
ความจุสุทธิ : 61 ลิตร
มีระบบพัดลมระบายความร้อน
หน้าจอแสดงระยะเวลาการปรุงอาหาร
ตั้งแต่เริ่มต้นจนสิ้นสุดการปรุงอาหาร
มีเสียงกริ่งสัญญาณเตือนเมื่อสิ้นสุดการปรุงอาหาร
ฟังก์ชั่น vapor clean ทำความสะอาดด้วยไอน้ำ ไม่ใช้สารเคมี
ปรับอุณหภูมิได้ 50 - 260 องศาเซลเซียส
ประตูกระจก 3 ชั้น
มีหลอดไฟส่องสว่างชนิดฮาโลเจน 1 ดวง (40 วัตต์)
4 ชั้นวางอาหารพร้อมรางโลหะด้านข้าง
มีระบบย่างด้วยไฟฟ้า
กระจกกันความร้อน thermo-reflecting 1 ชั้น
กระจกด้านในประตูสามารถถอดออกเพื่อทำความสะอาดได้
ควบคุมอุณหภูมิด้วยอิเล็กทรอนิกส์ Thermostat ที่แม่นยำ

อุปกรณ์เสริม :
ตะแกรงรองอาหาร 2 ชิ้น
ตะแกรงสำหรับย่างอาหาร 1 ชิ้น
ถาดลึก 40 มม. 1 ชิ้น
รางเลื่อน 1 ชุด

เตาอบเสริม :

ความจุรวม : 69 ลิตร
ความจุสุทธิ : 62 ลิตร
มีระบบพัดลมระบายความร้อน
มีเสียงกริ่งสัญญาณเตือนเมื่อสิ้นสุดการปรุงอาหาร
ปรับอุณหภูมิได้ 50 - 245 องศาเซลเซียส
ประตูกระจก 2 ชั้น
มีหลอดไฟส่องสว่างชนิดฮาโลเจน 1 ดวง (40 วัตต์)
9 ชั้นวางอาหารพร้อมรางโลหะด้านข้าง
มีระบบย่างด้วยไฟฟ้า
กระจกกันความร้อน thermo-reflecting 1 ชั้น
กระจกด้านในประตูสามารถถอดออกเพื่อทำความสะอาดได้
ควบคุมอุณหภูมิด้วยอิเล็กทรอนิกส์ Thermostat ที่แม่นยำ

อุปกรณ์เสริม :
ตะแกรงรองอาหาร 4 ชิ้น
1 ชั้นวางจานสำหรับอุ่นอาหาร

GRILL OVEN:

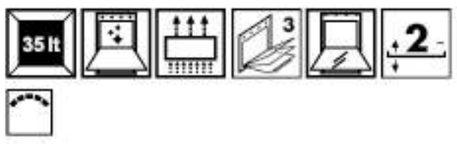

Net volume: 35 lt
Gross volume: 41 lt
Tangential: cooling system
Temperature: from 50 to 260 °C
3 door glasses
1 halogen lights, power 40 W
Metal racks, 2 cooking levels
Electric grill
1 thermo-reflective door glasses
Removable inner door
Safety Thermostat

Accessories included:
1 oven grid with back and side stop
1 deep tray 40mm

เตาย่าง :

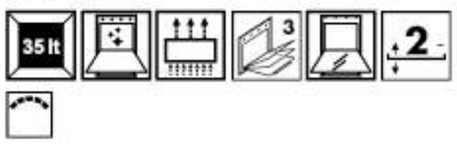

ความจุรวม : 41 ลิตร
ความจุสุทธิ : 35 ลิตร
มีระบบพัดลมระบายความร้อน
ปรับอุณหภูมิได้ 50 - 260 องศาเซลเซียส
ประตูกระจก 3 ชั้น
มีหลอดไฟส่องสว่างชนิดฮาโลเจน 1 ดวง (40 วัตต์)
2 ชั้นวางอาหารพร้อมรางโลหะด้านข้าง
มีระบบย่างด้วยไฟฟ้า
กระจกกันความร้อน thermo-reflecting 1 ชั้น
กระจกด้านในประตูสามารถถอดออก
เพื่อทำความสะอาดได้
ควบคุมอุณหภูมิด้วยอิเล็กทรอนิกส์ Thermostat ที่แม่นยำ

อุปกรณ์เสริม :
ตะแกรงรองอาหาร 1 ชิ้น
ถาดลึก 40 มม.1 ชิ้น

Frequency : 50/60 Hz
Current : 36 Amp
Voltage : 220-240 V
Electrical connection rating : 8,300 W

ความถี่ : 50/60 เฮิรตซ์
กระแสไฟฟ้า : 37 แอมแปร์
แรงดันไฟฟ้า : 220-240 โวลต์
อัตราการกินไฟสูงสุด : 8,300 วัตต์



TR90IBL9

COOKER, 90X60 CM, VICTORIA
BLACK INDUCTION HOBS



INDUCTION HOBS:

Induction hobs
5 cooking zones
Front left power: 1,300 W,
booster power 1,400 W
Rear left power: 2,300 W,
booster power 3,000 W
Centre power: 2,300 W,
booster power 3,000 W
Front right power: 2,300 W,
booster power 3,000 W
Rear right power: 1,300 W,
booster power 1,400 W
Automatic switch off when overheat
Minimum pan diameter indication

OVEN:

Gross volume: 129 lt
Net volume: 115 lt
Tangential: cooling system
Cooking time setting: start and stop
End of cooking acoustic alarm
Cleaning function vapor clean
Temperature: from 50 to 260 °C
3 door glasses
2 halogen lights, power 40 W
Metal racks, 5 cooking levels
Electric grill
2 thermo-reflective door glasses
Removable inner door
Safety Thermostat
Storage compartment

TR90IP9

COOKER, 90X60 CM, VICTORIA,
CREAM, INDUCTION HOBS



เตาอินดักชั่น :

หัวเตาอินดักชั่น
5 หัวเตา
- หัวเตาหน้าซ้าย : Ø 18.0 cm, 1,300 วัตต์
  Booster 1,400 วัตต์
- หัวเตาหลังซ้าย : Ø 21.0 cm, 2,300 วัตต์
  Booster 3,000 วัตต์
- หัวเตากลาง : Ø 27.0 cm, 2,300 วัตต์
  Booster 3,000 วัตต์
- หัวเตาหน้าขวา : Ø 21.0 cm, 2,300 วัตต์
  Booster 3,000 วัตต์
- หัวเตาหลังขวา : Ø 18.0 cm, 1,300 วัตต์
  Booster 1,400 วัตต์

หยุดการทำงานอัตโนมัติเมื่อมีความร้อนสูง
ปรับพื้นที่ให้ความร้อนตามขนาดภาชนะโดยอัตโนมัติ

เตาอบ :

ความจุรวม : 129 ลิตร
ความจุสุทธิ : 115 ลิตร
มีระบบพัดลมระบายความร้อน
หน้าจอแสดงระยะเวลาการปรุงอาหาร
ตั้งแต่เริ่มต้นจนสิ้นสุดการปรุงอาหาร
มีเสียงกริ่งสัญญาณเตือนเมื่อสิ้นสุดการปรุงอาหาร
ฟังก์ชั่น vapor clean ทำความสะอาดด้วยไอน้ำ โดยไม่ใช้สารเคมี
ปรับอุณหภูมิได้ 50 - 260 องศาเซลเซียส
ประตูกระจก 3 ชั้น
มีหลอดไฟส่องสว่างชนิดฮาโลเจน 2 ดวง (40 วัตต์)
5 ชั้นวางอาหารพร้อมรางโลหะด้านข้าง
มีระบบย่างด้วยไฟฟ้า
กระจกกันความร้อน thermo-reflecting 2 ชั้น
กระจกด้านในประตูสามารถถอดออกเพื่อทำความสะอาดได้
ควบคุมอุณหภูมิด้วยอิเล็กทรอนิกส์ Thermostat ที่แม่นยำ
มีช่องสำหรับเก็บของยาวตลอดใต้เตาอบ

TR90IX9

COOKER, 90X60 CM, VICTORIA,
STAINLESS STEEL, INDUCTION HOBS



Accessories included:
2 top oven grids with back stop
1 grill mesh
2 deep trays 40 mm

อุปกรณ์เสริม :
ตะแกรงรองอาหาร 2 ชิ้น
ตะแกรงสำหรับย่างอาหาร 1 ชิ้น
ถาดลึก 40 มม. 2 ชิ้น

Frequency: 50 Hz
Current: 63 Amp
Voltage: 220-240 V
Electrical connection rating: 14,300 W

ความถี่ : 50 เฮิรตซ์
กระแสไฟฟ้า : 63 แอมแปร์
แรงดันไฟฟ้า : 220-240 โวลต์
อัตราการกินไฟสูงสุด : 14,300 วัตต์

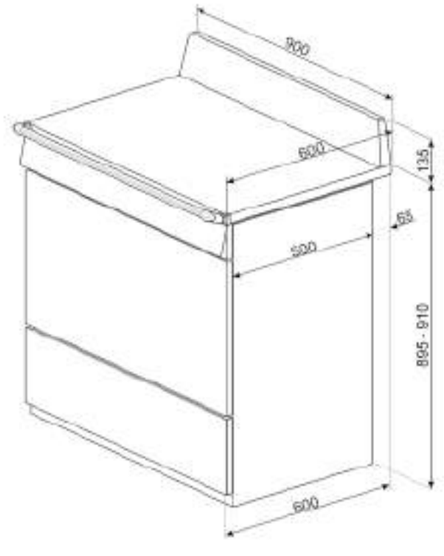


smeg
SMEG

C9GMX9

COOKER, 90X60 CM, CLASSICA,
STAINLESS STEEL, GAS HOBS



HOB:

UR

Gas hobs
6 cooking zones
Front left power: 4,200 W
Rear left power: 1,000 W
Front centre power: 1,000 W
Rear centre power: 1,800 W
Front right power: 1,800 W
Rear right power: 2,900 W
Matt black enamelled burner caps
Cast iron pan stands
Safety valves
Automatic electronic ignition
Gas connection rating: 12,600 W

OVEN :

A

ECO

Gross volume: 129 lt
Net volume: 115 lt
Tangential cooling system
Cooking time setting: start and stop
End of cooking acoustic alarm
Cleaning function: vapor clean
Temperature: from 50 to 260 °C
3 door glasses
2 halogen lights, power 40 W
Metal racks, 5 cooking levels
Electric grill
2 thermo-reflective door glasses
Removable inner door
Safety Thermostat

Accessories included :
2 top oven grids with back stop
1 deep tray 40 mm
1 deep tray 20 mm
Storage compartment

Frequency: 50/60 Hz
Current: 14 Amp
Voltage: 220-240 V
Electrical connection rating: 3,200 W

หัวเตา :

UR

เตาแก๊ส
ขนาด 6 หัวเตา
- หัวเตาหน้าซ้าย : 4,200 วัตต์
- หัวเตาหลังซ้าย : 1,000 วัตต์
- หัวเตาหน้ากลาง : 1,000 วัตต์
- หัวเตาหลังกลาง : 1,800 วัตต์
- หัวเตาหน้าขวา : 1,800 วัตต์
- หัวเตาหลังขวา : 2,900 วัตต์

หัวเตาเคลือบสีอนาเมลสีดำด้าน
ตะแกรงกรองภาชนะทำจากเหล็กหล่อ
มีระบบ Safety valves
ระบบจุดแก๊สอิเล็กทรอนิกส์อัตโนมัติ
อัตราความร้อนจากแก๊สสูงสุด : 12,600 วัตต์

เตาอบ :

A

ECO

ความจุรวม : 129 ลิตร
ความจุสุทธิ : 115 ลิตร
มีระบบพัดลมระบายความร้อน
หน้าจอแสดงระยะเวลาการปรุงอาหารตั้งแต่เริ่มต้นจนสิ้นสุดการปรุงอาหาร
มีเสียงกริ่งสัญญาณเตือนเมื่อสิ้นสุดการปรุงอาหาร
ฟังก์ชั่น vapor clean ทำความสะอาดด้วยไอน้ำ ไม่ใช้สารเคมี
ปรับอุณหภูมิได้ 50 - 260 องศาเซลเซียส
ประตูกระจก 3 ชั้น
มีไฟส่องสว่างชนิดฮาโลเจน 2 ดวง (40 วัตต์)
5 ชั้นวางอาหารพร้อมรางโลหะด้านข้าง
มีระบบย่างด้วยไฟฟ้า
กระจกกันความร้อน thermo-reflecting 2 ชั้น
กระจกด้านในประตูสามารถถอดออกเพื่อทำความสะอาดได้
ควบคุมอุณหภูมิด้วยอิเล็กทรอนิกส์ Thermostat ที่แม่นยำ

อุปกรณ์เสริม :
ตะแกรงรองอาหาร 2 ชิ้น
ถาดลึก 40 มม. 1 ชิ้น
ถาดลึก 20 มม. 1 ชิ้น
มีช่องสำหรับเก็บของยาวตลอดใต้เตาอบ

ความถี่ : 50/60 เฮิรตซ์
กระแสไฟฟ้า : 14 แอมแปร์
แรงดันไฟฟ้า : 220-240 โวลต์
อัตราการกินไฟสูงสุด : 3,200 วัตต์




smeg

CX68CM8

COOKER, 60X60 CM, CLASSICA, STAINLESS STEEL,
CERAMIC HOBS



CERAMIC HOBS:

4 cooking zones
Front left power: 750 – 2,200 W
Rear left power: 1,200 W
Front right power: 1,800 W
Rear right power: 2,200 W
Residual heat indicator

เตาไฟฟ้าเซรามิก :

หัวเตาเซรามิก 4 หัวเตา
- หัวเตาหน้าซ้าย : Ø 12.0 - Ø 21.0 cm, 750 – 2,200 วัตต์
- หัวเตาหลังซ้าย : Ø 14.0 cm, 1,200 วัตต์
- หัวเตาหน้าขวา : Ø 18.0 cm, 1,800 วัตต์
- หัวเตาหลังขวา : Ø 26.5 x 17.0 cm, 2,200 วัตต์

มีไฟสัญญาณเตือนความร้อนคงเหลือ

MAIN OVEN:

Gross volume: 79 lt
Net volume: 70 lt
Tangential cooling system
Cooking time setting: start and stop
End of cooking acoustic alarm
Cleaning function: vapor clean
Temperature: from 40 to 260 °C
3 door glasses
1 halogen lights, power 40 W
Metal racks, 5 cooking levels
Electric grill
1 thermo-reflective door glasses
Removable inner door
Safety Thermostat

เตาอบหลัก :

ความจุรวม : 79 ลิตร
ความจุสุทธิ : 70 ลิตร
มีระบบพัดลมระบายความร้อน
หน้าจอแสดงระยะเวลาการปรุงอาหารตั้งแต่เริ่มต้นจนสิ้นสุดการปรุงอาหาร
มีเสียงกริ่งสัญญาณเตือนเมื่อสิ้นสุดการปรุงอาหาร
ฟังก์ชั่น vapor clean ทำความสะอาดด้วยไอน้ำ ไม่ใช้สารเคมี
ปรับอุณหภูมิได้ 40 - 260 องศาเซลเซียส
ประตูกระจก 3 ชั้น
มีหลอดไฟส่องสว่างชนิดฮาโลเจน 1 ดวง (40 วัตต์)
5 ชั้นวางอาหารพร้อมรางโลหะด้านข้าง
มีระบบย่างด้วยไฟฟ้า
กระจกกันความร้อน thermo-reflecting 1 ชั้น
กระจกด้านในประตูสามารถถอดออกเพื่อทำความสะอาดได้
ควบคุมอุณหภูมิด้วยอิเล็กทรอนิกส์เทอร์โมสตัทที่แม่นยำ

Accessories included:
2 top oven grids with back stop
1 deep tray 40 mm

อุปกรณ์เสริม :
ตะแกรงรองอาหาร 2 ชิ้น
ถาดลึก 40 มม. 1 ชิ้น

Frequency: 50/60 Hz
Current: 46 Amp
Voltage: 220-240 V
Electrical connection rating: 10,500 W

ความถี่ : 50/60 เฮิรตซ์
กระแสไฟฟ้า : 46 แอมแปร์
แรงดันไฟฟ้า : 220-240 โวลต์
อัตราการกินไฟสูงสุด : 10,500 วัตต์

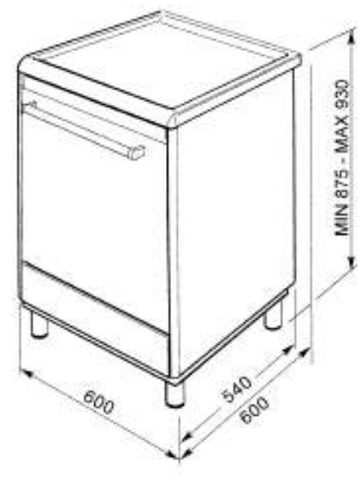



CX68M8-1

COOKER, 60X60 CM, CLASSICA, STAINLESS STEEL,
GAS HOBS

GAS HOBS :

4 cooking zones
Front left power: 3,500 W
Rear left power: 1,750 W
Front right power: 1,000 W
Rear right power: 1,750 W
Matt black enamelled burner caps
Safety valves
Automatic electronic ignition
Gas connection rating: 8,150 W

เตาแก๊ส :

เตาแก๊สขนาด 4 หัวเตาใหญ่
- หัวเตาหน้าซ้าย : 3,500 วัตต์
- หัวเตาหลังซ้าย : 1,750 วัตต์
- หัวเตาหน้าขวา : 1,000 วัตต์
- หัวเตาหลังขวา : 1,750 วัตต์

หัวเตาเคลือบสีอีนาเมลสีดำด้าน
มีระบบ Safety valves
ระบบจุดแก๊สอิเล็กทรอนิกส์อัตโนมัติ
อัตราความร้อนจากแก๊สสูงสุด : 8,150 วัตต์

OVEN :

Gross volume: 79 lt
Net volume: 70 lt
Tangential cooling system
Cooking time setting: minute reminder
End of cooking acoustic alarm
Cleaning function: vapor clean
Temperature: from 50 to 260 °C
3 door glasses
1 halogen lights, power 40 W
Metal racks, 5 cooking levels
Electric grill
1 thermo-reflective door glasses
Removable inner door
Safety Thermostat

เตาอบ :

ความจุรวม : 79 ลิตร
ความจุสุทธิ : 70 ลิตร
มีระบบพัดลมระบายความร้อน
ตั้งเวลาให้กริ่งสัญญาณดังเตือนโดยไม่ตัดการทำงาน
มีเสียงกริ่งสัญญาณเตือนเมื่อสิ้นสุดการปรุงอาหาร
ฟังก์ชั่น vapor clean ทำความสะอาดด้วยไอน้ำ ไม่ใช้สารเคมี
ปรับอุณหภูมิได้ 50 - 260 องศาเซลเซียส
ประตูกระจก 3 ชั้น
มีไฟส่องสว่างชนิดฮาโลเจน 1 ดวง (40 วัตต์)
5 ชั้นวางอาหารพร้อมรางโลหะด้านข้าง
มีระบบย่างด้วยไฟฟ้า
กระจกกันความร้อน thermo-reflecting 1 ชั้น
กระจกด้านในประตูสามารถถอดออกเพื่อทำความสะอาดได้
ควบคุมอุณหภูมิด้วยอิเล็กทรอนิกส์เทอร์โมสตัทที่แม่นยำ

Accessories included:
2 top oven grids with back stop
1 trays 40 mm deep

อุปกรณ์เสริม :
ตะแกรงรองอาหาร 2 ชิ้น
ถาดลึก 40 มม. 1 ชิ้น

Frequency: 50/60 Hz
Current: 13 Amp
Voltage: 220-240 V
Electrical connection rating: 3,000 W

ความถี่ : 50/60 เฮิรตซ์
กระแสไฟฟ้า : 13 แอมแปร์
แรงดันไฟฟ้า : 220-240 โวลต์
อัตราการกินไฟสูงสุด : 3,000 วัตต์

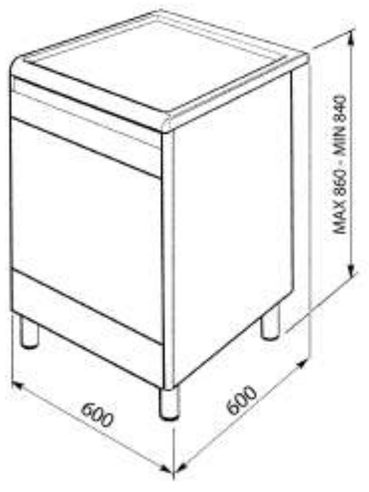

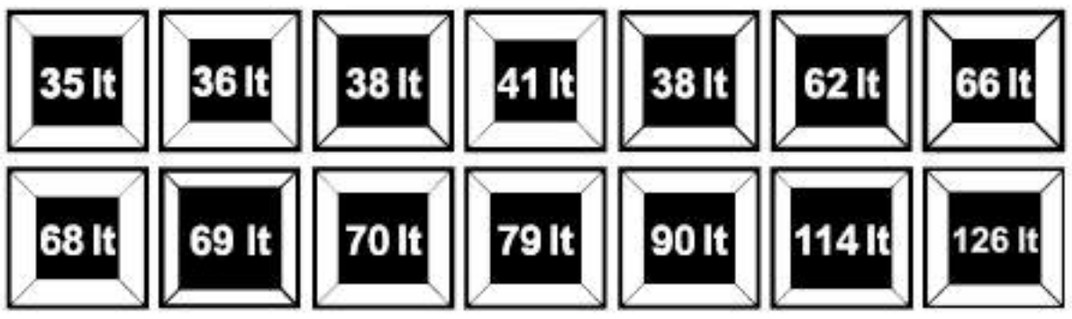

ขนาดความจุของเตาอบ (มีหน่วยเป็นลิตร)

ระบบระบายความร้อนรอบเตาอบ
ช่วยลดความร้อนรอบเตาอบลง รวมถึงกระจกหน้าเตาอบ

ภายในเตาอบเคลือบสีอีนาเมลพิเศษที่ติดคราบ
สกปรกยาก สามารถทำความได้ง่าย



จำนวนกระจกด้านในบานประตู

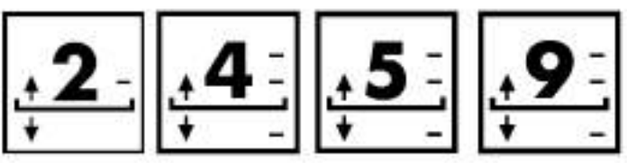

จำนวนชั้นอบอาหาร
ภายในเตาอบ

กระจกด้านในบานประตูเป็นพื้นผิวเรียบเต็มบาน
ง่ายต่อการทำความสะอาด

แผงกันเปื้อนด้านบนป้องกันคราบสกปรกไม่ให้ติด
ที่ผนังด้านบน และสามารถถอดทำความสะอาดได้ง่าย

รางเลื่อนสามารถเลื่อนถาดออกมาเพื่อนำอาหาร
เข้าออกได้สะดวกและตรวจสอบอาหารได้ง่าย

ไฟส่องสว่างด้านข้าง 2 ดวง เพิ่มความสว่าง
ทำให้มองเห็นอาหารในเตาได้อย่างชัดเจน

การทำความสะอาดภายในเตาอบด้วยระบบอบด้วยไอน้ำ
ทำให้คราบอาหารและคราบสกปรกอ่อนนุ่ม ไม่แข็งติดแน่น
เช็ดทำความสะอาดได้ง่าย

การทำความสะอาดเตาอบอัตโนมัติด้วยระบบ Pyrolitic
เป็นการใช้ความร้อน 500 องศาเซลเซียส เพื่ออบเผาคราบ
อาหารให้แห้งกลายเป็นผง ง่ายต่อการทำความสะอาด

รักษาระดับอุณหภูมิอย่างแม่นยำ เพื่ออาหารที่ต้องการ
อุณหภูมิคงที่ เช่น เค้ก ชูเฟล่ ฯลฯ

ประหยัดพลังงานในการทำอาหารโดยใช้ขดลวดย่าง พัดลม
กระจายความร้อนและขดลวดล่าง เหมาะกับอาหารชิ้นเล็ก

โปรแกรมย่าง มีขดลวดสำหรับย่างที่ร้อนเป็นพิเศษ

โปรแกรมย่างอย่างประหยัด เหมาะกับอาหารชิ้นเล็ก

โปรแกรมทำพิซซ่า ใช้ความร้อนจากขดลวดบนและล่าง
พร้อมพัดลมกระจายความร้อน ให้ความร้อนกับแผ่นหิน
พิซซ่าโดยตรงจึงอบพิซซ่าได้ในเวลาเพียง 3-5 นาที

โปรแกรมย่างพร้อมพัดลม ช่วยกระจายความร้อน
ทำให้อาหารผิวเหลืองเกรียมทั่วถึง โดยไม่ต้องกลับ
ด้านอาหาร

โปรแกรมอบมาตรฐานพร้อมพัดลมกระจายความร้อน
ใช้ความร้อนจากขดลวดบนและล่าง มีพัดลมกระจาย
ความร้อนให้ทั่วถึงและร้อนเร็ว

โปรแกรมย่างพร้อมพัดลมกระจายความร้อน ใช้ความร้อนจากขดลวดย่าง
พร้อมพัดลมกระจายความร้อน เหมาะสำหรับปรุงอาหารประเภทย่างที่มี
ชิ้นขนาดใหญ่

โปรแกรมอบล่างและพัดลม ใช้ความร้อนจากด้านล่าง และใช้พัดลม
กระจายความร้อนให้เร็วขึ้น

โปรแกรมปรุงอาหารด้วยพัดลมร้อน ใช้ขดลวดความร้อนรอบพัดลม
(อยู่ด้านหลังเตาอบ)และพัดลมกระจายไปทั่วเตาอบทำให้มีความร้อนรวดเร็ว
สม่ำเสมอสามารถปรุงอาหารได้หลายชั้นและต่างชนิดกันพร้อมกัน โดยที่
การปรุงนั้นต้องใช้อุณหภูมิและเวลาที่เท่ากัน เหมาะสำหรับการอบอาหาร
ทุกประเภท

โปรแกรมอบด้วยขดลวดความร้อนล่างและขดลวดรอบพัดลม
พร้อมพัดลมกระจายความร้อน ทำให้ปรุงอาหารได้เร็วขึ้น เหมาะสำหรับ
ปรุงอาหารกึ่งสำเร็จรูปและอุ่นอาหารที่ปรุงสุกแล้ว

โปรแกรมปรุงอาหารด้วยพัดลมร้อนเทอร์โบ ใช้ขดลวดความร้อนบนและล่าง
พร้อมพัดลมร้อน เหมาะสำหรับการปรุงอาหารได้มากชั้นและ
ต่างชนิดกันในเวลาอันรวดเร็ว

โปรแกรมย่างพร้อมแกนหมุน

โปรแกรมอบพร้อมแกนหมุนด้วยแก๊ส

โปรแกรมอบด้วยขดลวดความร้อนล่าง ใช้ความร้อนจากขดลวดล่าง
เพียงอย่างเดียว

โปรแกรมอบมาตรฐาน การใช้ขดลวดความร้อนบนและล่างพร้อมกัน
เหมาะสำหรับอาหารอบทุกชนิด

โปรแกรมละลายอาหารแช่แข็งตามเวลา
เตาอบจะละลายอาหารแช่แข็งและหยุดตามเวลาที่ตั้งไว้

ช่วยอุ่นจานอาหารและอุ่นอาหารให้อุ่นพอดีทาน

ขดลวดแม่เหล็กไฟฟ้าในเตาอินดักชั่น สามารถทำให้เกิด
ความร้อนขึ้นที่ก้นของภาชนะโดยตรง

ระบบเร่งความร้อนให้สูงสุดในระยะเวลาสั้น

หัวเตาไฟแรงพิเศษ ความร้อนสูง

ตะแกรงรองกระทะเหล็กหล่อที่แข็งแรง ทนทาน

ฐานเตาทำจากกระจกเซรามิก ให้ความร้อนจาก
ขดลวดความร้อนด้านล่าง

หลังจากใช้งานเสร็จ แผงควบคุมจะแสดงสัญลักษณ์หากมี
ความร้อนคงเหลือที่บริเวณหัวเตาเพื่อความปลอดภัย

HOODS

Hoods play an important role in the kitchen, both aesthetic and functional. Designed to offer the best combination of style and functionality, Smeg hoods reflect the elegance of all Smeg aesthetic lines.

เครื่องดูดควันสเมก สวยหรูหราเป็นจุดเด่นของครัวด้วยดีไซน์ที่ล้ำหน้า มีเอกลักษณ์เข้าชุดกับเครื่องใช้ไฟฟ้าชิ้นอื่นๆ ได้อย่างลงตัว มีประสิทธิภาพในการดูดอากาศสูง และคุณสมบัติที่ช่วยให้ใช้งานได้สะดวกสบาย เพื่ออากาศที่บริสุทธิ์ในครัว


SMEG

VERSATILE RANGE

ดีไซน์ล้ำหน้ามีเอกลักษณ์

เครื่องดูดควันสเมก ดีไซน์ล้ำหน้าที่หลากหลาย มีสีสันมากมายที่เข้าชุดกับเตาไฟฟ้า เตาแก๊ส เตาอบ หรือเตาปรุงอาหารชนิดตั้งพื้น ซึ่งเป็นความพิเศษเฉพาะที่สเมกเท่านั้น ที่จะสามารถเนรมิตห้องครัวของคุณได้สวยดั่งใจที่คุณต้องการ



DOLCE STIL NOVO



PORTOFINO



LINEA



CLASSICA



VICTORIA



50'S STYLE RETRO



CORTINA



COLONIALE



UNIVERSAL

HIGH PERFORMANCE

ประสิทธิภาพสูง ตอบสนองทุกความต้องการ ไม่เพียงแต่รูปลักษณ์ที่โดดเด่น แต่สเมกยังพิถีพิถันออกแบบทุกรายละเอียดให้มีการใช้งานที่สะดวกสบาย มีคุณภาพที่ดีเยี่ยมและมีเสียงเงียบขณะใช้งาน

AUTOMATIC SWITCH OFF

ระบบตั้งเวลาปิดอัตโนมัติที่จะปิดมอเตอร์ดูดควัน และไฟส่องสว่างเมื่อครบเวลาที่ตั้งไว้ เพื่อความสะดวกสบาย

TURBO FUNCTION

ระบบเร่งความแรงของเครื่องดูดควัน ให้มีระดับสูงพิเศษ เพื่อเพิ่มประสิทธิภาพของการดูดควัน

ENERGY SAVING

ลดความสิ้นเปลืองของการใช้พลังงานไฟฟ้าอย่างได้ผล เครื่องดูดควันสเมก มีประสิทธิภาพสูง ลดการใช้พลังงานลงจนถึงระดับ A+ สำหรับเครื่องดูดควันบางรุ่น

WARNING LIGHTS

ระบบเตือนให้เปลี่ยนไส้กรอง

more than icons

จากดีไซน์ RETRO 50'S ที่ประสบความสำเร็จในการนำเอารูปลักษณ์ในวันวานมาออกแบบจนสวยระดับ ICON DESIGN เครื่องดูดควัน สไตล์ RETRO 50'S ของสเมกก็เป็นการเติมความสวยงามที่มีเอกลักษณ์เข้ากับเครื่องดูดควันได้อย่างสมบูรณ์แบบ มีสีให้เลือกถึง 4 สีสวยงาม คือ สีดำ, แดง, ครีม และขาว ทุกสีที่เลือกจะเพิ่มความน่าสนใจ เพิ่มมุมมองที่แปลกตาให้กับห้องครัวของคุณอย่างมีรสนิยม



มาตรฐานการวัดประสิทธิภาพของเครื่องดูดควัน

เครื่องดูดควันสเมก มีการวัดประสิทธิภาพของการดูดควันและเสียงรบกวนตามมาตรฐาน IEC ซึ่งเป็นมาตรฐานที่ได้รับการยอมรับโดยทั่วโลก
IEC 61591 มาตรฐานการวัดประสิทธิภาพของการดูดอากาศ
IEC 60704-2-13 มาตรฐานการวัดเสียงรบกวนของเครื่องดูดควันขณะทำงาน

KSDD90VN-2

FULLY INTEGRATED, DOLCE STIL NOVO, 90 CM,
UNIVERSAL, STAINLESS STEEL AND BLACK GLASS





PLUS:

No. of speeds	I	II	III	INT
Extraction rate IEC 61591	230	322	500	730
Noise level IEC 60704-2-13	42	50	59	66

Motor power: 285 W
Free outlet maximum capacity: 800 m³/h
Electronic control
Remote controls
3 speeds
Intensive speed
Automatic switch-off
2 st/steel grease filter
Vent outlet Ø 150 mm

Electrical connection rating: 292 W
Frequency 50-60 Hz
Voltage 220-240 V

Accessories option :
KITKDSNBG - Frame kit black glass or st/steel
KITKDSNRA - Frame kit black glass copper trim
KITKDSNX - Frame kit black glass steel trim

มอเตอร์ดูดควันขนาด 285 วัตต์
ให้กำลังดูดอากาศรวม 800 ลูกบาศก์เมตรต่อชั่วโมง(มาตรฐาน IEC 61591)
(อัตราการดูดอากาศมาตรฐาน IEC 61591 โปรดดูตามตารางด้านบน)
ควบคุมด้วยรีโมทคอนโทรล
ปรับความแรงการดูดควันได้ 3 ระดับและระดับแรงพิเศษ (Intensive)
ตะแกรงสเตนเลส สตีลกรองไขน้ำมัน 2 ชิ้น
ใช้ท่อนำอากาศขนาด Ø 150 มม.

อัตราการกินไฟ : 292 วัตต์
ความถี่ : 50/60 เฮิรตซ์
แรงดันไฟฟ้า : 220-240 โวลต์

อุปกรณ์เสริมพิเศษ
KITKDSNBG - แผ่นปิดด้านบนเครื่องดูดควันสเตนเลส สตีล
KITKDSNRA - แผ่นกระจกสีดำปิดด้านบนเครื่องดูดควันขอบสีทองแดง
KITKDSNX - แผ่นกระจกสีดำปิดด้านบนเครื่องดูดควันขอบสีสเตนเลส สตีล



KITKDSNBG



KITKDSNRA



KITKDSNX

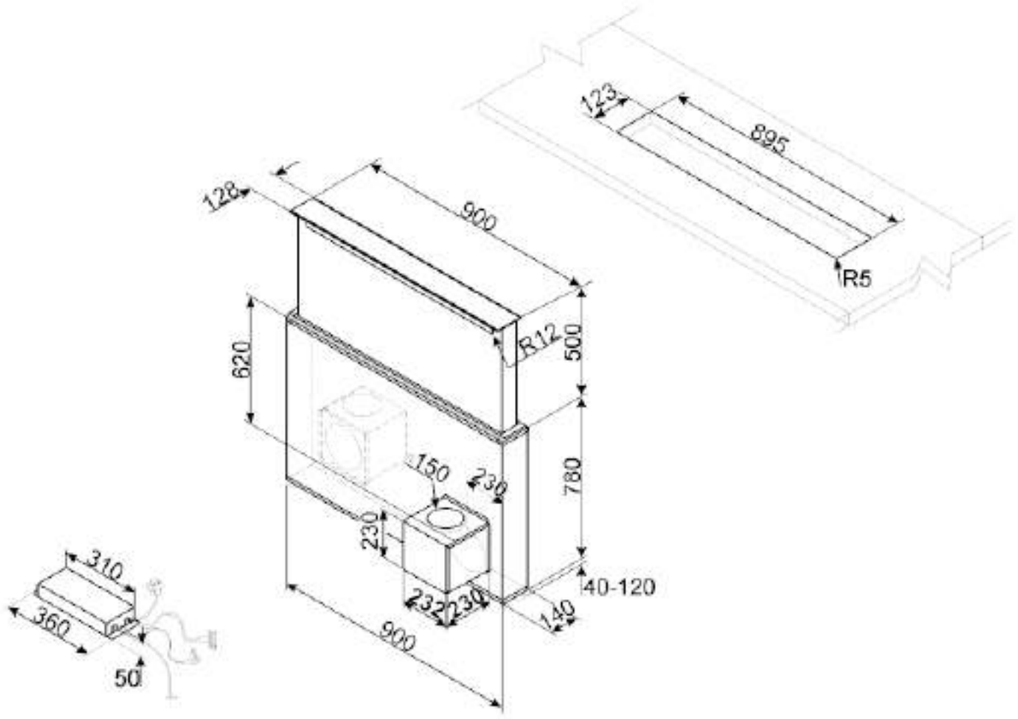

KSVV90NRA

WALL DECORATIVE HOOD, 90 CM,
DOLCE STIL NOVO, BLACK GLASS WITH COPPER TRIM



PLUS:

No. of speeds	I	II	III	INT
Extraction rate IEC 61591	345	460	600	770
Noise level IEC 60704-2-13	48	55	61	68

Motor power: 280 W
Free outlet maximum capacity: 830 m³/h
Electronic control
Touch controls
3 speeds
Intensive speed
Automatic switch-off
2 st/steel grease filters
Non return valve
Vent outlet Ø 150 mm

Electrical connection rating: 283 W
Frequency: 50-60 Hz
Voltage: 220-240 V

KSVV90NX

WALL DECORATIVE HOOD, 90 CM,
DOLCE STIL NOVO, BLACK GLASS WITH STAINLESS STEEL TRIM



คุณสมบัติพิเศษ :

No. of speeds	I	II	III	INT
Extraction rate IEC 61591	345	460	600	770
Noise level IEC 60704-2-13	48	55	61	68

มอเตอร์ดูดควันขนาด 280 วัตต์
ให้กำลังดูดอากาศรวม 830 ลูกบาศก์เมตรต่อชั่วโมง (มาตรฐาน IEC 61591)
(อัตราการดูดอากาศมาตรฐาน IEC 61591 โปรดดูตามตารางด้านบน)
ควบคุมด้วยระบบสัมผัส
ปรับความแรงการดูดควันได้ 3 ระดับและระดับแรงพิเศษ (Intensive)
ตะแกรงสเตนเลส สตีลกรองไอน้ำมัน 2 ชิ้น
มีปีกผีเสื้อป้องกันการไหลย้อนกลับ
ใช้ท่อนำอากาศขนาด Ø 150 มม.

อัตราการกินไฟ : 283 วัตต์
ความถี่ : 50/60 เฮิรตซ์
แรงดันไฟฟ้า : 220-240 โวลต์

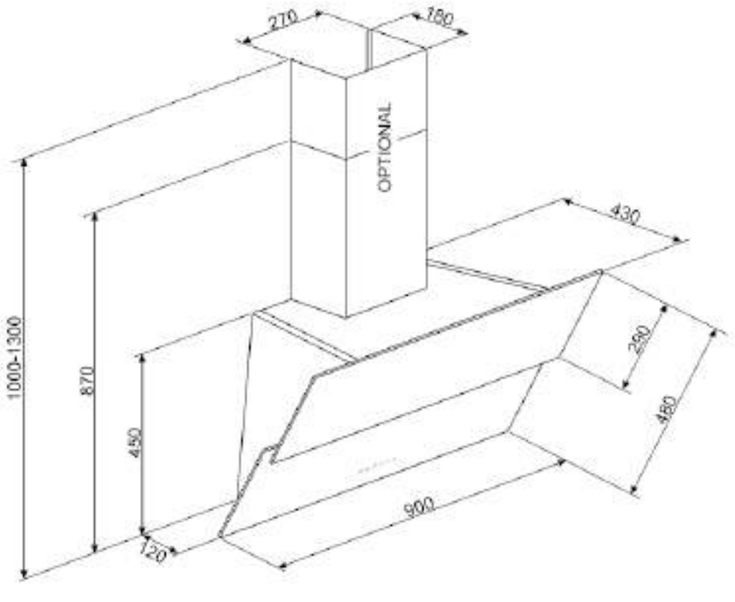

KPF9AN

WALL DECORATIVE HOOD, 90 CM,
PORTOFINO , ANTHRACITE



PLUS:

No. of speeds	I	II	III	INT
Extraction rate IEC 61591	288	421	630	781
Noise level IEC 60704-2-13	48	63	67	72

Motor power: 275 W
Free outlet maximum capacity: 815 m³/h
3 speeds
Intensive speed
3 st/steel grease filters
Vent outlet Ø 150 mm
Non return valve
2 led lamps (2 W)

Annual Efficiency Consumption (AEChood): 40.1 KWh/year
Fluid dynamic efficiency class A
Lighting efficiency class A
Grease filtering efficiency class C
Sound power level at highest setting (Lwa): 67 dB(A)

Electrical connection rating: 277 W
Frequency 50-60 Hz
Voltage 220-240 V

KPF9BL

WALL DECORATIVE HOOD, 90 CM,
PORTOFINO, BLACK



คุณสมบัติพิเศษ :

No. of speeds	I	II	III	INT
Extraction rate IEC 61591	288	421	630	781
Noise level IEC 60704-2-13	48	63	67	72

มอเตอร์ดูดควันขนาด 275 วัตต์
ให้กำลังดูดอากาศรวม 815 ลูกบาศก์เมตรต่อชั่วโมง (มาตรฐาน IEC 61591)
(อัตราการดูดอากาศมาตรฐาน IEC 61591 โปรดดูตามตารางด้านบน)
ปรับความแรงการดูดควันได้ 3 ระดับและระดับแรงพิเศษ (Intensive)
ตะแกรงสเตนเลส สตีลกรองไอน้ำมัน 3 ชิ้น
ใช้ท่อนำอากาศขนาด Ø 150 มม.
มีปีกผีเสื้อป้องกันการไหลย้อนกลับของอากาศ
ไฟส่องสว่างชนิด LDE 2 ดวง (2 วัตต์)

อัตราการกินไฟ : 40.1 กิโลวัตต์/ปี
ประสิทธิภาพของการดูดควันออกระดับ A
ประสิทธิภาพของแสงส่องสว่างระดับ A
ประสิทธิภาพการกรองน้ำมันระดับ C
เสียงของกำลังดูดสูงสุด 67 เดซิเบล

อัตราการกินไฟ : 277 วัตต์
ความถี่ : 50/60 เฮิรตซ์
แรงดันไฟฟ้า : 220-240 โวลต์

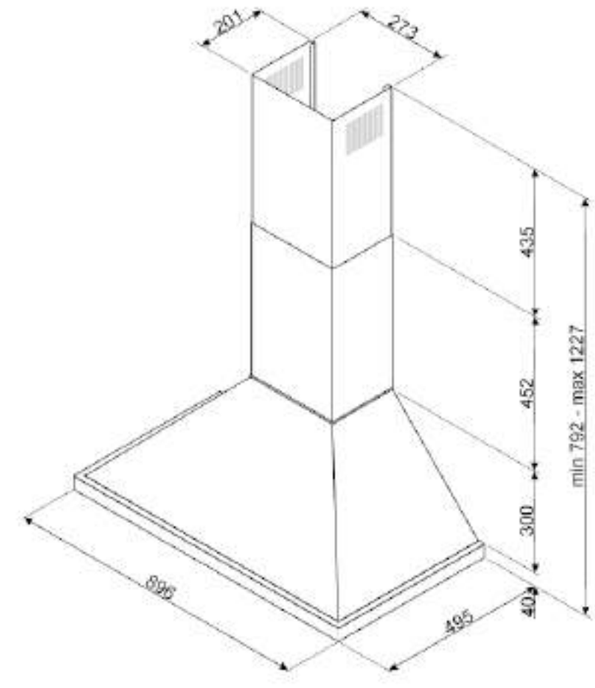

KPF9OG

WALL DECORATIVE HOOD, 90 CM,
PORTOFINO, GREEN



KPF9OR

WALL DECORATIVE HOOD, 90 CM,
PORTOFINO, ORANGE



KPF9RD

WALL DECORATIVE HOOD, 90 CM,
PORTOFINO, RED



KPF9WH

WALL DECORATIVE HOOD, 90 CM,
PORTOFINO, WHITE



KPF9X

WALL DECORATIVE HOOD, 90 CM,
PORTOFINO, STAINLESS STEEL



KPF9YW

WALL DECORATIVE HOOD, 90 CM,
PORTOFINO, YELLOW



KS905BXE2

WALL DECORATIVE HOOD, 90 CM,
LINEA, STEEL AND WHITE GLASS

KS905NXE2

WALL DECORATIVE HOOD, 90 CM,
LINEA, STAINLESS STEEL AND BLACK GLASS

KS905SXE2

WALL DECORATIVE HOOD, 90 CM,
LINEA, STEEL AND STOPSOL GLASS







PLUS:

No. of speeds	I	II	III	INT
Extraction rate IEC 61591	320	401	564	767
Noise level IEC 60704 -2-13	50	61	65	73

Motor power: 275 W
Free outlet maximum capacity: 820 m³/h
Electronic control
Touch controls
3 speeds
Intensive speed
Automatic switch-off
3 alluminium grease filters
Vent outlet Ø 150 mm
Non return valve
2 led lamps (1 W)

Annual Efficiency Consumption (AEChood): 57.2 KWh/year
Fluid dynamic efficiency class A
Lighting efficiency class A
Grease filtering efficiency class C
Sound power level at highest setting (Lwa): 65 dB(A)

Electrical connection rating: 278 W
Frequency 50-60 Hz
Voltage 220-240 V

คุณสมบัติพิเศษ :

No. of speeds	I	II	III	INT
Extraction rate IEC 61591	320	401	564	767
Noise level IEC 60704 -2-13	50	61	65	73

มอเตอร์ดูดควันขนาด 275 วัตต์
ให้กำลังดูดอากาศรวม 820 ลูกบาศก์เมตรต่อชั่วโมง
(มาตรฐาน IEC 61591)
(อัตราการดูดอากาศมาตรฐาน IEC 61591 โปรดดูตามตารางด้านบน)
แผงควบคุมระบบสัมผัส
ปรับความแรงการดูดควันได้ 3 ระดับและระดับแรงพิเศษ (Intensive)
ตะแกรงอะลูมิเนียมกรองไขน้ำมัน 3 ชิ้น
ใช้ท่อนำอากาศขนาด Ø 150 มม.
มีปีกผีเสื้อป้องกันการไหลย้อนกลับของอากาศ
ไฟส่องสว่างชนิด LED 2 ดวง (1 วัตต์)

อัตราการกินไฟ : 57.2 กิโลวัตต์/ปี
ประสิทธิภาพของการดูดควันออกระดับ A
ประสิทธิภาพของแสงส่องสว่างระดับ A
ประสิทธิภาพการกรองน้ำมันระดับ C
เสียงของกำลังดูดสูงสุด 65 เดซิเบล

อัตราการกินไฟ : 278 วัตต์
ความถี่ : 50/60 เฮิรตซ์
แรงดันไฟฟ้า

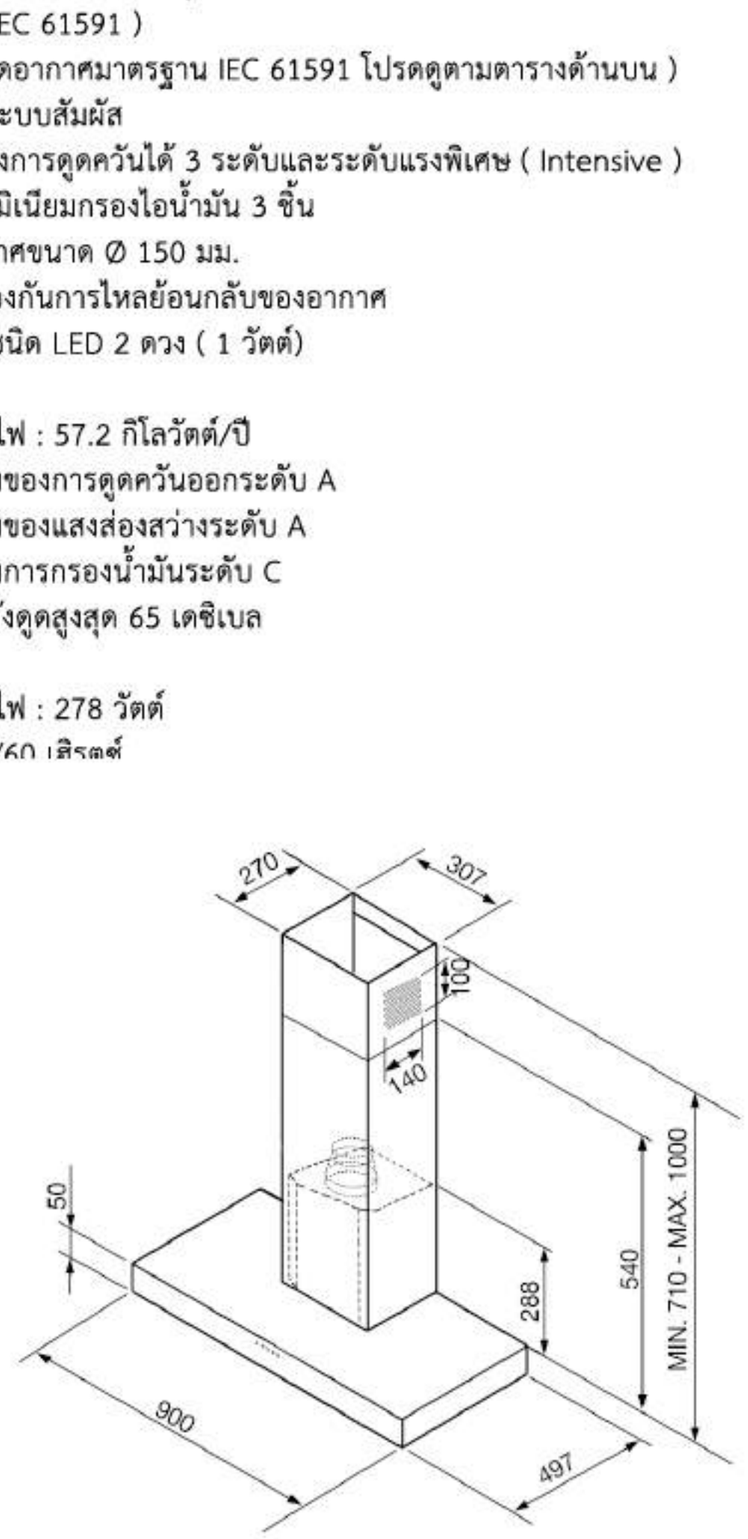

KS951NXE2

WALL DECORATIVE HOOD, 90 CM,
LINEA, STEEL AND GLASS FRAME, BLACK



PLUS:

No. of speeds	I	II	III	INT
Extraction rate IEC 61591	311	401	534	756
Noise level IEC 60704-2-13	55	61	66	73

Motor power: 275 W
Free outlet maximum capacity: 820 m³/h
Electronic control
Touch controls
3 speeds
Intensive speed
Automatic switch-off
3 st/steel grease filters
Vent outlet Ø 150 mm
Non return valve
2 led lamps (1 W)

Electrical connection rating: 278 W
Frequency 50-60 Hz
Voltage 220-240 V

KS912SEX2

WALL DECORATIVE HOOD, 90 CM,
LINEA, STEEL AND GLASS FRAME, SILVER



คุณสมบัติพิเศษ :

No. of speeds	I	II	III	INT
Extraction rate IEC 61591	311	401	534	756
Noise level IEC 60704-2-13	55	61	66	73

มอเตอร์ดูดควันขนาด 275 วัตต์
ให้กำลังดูดอากาศรวม 820 ลูกบาศก์เมตรต่อชั่วโมง
(มาตรฐาน IEC 61591)
(อัตราการดูดอากาศมาตรฐาน IEC 61591 โปรดดูตามตารางด้านบน)
แผงควบคุมระบบสัมผัส
ปรับความแรงการดูดควันได้ 3 ระดับและระดับแรงพิเศษ (Intensive)
ควบคุมด้วยระบบอิเล็กทรอนิกส์
ตะแกรงสเตนเลส สตีลกรองไขน้ำมัน 3 ชิ้น
ใช้ท่อนำอากาศขนาด Ø 150 มม.
มีปีกผีเสื้อป้องกันการไหลย้อนกลับของอากาศ
ไฟส่องสว่างชนิด LED 2 ดวง (1 วัตต์)

อัตราการกินไฟ : 278 วัตต์
ความถี่ : 50/60 เฮิรตซ์
แรงดันไฟฟ้า : 220-240 โวลต์

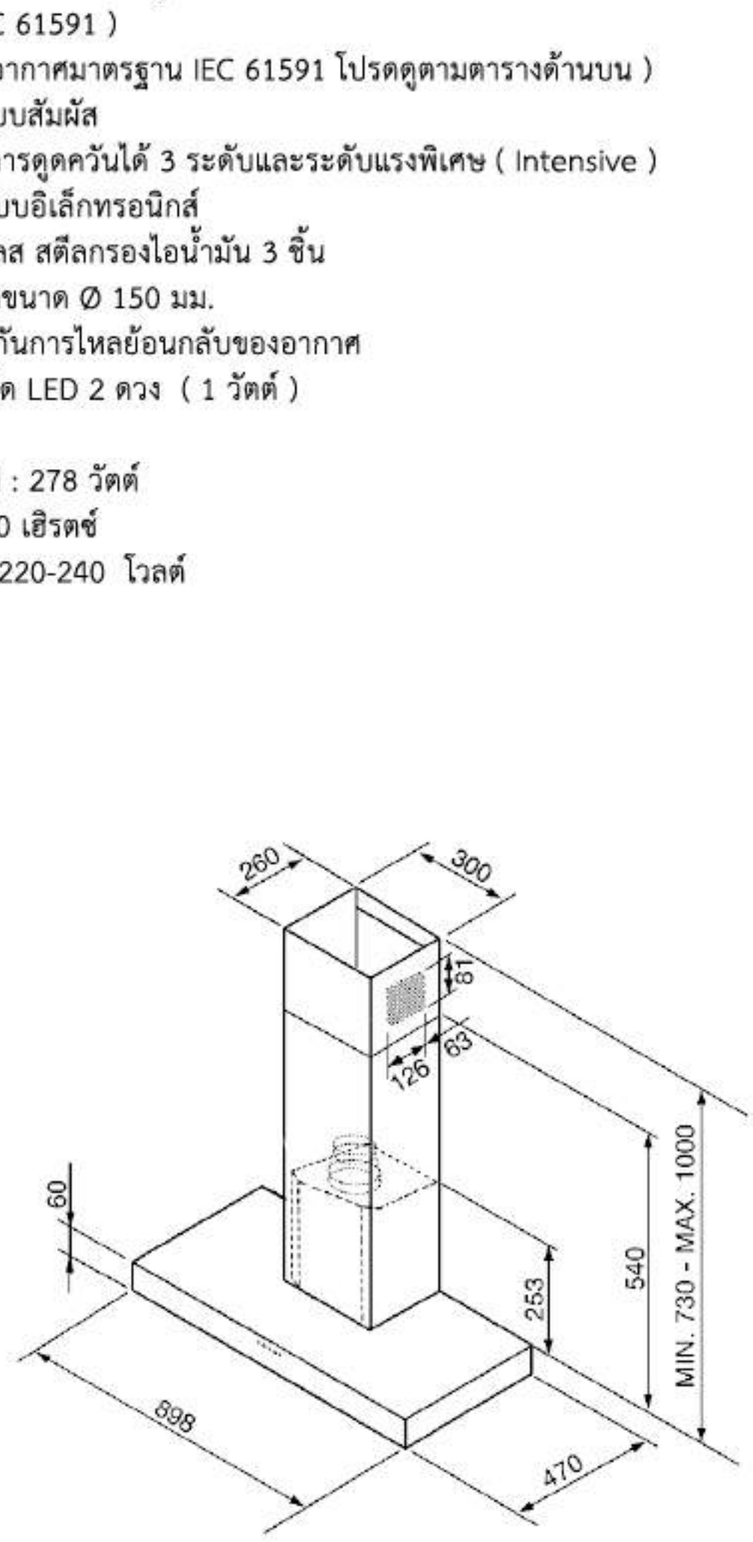

KD120HXE

WALL DECORATIVE HOOD, 120 CM,
CLASSICA, STAINLESS STEEL



PLUS:

No. of speeds	I	II	III	INT
Extraction rate IEC 61591	287	389	606	777
Noise level IEC 60704-2-13	49	58	67	73

Motor power: 275 W
Free outlet maximum capacity: 820 m³/h
Classica knobs
3 speeds
Intensive speed
4 st/steel grease filters
Vent outlet Ø 150 mm
Non return valve
4 led lamps (4 x 1 W)

Electrical connection rating: 279 W
Frequency 50-60 Hz
Voltage 220-240 V

มอเตอร์ดูดควันขนาด 275 วัตต์
ให้กำลังดูดอากาศรวม 820 ลูกบาศก์เมตรต่อชั่วโมง (มาตรฐาน IEC 61591)
(อัตราการดูดอากาศมาตรฐาน IEC 61591 โปรดดูตามตารางด้านบน)
ปุ่มควบคุมดีไซน์คลาสสิคก้า
ปรับความแรงการดูดควันได้ 3 ระดับและระดับแรงพิเศษ (Intensive)
ตะแกรงสเตนเลส สตีลกรองไขน้ำมัน 4 ชิ้น
ใช้ท่อนำอากาศขนาด Ø 150 มม.
มีปีกผีเสื้อป้องกันการไหลย้อนกลับของอากาศ
ไฟส่องสว่างชนิด LED 4 ดวง (4 x 1 วัตต์)

อัตราการกินไฟ : 279 วัตต์
ความถี่ : 50/60 เฮิรตซ์
แรงดันไฟฟ้า : 220-240 โวลต์

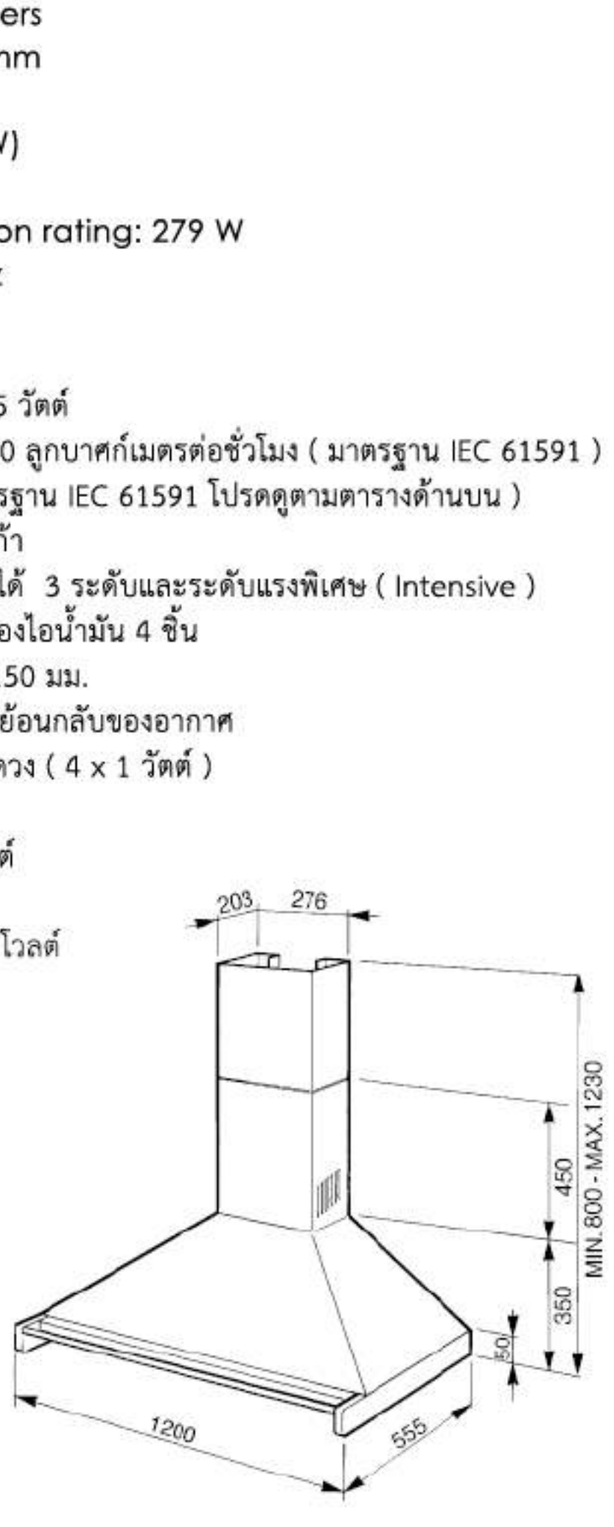

KD90HXE

WALL DECORATIVE HOOD, 90 CM,
CLASSICA, STAINLESS STEEL



PLUS:

No. of speeds	I	II	III	INT
Extraction rate IEC 61591	288	421	630	781
Noise level IEC 60704-2-13	48	63	67	72

Motor power: 275 W
Free outlet maximum capacity: 815 m³/h
Classica knobs
3 speeds
Intensive speed
3 st/steel grease filters
Vent outlet Ø 150 mm
Non return valve
2 led lamps (2 x 1 W)

Electrical connection rating: 277 W
Frequency 50-60 Hz
Voltage 220-240 V

มอเตอร์ดูดควันขนาด 275 วัตต์
ให้กำลังดูดอากาศรวม 815 ลูกบาศก์เมตรต่อชั่วโมง (มาตรฐาน IEC 61591)
(อัตราการดูดอากาศมาตรฐาน IEC 61591 โปรดดูตามตารางด้านบน)
ปุ่มควบคุมดีไซน์คลาสสิคก้า
ปรับความแรงการดูดควันได้ 3 ระดับและระดับแรงพิเศษ (Intensive)
ตะแกรงสเตนเลส สตีลกรองไขน้ำมัน 3 ชิ้น
ใช้ท่อนำอากาศขนาด Ø 150 มม.
มีปีกผีเสื้อป้องกันการไหลย้อนกลับของอากาศ
ไฟส่องสว่างชนิด LED 2 ดวง (2 x 1 วัตต์)

อัตราการกินไฟ : 277 วัตต์
ความถี่ : 50/60 เฮิรตซ์
แรงดันไฟฟ้า : 220-240 โวลต์

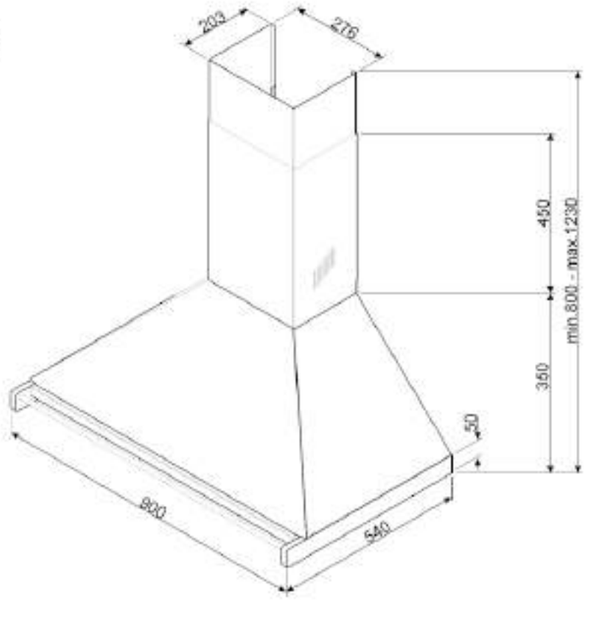

KS1250XE

WALL DECORATIVE HOOD, 120 CM,
UNIVERSAL, STAINLESS STEEL



PLUS:

No. of speeds	I	II	III	INT
Extraction rate IEC 61591	295	395	513	702
Noise level IEC 60704-2-13	51	58	64	72

Motor power: 275 W
Free outlet maximum capacity: 800 m³/h
Electronic buttons
3 speeds
Intensive speed
Automatic switch-off
4 alluminium grease filters
Vent outlet Ø 150 mm
Non return valve
4 led lamps (4 x 1 W)

Electrical connection rating: 279 W
Frequency 50-60 Hz
Voltage 220-240 V

มอเตอร์ดูดควันขนาด 275 วัตต์
ให้กำลังดูดอากาศรวม 800 ลูกบาศก์เมตรต่อชั่วโมง (มาตรฐาน IEC 61591)
(อัตราการดูดอากาศมาตรฐาน IEC 61591 โปรดดูตามตารางด้านบน)
ควบคุมด้วยปุ่มควบคุมอิเล็กทรอนิกส์
ปรับความแรงการดูดควันได้ 3 ระดับและระดับแรงพิเศษ (Intensive)
ตะแกรงอะลูมิเนียมกรองไอน้ำมัน 4 ชิ้น
ใช้ท่อนำอากาศขนาด Ø 150 มม.
มีปีกผีเสื้อป้องกันการไหลย้อนกลับของอากาศ
ไฟส่องสว่างชนิด LED 4 ดวง (4 x 1 วัตต์)

อัตราการกินไฟ : 279 วัตต์
ความถี่ : 50/60 เฮิรตซ์
แรงดันไฟฟ้า : 220-240 โวลต์

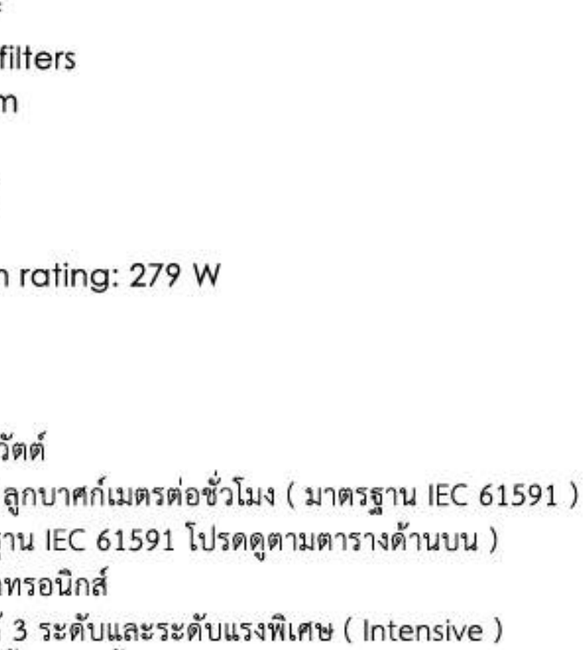

K90XE

WALL DECORATIVE HOOD, 90 CM,
UNIVERSAL, STAINLESS STEEL



PLUS:

No. of speeds	I	II	III	INT
Extraction rate IEC 61591	306	404	545	755
Noise level IEC 60704-2-13	55	59	65	71

Motor power: 275 W
Free outlet maximum capacity: 780 m³/h
Electronic buttons
3 speeds
Intensive speed
Automatic switch-off
2 alluminium grease filters
Vent outlet Ø 150 mm
Non return valve
2 led lamps (2 x 1 W)

Electrical connection rating: 277 W
Frequency 50-60 Hz
Voltage 220-240 V

มอเตอร์ดูดควันขนาด 275 วัตต์
ให้กำลังดูดอากาศรวม 780 ลูกบาศก์เมตรต่อชั่วโมง (มาตรฐาน IEC 61591)
(อัตราการดูดอากาศมาตรฐาน IEC 61591 โปรดดูตามตารางด้านบน)
ควบคุมด้วยปุ่มควบคุมอิเล็กทรอนิกส์
ปรับความแรงการดูดควันได้ 3 ระดับและระดับแรงพิเศษ (Intensive)
ตะแกรงอะลูมิเนียมกรองไอน้ำมัน 2 ชิ้น
ใช้ท่อนำอากาศขนาด Ø 150 มม.
มีปีกผีเสื้อป้องกันการไหลย้อนกลับของอากาศ
ไฟส่องสว่างชนิด LED 2 ดวง (2 x 1 วัตต์)

อัตราการกินไฟ : 277 วัตต์
ความถี่ : 50/60 เฮิรตซ์
แรงดันไฟฟ้า : 220-240 โวลต์

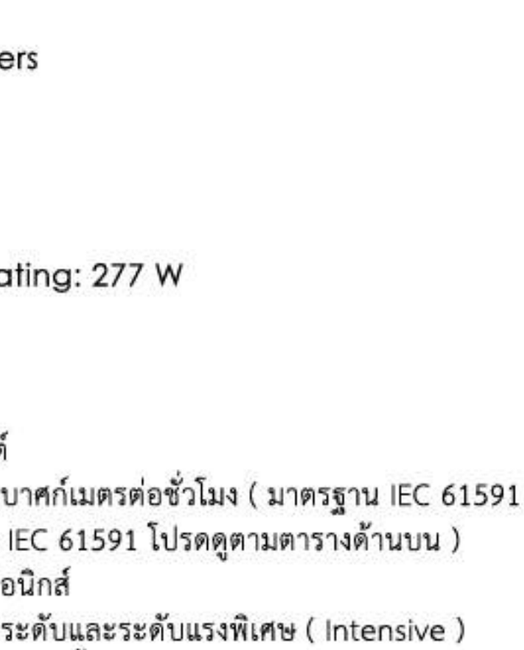


SMEG

KFAB75BL

WALL DECORATIVE HOOD, 75 CM,
50'S STYLE RETRO, BLACK



PLUS:

No. of speeds	I	II	III	INT
Extraction rate IEC 61591	333	477	649	797
Noise Level dB(A) IEC 60704-2-13	50	59	67	72

Motor power: 280 W
Free outlet maximum capacity: 820 m³/h
Electronic buttons
3 speeds
Intensive speed
Automatic switch-off
3 st/steel grease filters
Vent outlet Ø 150 mm
Non return valve
2 led lamps (2 x 1 W)

Electrical connection rating: 282 W
Frequency 50-60 Hz
Voltage 220-240 V

มอเตอร์ดูดควันขนาด 280 วัตต์
ให้กำลังดูดอากาศรวม 820 ลูกบาศก์เมตรต่อชั่วโมง (มาตรฐาน IEC 61591)
(อัตราการดูดอากาศมาตรฐาน IEC 61591 โปรดดูตามตารางด้านบน)
ควบคุมด้วยปุ่มควบคุมอิเล็กทรอนิกส์
ปรับความแรงการดูดควันได้ 3 ระดับและระดับแรงพิเศษ (Intensive)
ตะแกรงสเตนเลส สตีลกรองไอน้ำมัน 3 ชิ้น
ใช้ท่อนำอากาศขนาด Ø 150 มม.
มีปีกผีเสื้อป้องกันการไหลย้อนกลับของอากาศ
ไฟส่องสว่างชนิด LED 2 ดวง (2 x 1 วัตต์)

อัตราการกินไฟ : 282 วัตต์
ความถี่ : 50/60 เฮิรตซ์
แรงดันไฟฟ้า : 220-240 โวลต์

KFAB75CR

WALL DECORATIVE HOOD, 75 CM,
50'S STYLE RETRO, CREAM



KFAB75RD

WALL DECORATIVE HOOD, 75 CM,
50'S STYLE RETRO, RED



KFAB75WH

WALL DECORATIVE HOOD, 75 CM,
50'S STYLE RETRO, WHITE



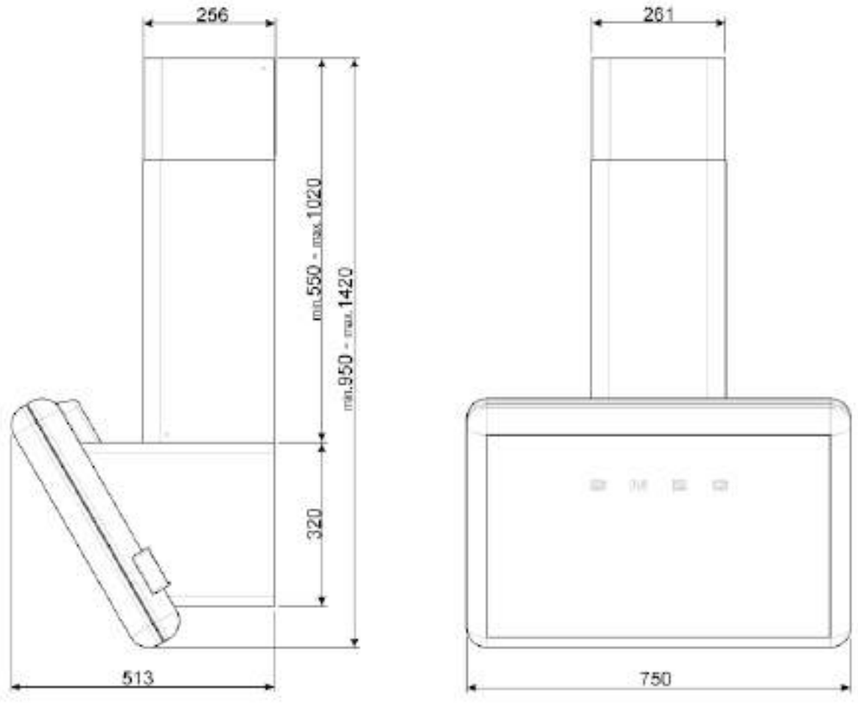

KT110PE

WALL DECORATIVE HOOD, 110 CM,
VICTORIA, CREAM



KT110BLE

WALL DECORATIVE HOOD, 110 CM,
VICTORIA, BLACK



PLUS:

No. of speeds	I	II	III	INT
Extraction rate IEC 61591	326	439	554	784
Noise Level dB(A) IEC 60704-2-13	49	57	63	71

Motor power: 275 W
Free outlet maximum capacity: 820 m³/h
Victoria knobs
3 speeds
Intensive speed
4 alluminium grease filters
Vent outlet Ø 150 mm
Non return valve
2 led lamps (2 x 1 W)

Electrical connection rating: 278 W
Frequency 50-60 Hz
Voltage 220-240 V

คุณสมบัติพิเศษ :

No. of speeds	I	II	III	INT
Extraction rate IEC 61591	326	439	554	784
Noise Level dB(A) IEC 60704-2-13	49	57	63	71

มอเตอร์ดูดควันขนาด 275 วัตต์
ให้กำลังดูดอากาศรวม 820 ลูกบาศก์เมตรต่อชั่วโมง (มาตรฐาน IEC 61591)
(อัตราการดูดอากาศมาตรฐาน IEC 61591 โปรดดูตามตารางด้านบน)
ควบคุมด้วยปุ่มควบคุมดีไซน์วิคตอเรีย
ปรับความแรงการดูดควันได้ 3 ระดับและระดับแรงพิเศษ (Intensive)
ตะแกรงอะลูมิเนียมกรองไอน้ำมัน 4 ชิ้น
ใช้ท่อนำอากาศขนาด Ø 150 มม.
มีปีกผีเสื้อป้องกันการไหลย้อนกลับของอากาศ
ไฟส่องสว่างชนิด LED 2 ดวง (2 x 1 วัตต์)

อัตราการกินไฟ : 278 วัตต์
ความถี่ : 50/60 เฮิรตซ์
แรงดันไฟฟ้า : 220-240 โวลต์

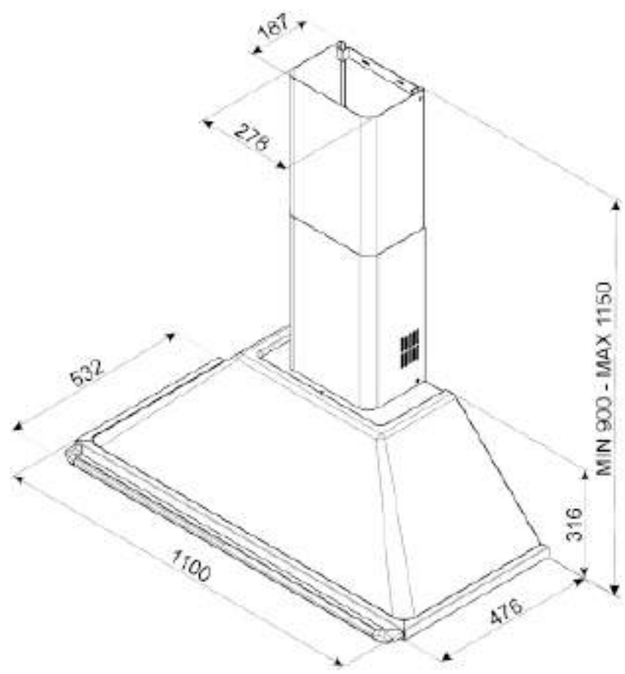



KT90PE

WALL DECORATIVE HOOD, 90 CM,
VICTORIA, CREAM



PLUS:

No. of speeds	I	II	III	INT
Extraction rate IEC 61591	334	439	567	788
Noise Level dB(A) IEC 60704-2-13	49	57	61	69

Motor power: 275 W
Free outlet maximum capacity: 820 m³/h
Victoria knobs
3 speeds
Intensive speed
3 alluminium grease filters
Vent outlet Ø 150 mm
Non return valve
2 led lamps (2 x 1 W)

Electrical connection rating: 277 W
Frequency 50-60 Hz
Voltage 220-240 V

KT90BLE

WALL DECORATIVE HOOD, 90 CM,
VICTORIA, BLACK



คุณสมบัติพิเศษ :

No. of speeds	I	II	III	INT
Extraction rate IEC 61591	334	439	567	788
Noise Level dB(A) IEC 60704-2-13	49	57	61	69

มอเตอร์ดูดควันขนาด 275 วัตต์
ให้กำลังดูดอากาศรวม 820 ลูกบาศก์เมตรต่อชั่วโมง (มาตรฐาน IEC 61591)
(อัตราการดูดอากาศมาตรฐาน IEC 61591 โปรดดูตามตารางด้านบน)
ควบคุมด้วยปุ่มควบคุมดีไซน์วิคตอเรีย
ปรับความแรงการดูดควันได้ 3 ระดับและระดับแรงพิเศษ (Intensive)
ตะแกรงอะลูมิเนียมกรองไขน้ำมัน 3 ชิ้น
ใช้ท่อนำอากาศขนาด Ø 150 มม.
มีปีกผีเสื้อป้องกันการไหลย้อนกลับของอากาศ
ไฟส่องสว่างชนิด LED 2 ดวง (2 x 1 วัตต์)

อัตราการกินไฟ : 277 วัตต์
ความถี่ : 50/60 เฮิรตซ์
แรงดันไฟฟ้า : 220-240 โวลต์

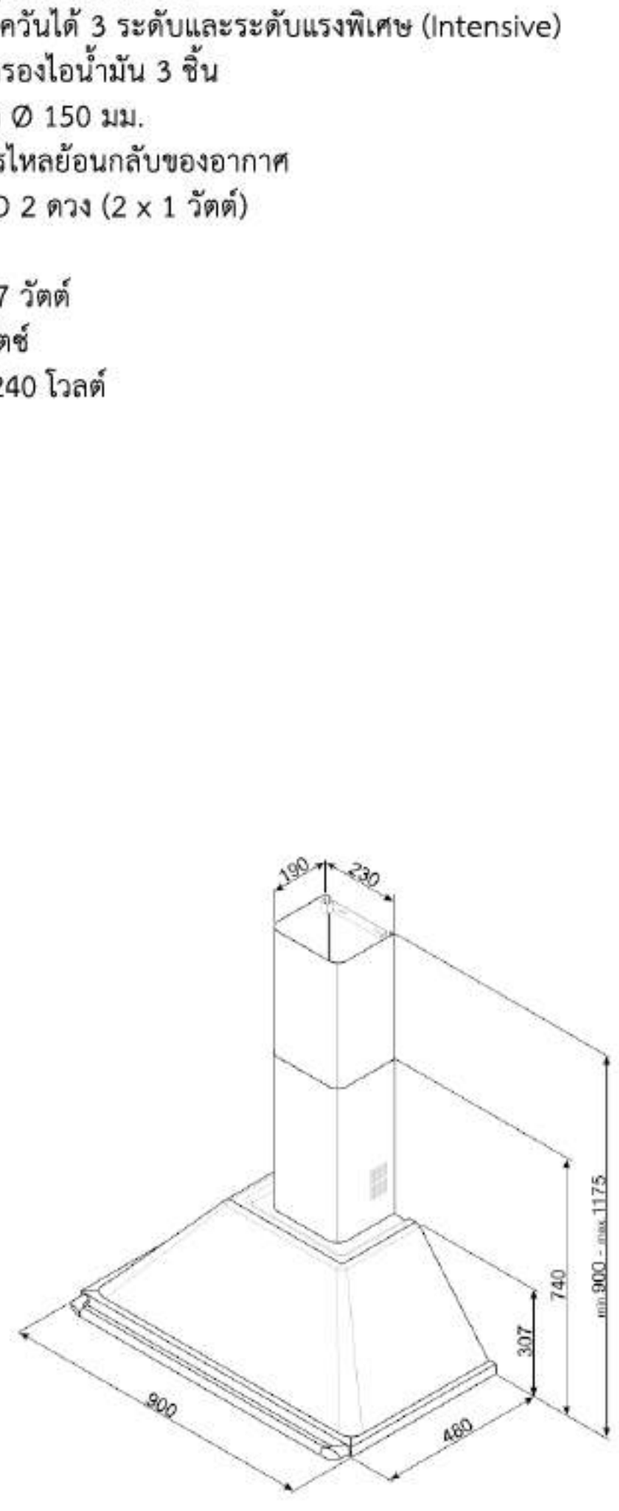

KS89POE

WALL DECORATIVE HOOD, 90 CM,
COLONIALE, CREAM, OLD BRASS FINISHING



PLUS:

No. of speeds	I	II	III	INT
Extraction rate IEC 61591	331	439	547	788
Noise Level dB(A) IEC 60704-2-13	52	57	63	71

Motor power: 275 W
Free outlet maximum capacity: 820 m³/h
Colonial knobs
3 speeds
Intensive speed
3 st/steel grease filters
Vent outlet Ø 150 mm
Non return valve
2 led lamps (2 x 1 W)

Electrical connection rating: 277 W
Frequency 50-60 Hz
Voltage 220-240 V

KS89AOE

WALL DECORATIVE HOOD, 90 CM,
COLONIALE, ANTHRACITE, OLD BRASS FINISHING



คุณสมบัติพิเศษ :

No. of speeds	I	II	III	INT
Extraction rate IEC 61591	331	439	547	788
Noise Level dB(A) IEC 60704-2-13	52	57	63	71

มอเตอร์ดูดควันขนาด 275 วัตต์
ให้กำลังดูดอากาศรวม 820 ลูกบาศก์เมตรต่อชั่วโมง (มาตรฐาน IEC 61591)
(อัตราการดูดอากาศมาตรฐาน IEC 61591 โปรดดูตามตารางด้านบน)
ควบคุมด้วยปุ่มควบคุมดีไซน์โคโลเนียล
ปรับความแรงการดูดควันได้ 3 ระดับและระดับแรงพิเศษ (Intensive)
ตะแกรงสเตนเลส สตีลกรองไอน้ำมัน 3 ชิ้น
ใช้ท่อนำอากาศขนาด Ø 150 มม.
มีปีกผีเสื้อป้องกันการไหลย้อนกลับของอากาศ
ไฟส่องสว่างชนิด LED 2 ดวง (2 x 1 วัตต์)

อัตราการกินไฟ : 277 วัตต์
ความถี่ : 50/60 เฮิรตซ์
แรงดันไฟฟ้า : 220-240 โวลต์

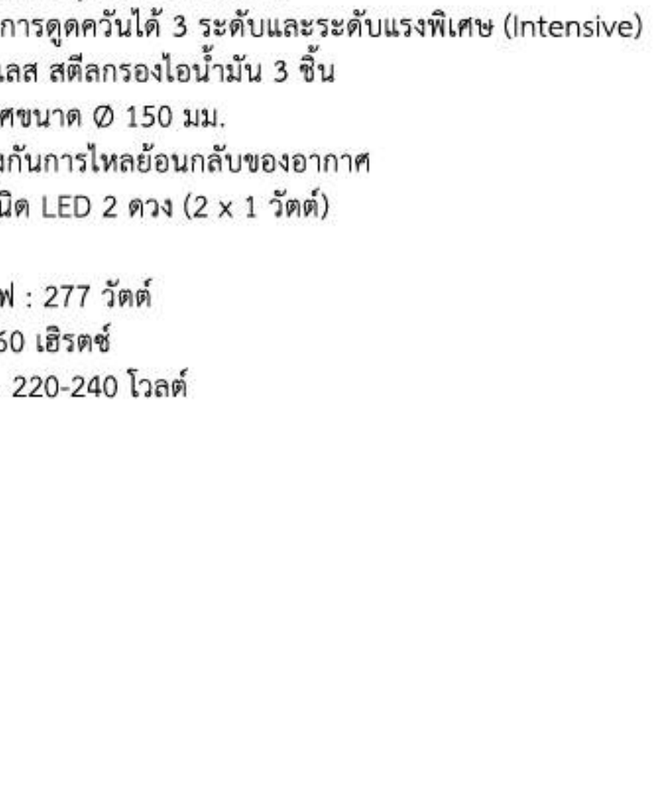

KV90XE

WALL DECORATIVE HOOD, 90 CM,
UNIVERSAL, ST/STEEL AND GLASS



PLUS:



No. of speeds	I	II	III	INT
Extraction rate IEC 61591	313	419	535	764
Noise Level dB(A) IEC 60704-2-13	52	59	64	71

Motor power: 278 W
Free outlet maximum capacity: 780 m³/h
Electronic buttons
3 speeds
Intensive speed
Automatic switch-off
2 alluminium grease filters
Vent outlet Ø 150 mm
Non return valve
2 led lamps (2 x 1 W)

Electrical connection rating: 278 W
Frequency 50-60 Hz
Voltage 220-240 V

มอเตอร์ดูดควันขนาด 278 วัตต์
ให้กำลังดูดอากาศรวม 780 ลูกบาศก์เมตรต่อชั่วโมง (มาตรฐาน IEC 61591)
(อัตราการดูดอากาศมาตรฐาน IEC 61591 โปรดดูตามตารางด้านบน)
ควบคุมด้วยปุ่มควบคุมอิเล็กทรอนิกส์
ปรับความแรงการดูดควันได้ 3 ระดับและระดับแรงพิเศษ (Intensive)
ตะแกรงอะลูมิเนียมกรองไอน้ำมัน 2 ชิ้น
ใช้ท่อนำอากาศขนาด Ø 150 มม.
มีปีกผีเสื้อป้องกันการไหลย้อนกลับของอากาศ
ไฟส่องสว่างชนิด LED 2 ดวง (2 x 1 วัตต์)

อัตราการกินไฟ : 278 วัตต์
ความถี่ : 50/60 เฮิรตซ์
แรงดันไฟฟ้า : 220-240 โวลต์

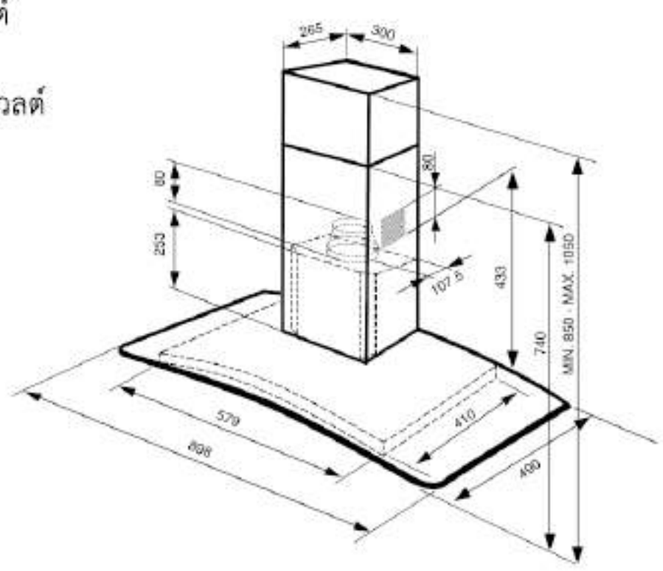

KFV92HI

WALL MOUNTED DECORATIVE HOOD, 90 CM,
UNIVERSAL, ST/STEEL AND GLASS



PLUS:



No. of speeds	I	II	III
Extraction rate IEC 61591	255	395	760
Noise Level dB(A) IEC 60704-2-13	45	55	71

1 high performance motor power: 315 W
Free outlet maximum capacity: 810 m³/h
Electronic buttons
3 speeds
Single alluminium grease filter
Vent outlet Ø 150 mm
2 halogen lamps (2 x 20 W)

Electrical connection rating: 380 W
Frequency: 50 Hz
Voltage: 220-240 V

มอเตอร์ดูดควันขนาด 315 วัตต์
ให้กำลังดูดอากาศรวม 810 ลูกบาศก์เมตรต่อชั่วโมง (มาตรฐาน IEC 61591: P0)
(อัตราการดูดอากาศตามมาตรฐาน IEC61591: P1 โปรดดูตามตารางด้านบน)
ควบคุมด้วยระบบอิเล็กทรอนิกส์
ปรับความแรงการดูดควันได้ 3 ระดับ
ไฟส่องสว่างชนิดฮาโลเจน 2 ดวง (2 x 20 วัตต์)
ตะแกรงอะลูมิเนียมกรองไอน้ำมัน 1 ชิ้น
ใช้ท่อนำอากาศขนาด Ø 150 มม.

อัตราการกินไฟ : 380 วัตต์
ความถี่ : 50/60 เฮิรตซ์
แรงดันไฟฟ้า : 220-240 โวลต์

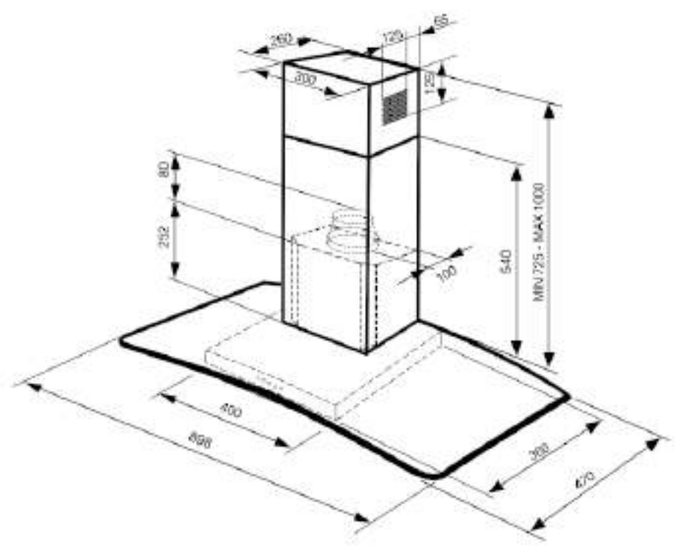

KSEV97X2

90CM, CHIMNEY HOOD, ST/STEEL AND GLASS



PLUS:

No. of speeds	I	II	III	IV
Extraction rate IEC 61591	340	540	690	760
Noise level IEC 60704-2-13	54	63	69	71

1 high performance motor power: 330 W
Free outlet maximum capacity: 700 m³/h
3 speeds, plus intensive
Electronic controls
Electronic room comfort mode slowly ventilates the air from the kitchen
2 halogen lamps (2 x 20 W)
2 aluminium grease filters
Vent outlet Ø150 mm

Electrical connection rating: 370 W
Frequency 50 Hz
Voltage 220 V

เครื่องดูดควันทรงกล่องสเตนเลส สตีล และกระจกนิรภัยแผ่นเรียบ
ที่มีความกว้าง 90 ซม.
มอเตอร์ดูดควันระบบ EBM aluminium motor 330 วัตต์
ให้กำลังดูดอากาศรวม 700 ลูกบาศก์เมตรต่อชั่วโมง
(มาตรฐาน IEC 61591 : P0)
(อัตราการดูดอากาศตามมาตรฐาน IEC61591: P1 โปรดดูตามตารางด้านบน)
ปรับความแรงได้ 3 ระดับ และระดับแรงพิเศษ Intensive (10 นาที)
ควบคุมการทำงานด้วยอิเล็กทรอนิกส์
มีระบบ Electronic room comfort mode ที่ทำหน้าที่ระบายอากาศ
ออกจากห้องครัวอย่างช้าๆ เพื่อเพิ่มอากาศสะอาดในห้องครัว
มีไฟส่องสว่างแบบฮาโลเจน 2 ดวง (2 x 20 วัตต์)
ตะแกรงกรองไอน้ำมัน 2 ชุด
ใช้ท่อนำอากาศขนาด Ø 150 มม.

อัตรากินไฟสูงสุด 370 วัตต์
ความถี่ : 50/60 เฮิรตซ์
แรงดันไฟฟ้า : 220 โวลต์

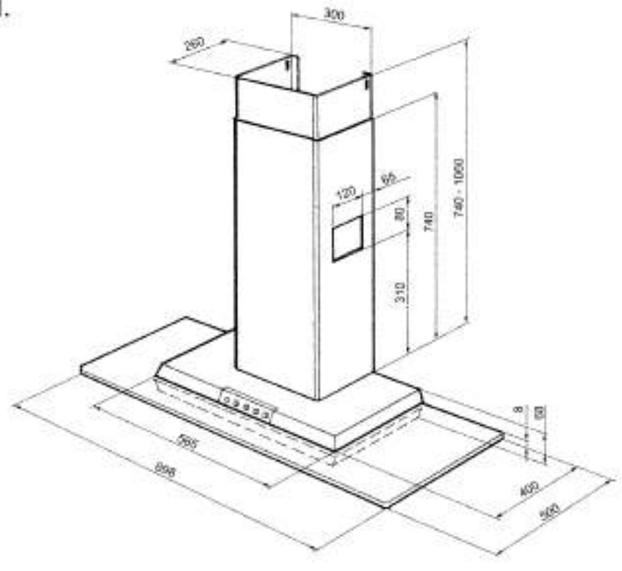

KFV92D

WALL MOUNTED DECORATIVE HOOD,
90 CM, UNIVERSAL, ST/STEEL AND GLASS



PLUS:

No. of speeds	I	II	III
Extraction rate IEC 61591	255	350	650
Noise level IEC 60704-2-13	45	55	67

motor power: 250 W
Free outlet maximum capacity: 680 m³/h
3 speeds
Buttons
2 halogen lamps (2 x 20 W)
Single alluminium grease filter
Vent outlet Ø 150 mm

Electrical connection rating: 290 W
Frequency: 50 Hz
Voltage: 220-240 V

มอเตอร์ดูดควันขนาด 250 วัตต์
ให้กำลังดูดอากาศรวม 680 ลูกบาศก์เมตรต่อชั่วโมง (มาตรฐาน IEC 61591: P0)
(อัตราการดูดอากาศตามมาตรฐาน IEC61591: P1 โปรดดูตามตารางด้านบน)
ปรับความแรงการดูดควันได้ 3 ระดับ
ควบคุมด้วยระบบอิเล็กทรอนิกส์
ไฟส่องสว่างชนิดฮาโลเจน 2 ดวง (2 x 20 วัตต์)
ตะแกรงกรองไอน้ำมัน 1 ชิ้น
ใช้ท่อนำอากาศขนาด Ø 150 มม.

อัตรากินไฟสูงสุด 290 วัตต์
ความถี่ : 50/60 เฮิรตซ์
แรงดันไฟฟ้า : 220-240 โวลต์

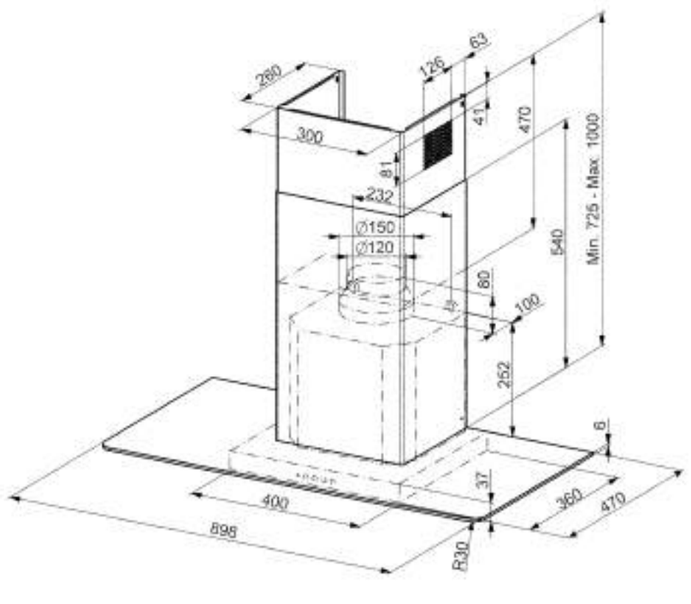

KSA900HX

WALL MOUNTED DECORATIVE HOOD, 90 CM,
UNIVERSAL, STAINLESS STEEL



PLUS:

No. of speeds	I	II	III	IV
Extraction rate IEC 61591	328	474	646	794
Noise level IEC 60704-2-13	50	58	65	69

motor power: 275 W
Free outlet maximum capacity: 750 m³/h
4 speeds
Electronic control
Touch controls
2 halogen lamps (2 x 20 W)
3 alluminium grease filters
Vent outlet Ø 150 mm

Electrical connection rating: 315 W
Frequency: 50-60 Hz
Voltage: 220-240 V

มอเตอร์ดูดควันขนาด : 275 วัตต์
ให้กำลังดูดอากาศรวม 750 ลูกบาศก์เมตรต่อชั่วโมง (มาตรฐาน IEC 61591: P0)
(อัตราการดูดอากาศตามมาตรฐาน IEC61591: P1 โปรดดูตามตารางด้านบน)
ปุ่มควบคุมระบบสัมผัส ปรับความแรงการดูดควันได้ 4 ระดับ
ควบคุมด้วยระบบอิเล็กทรอนิกส์
ไฟส่องสว่างชนิดฮาโลเจน 2 ดวง (2 x 20 วัตต์)
ตะแกรงอะลูมิเนียมกรองไอน้ำมัน 3 ชิ้น
ใช้ท่อนำอากาศขนาด Ø 150 มม.

อัตราการกินไฟ : 315 วัตต์
ความถี่ 50-60 เฮิรตซ์
แรงดันไฟฟ้า 220-240 โวลต์

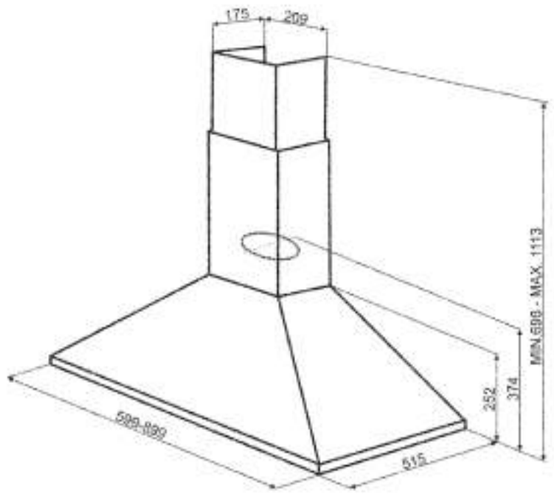

KKS90PKK

WALL MOUNTED DECORATIVE HOOD, 90 CM,
UNIVERSAL, STAINLESS STEEL



PLUS:

No. of speeds	I	II	III	IV
Extraction rate IEC 61591	260	400	570	780
Noise level IEC 60704-2-13	48	56	65	72

high performance motor power: 315 W
Free outlet maximum capacity: 760 m³/h
4 speeds
Electronic controls
2 halogen lamps (2 x 20 W)
Timer for automatic switch off
Internal re-circulation possible
Vent outlet Ø 150mm

มอเตอร์ดูดควันขนาด 315 วัตต์
ให้กำลังดูดอากาศรวม 760 ลูกบาศก์เมตรต่อชั่วโมง (มาตรฐาน IEC 61591: P0)
(อัตราการดูดอากาศตามมาตรฐาน IEC61591: P1 โปรดดูตามตารางด้านบน)
ปุ่มควบคุมระบบสัมผัส ปรับความแรงการดูดควันได้ 4 ระดับ
ควบคุมด้วยระบบอิเล็กทรอนิกส์
ไฟส่องสว่างชนิดฮาโลเจน 2 ดวง (2 x 20 วัตต์)
สามารถตั้งเวลาปิดเครื่องอัตโนมัติได้
มีระบบหมุนเวียนอากาศ
ใช้ท่อนำอากาศขนาด Ø 150 มม.

อัตราการกินไฟ 355 วัตต์
ความถี่ 50/60 เฮิรตซ์
แรงดันไฟฟ้า 220-240 โวลต์

KIT CAMINI	H.CAMINI-SUP	H.MIN	H.MAX
617/0022/1	544-960	810	1121
617/0022/1	544-960	810	1121
617/0872/1	544-960	710	1121
617/0875/1	544-960	710	1141

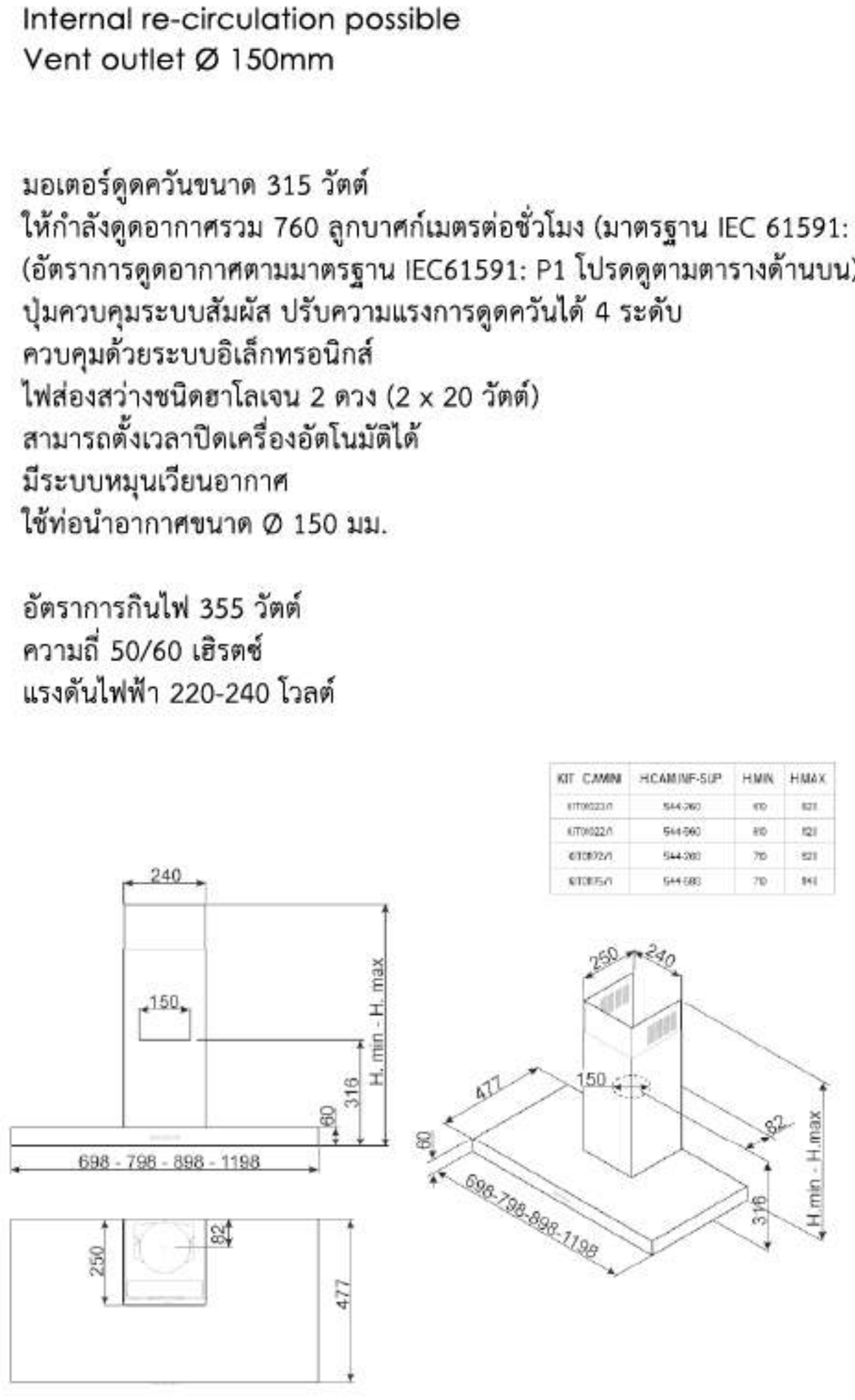

KI120XE

ISLAND DECORATIVE HOOD, 120 CM,
UNIVERSAL, STAINLESS STEEL



PLUS:



No. of speeds	I	II	III	INT
Extraction rate IEC 61591	316	385	529	783
Noise Level dB(A) IEC 60704-2-13	48	59	62	70

Motor power: 275 W
Free outlet maximum capacity: 820 m³/h
Electronic control
Electronic buttons
3 speeds
Intensive speed
Automatic switch-off
4 alluminium grease filters
Vent outlet Ø 150 mm
Non return valve
4 led lamps (4 x 1 W)

Electrical connection rating: 279 W
Frequency: 50-60 Hz
Voltage: 220-240 V

มอเตอร์ดูดควันขนาด 275 วัตต์
ให้กำลังดูดอากาศรวม 820 ลูกบาศก์เมตรต่อชั่วโมง (มาตรฐาน IEC 61591)
(อัตราการดูดอากาศมาตรฐาน IEC 61591 โปรดดูตามตารางด้านบน)
ควบคุมด้วยปุ่มควบคุมอิเล็กทรอนิกส์
ปรับความแรงการดูดควันได้ 3 ระดับและระดับแรงพิเศษ (Intensive)
ตะแกรงสเตนเลส สตีลกรองไอน้ำมัน 4 ชิ้น
ใช้ท่อนำอากาศขนาด Ø 150 มม.
มีปีกผีเสื้อป้องกันการไหลย้อนกลับของอากาศ
ไฟส่องสว่างชนิด LED 4 ดวง (4 x 1 วัตต์)

อัตราการกินไฟ : 279 วัตต์
ความถี่ : 50/60 เฮิรตซ์
แรงดันไฟฟ้า : 220-240 โวลต์

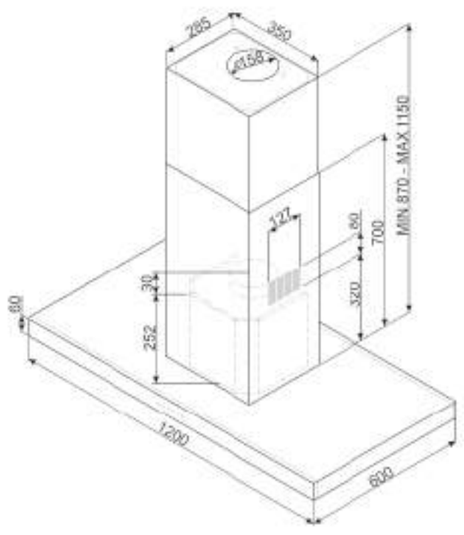

KI90XE

ISLAND DECORATIVE HOOD, 90 CM,
UNIVERSAL, STAINLESS STEEL



PLUS:



No. of speeds	I	II	III	INT
Extraction rate IEC 61591	311	385	533	740
Noise Level dB(A) IEC 60704-2-13	49	59	63	71

Motor power: 275 W
Free outlet maximum capacity: 820 m³/h
Electronic control
Electronic buttons
3 speeds
Intensive speed
Automatic switch-off
3 alluminium grease filters
Vent outlet Ø 150 mm
Non return valve
4 led lamps (4 x 1 W)

Electrical connection rating: 279 W
Frequency 50-60 Hz
Voltage 220-240 V

มอเตอร์ดูดควันขนาด 275 วัตต์
ให้กำลังดูดอากาศรวม 820 ลูกบาศก์เมตรต่อชั่วโมง (มาตรฐาน IEC 61591)
(อัตราการดูดอากาศมาตรฐาน IEC 61591 โปรดดูตามตารางด้านบน)
ควบคุมด้วยปุ่มควบคุมอิเล็กทรอนิกส์
ปรับความแรงการดูดควันได้ 3 ระดับและระดับแรงพิเศษ (Intensive)
ตะแกรงสเตนเลส สตีลกรองไอน้ำมัน 3 ชิ้น
ใช้ท่อนำอากาศขนาด Ø 150 มม.
มีปีกผีเสื้อป้องกันการไหลย้อนกลับของอากาศ
ไฟส่องสว่างชนิด LED 4 ดวง (4 x 1 วัตต์)

อัตราการกินไฟ : 279 วัตต์
ความถี่ : 50/60 เฮิรตซ์
แรงดันไฟฟ้า : 220-240 โวลต์

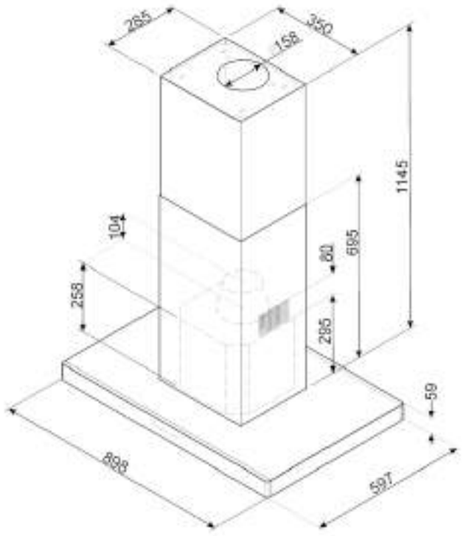

KEIV90E

ISLAND DECORATIVE HOOD, 90 CM,
UNIVERSAL, STAINLESS STEEL AND GLASS



PLUS:

No. of speeds	I	II	III	INT
Extraction rate IEC 61591	300	400	560	700
Noise Level dB(A) IEC 60704-2-13	56	60	66	70

Motor power: 270 W
Free outlet maximum capacity: 720 m³/h
Electronic control
Electronic buttons
3 speeds
Intensive speed
2 alluminium grease filters
Vent outlet Ø 150 mm
4 led lamps (4 x 1 W)

Electrical connection rating: 274 W
Frequency 50 Hz
Voltage 220-240 V

มอเตอร์ดูดควันขนาด 270 วัตต์
ให้กำลังดูดอากาศรวม 720 ลูกบาศก์เมตรต่อชั่วโมง (มาตรฐาน IEC 61591)
(อัตราการดูดอากาศมาตรฐาน EC 61591 โปรดดูตามตารางด้านบน)
ควบคุมด้วยปุ่มควบคุมอิเล็กทรอนิกส์
ปรับความแรงการดูดควันได้ 3 ระดับและระดับแรงพิเศษ (Intensive)
ตะแกรงสเตนเลส สตีลกรองไอน้ำมัน 2 ชิ้น
ใช้ท่อนำอากาศขนาด Ø 150 มม.
ไฟส่องสว่างชนิด LED 4 ดวง (4 x 1 วัตต์)

อัตราการกินไฟ : 274 วัตต์
ความถี่ : 50/60 เฮิรตซ์
แรงดันไฟฟ้า : 220-240 โวลต์

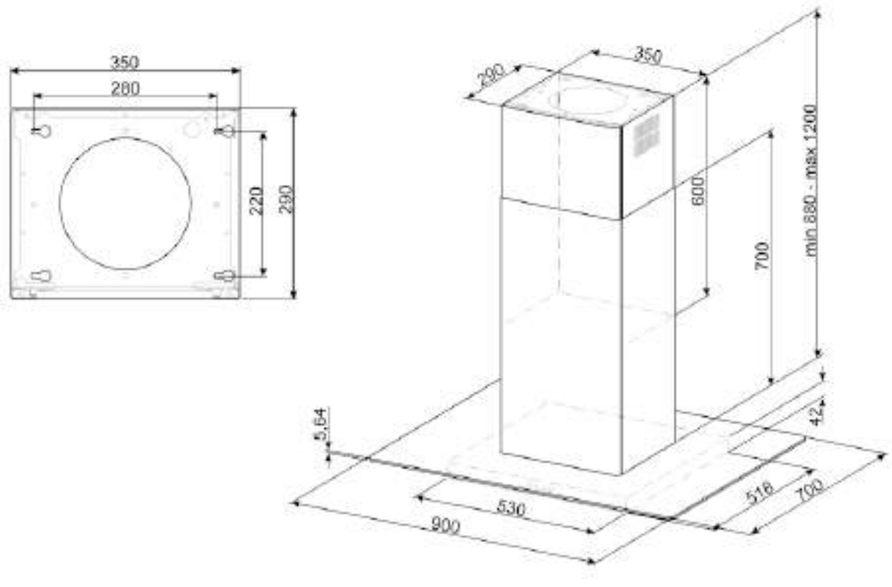

KIV90XE

ISLAND DECORATIVE HOOD, 90 CM,
UNIVERSAL, STAINLESS STEEL AND GLASS



PLUS:

No. of speeds	I	II	III	INT
Extraction rate IEC 61591	310	387	535	750
Noise Level dB(A) IEC 60704-2-13	50	58	62	71

Motor power: 275 W
Free outlet maximum capacity: 820 m³/h
Electronic control
Electronic buttons
3 speeds
Intensive speed
Automatic switch-off
2 alluminium grease filters
Vent outlet Ø 150 mm
Non return valve
4 led lamps (4 x 1 W)

Electrical connection rating: 279 W
Frequency 50-60 Hz
Voltage 220-240 V

มอเตอร์ดูดควันขนาด 275 วัตต์
ให้กำลังดูดอากาศรวม 820 ลูกบาศก์เมตรต่อชั่วโมง (มาตรฐาน IEC 61591)
(อัตราการดูดอากาศมาตรฐาน IEC 61591 โปรดดูตามตารางด้านบน)
ควบคุมด้วยปุ่มควบคุมอิเล็กทรอนิกส์
ปรับความแรงการดูดควันได้ 3 ระดับและระดับแรงพิเศษ (Intensive)
ตะแกรงสเตนเลส สตีลกรองไอน้ำมัน 2 ชิ้น
ใช้ท่อนำอากาศขนาด Ø 150 มม.
มีปีกผีเสื้อป้องกันการไหลย้อนกลับของอากาศ
ไฟส่องสว่างชนิด LED 4 ดวง (4 x 1 วัตต์)

อัตราการกินไฟ : 279 วัตต์
ความถี่ : 50/60 เฮิรตซ์
แรงดันไฟฟ้า : 220-240 โวลต์

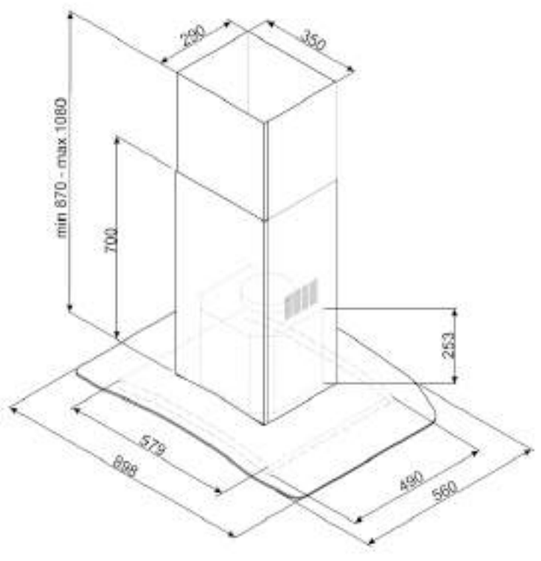

KSET66VNE2

INTEGRATED HOOD, 60 CM,
LINEA, STAINLESS STEEL AND BLACK GLASS



PLUS:

C

No. of speeds	I	II	III
Extraction rate IEC 61591	295	435	580
Noise Level dB(A) IEC 60704-2-13	52	61	68

Motor power: 140 W
Free outlet maximum capacity: 620 m³/h
Black glass
Slider commands
3 speeds
2 alluminium grease filters
Vent outlet Ø 150 mm
Non return valve
2 led lamps (2 x 1 W)

Electrical connection rating: 142 W
Frequency 50-60 Hz
Voltage 220-240 V

มอเตอร์ดูดควันขนาด 140 วัตต์
ให้กำลังดูดอากาศรวม 620 ลูกบาศก์เมตรต่อชั่วโมง (มาตรฐาน IEC 61591)
(อัตราการดูดอากาศมาตรฐาน IEC 61591 โปรดดูตามตารางด้านบน)
ปรับความแรงการดูดควันได้ 3 ระดับ
ตะแกรงสเตนเลส สตีลกรองไอน้ำมัน 2 ชิ้น
ใช้ท่อนำอากาศขนาด Ø 150 มม.
มีปีกผีเสื้อป้องกันการไหลย้อนกลับของอากาศ
ไฟส่องสว่างชนิด LED 2 ดวง (2 x 1 วัตต์)

อัตราการกินไฟ : 142 วัตต์
ความถี่ : 50/60 เฮิรตซ์
แรงดันไฟฟ้า : 220-240 โวลต์

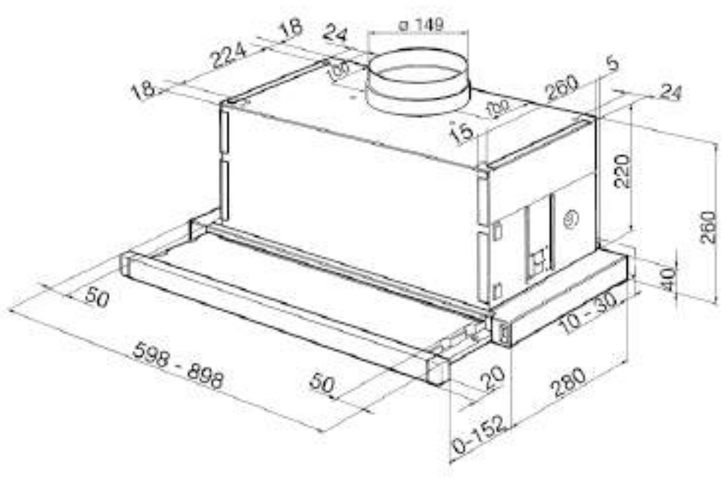

KSET62E

INTEGRATED HOOD, 60 CM,
UNIVERSAL, SILVER



PLUS:

E

No. of speeds	I	II	III
Extraction rate IEC 61591	145	242	331
Noise Level dB(A) IEC 60704-2-13	45	55	63

Motor power: 150 W
Free outlet maximum capacity: 367 m³/h
Slider commands
3 speeds
2 alluminium grease filters
Vent outlet Ø 120 mm
Non return valve
2 halogen lamps (2 x 28 W)

Electrical connection rating: 206 W
Frequency 50-60 Hz
Voltage 220-240 V

มอเตอร์ดูดควันขนาด 150 วัตต์
ให้กำลังดูดอากาศรวม 367 ลูกบาศก์เมตรต่อชั่วโมง (มาตรฐาน IEC 61591)
(อัตราการดูดอากาศมาตรฐาน IEC 61591 โปรดดูตามตารางด้านบน)
ปรับความแรงการดูดควันได้ 3 ระดับ
ตะแกรงสเตนเลส สตีลกรองไอน้ำมัน 2 ชิ้น
ใช้ท่อนำอากาศขนาด Ø 120 มม.
มีปีกผีเสื้อป้องกันการไหลย้อนกลับของอากาศ
ไฟส่องสว่างฮาโลเจน 2 ดวง (2 x 28 วัตต์)

อัตราการกินไฟ : 206 วัตต์
ความถี่ : 50/60 เฮิรตซ์
แรงดันไฟฟ้า : 220-240 โวลต์

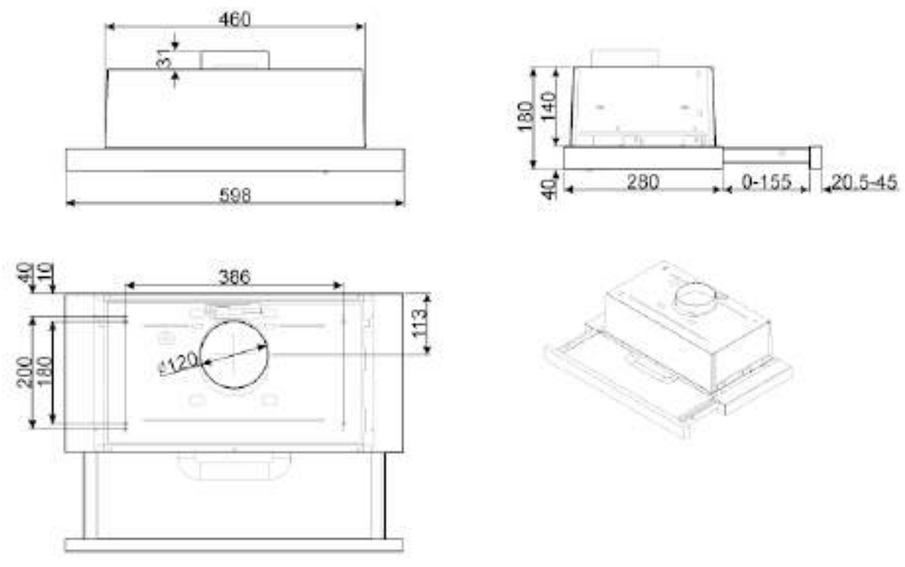

REFRIGERATION

All Smeg fridges are designed to enhance the environment they inhabit. Their lines, colurs, and materials blend beautifully with other furniture, lending a touch of style and prestige. The wide choice of different materials and colurs effects can meet all sorts of taster and bring originality and personality to any space.

ตู้เย็นสเมกได้รับการพัฒนาให้มีประสิทธิภาพสูงในการถนอมอาหาร ประหยัดพลังงาน ภายในได้รับการออกแบบให้มีพื้นที่ในการจัดเก็บอาหารอย่างเป็นสัดส่วน และได้ปริมาณ รูปลักษณ์ภายนอกได้รับการออกแบบให้โดดเด่นสวยงาม พร้อมสีสัน ลวดลายที่ได้รับการยอมรับจากทั่วโลก

WF366LDX + RF396RSIX

Smeg Refrigerator

Technology and style

ตู้เย็นสเมก มีรูปแบบให้เลือกชนิดและหลายรูปแบบ ตั้งแต่ตู้เย็นระดับพรีเมียมลักเชอรี่ที่หรูหรา
คุณภาพสูง จนถึงตู้เย็นตั้งพื้นแบบ Side-by-Side จึงตอบสนองทุกความต้องการ



LUXURY



LUXURY



BUILT-IN



SIDE BY SIDE

LUXURY COOL

advanced technology

ตู้เย็นระดับพรีเมียมที่สเมกออกแบบมาให้ถนอมอาหารได้อย่างมีคุณภาพพร้อมความสะดวกสบายในการใช้งาน

BOTTLE COOLER

ช่วยให้คุณแช่เย็นเครื่องดื่มได้อย่างรวดเร็ว โดยวางกระป๋องเครื่องดื่มไว้ในตู้แช่แข็งแล้วตั้งเวลา 1-45 นาที และจะมีเสียงสัญญาณดังเตือน เมื่อจะดับอุณหภูมิที่ตั้งไว้

SELF BALANCING HINGES

พานพับประตูออกแบบพิเศษให้แข็งแรง มั่นคง รองรับการเปิดปิดประตูได้อย่างยาวนาน

SUPER COOLING

ทำให้ตั้งอุณหภูมิให้ต่ำถึง +2°C ที่ช่องแช่เย็นเป็นเวลานานถึง 12 ชม. เหมาะสำหรับการเร่งความเย็นให้กับอาหารที่พึ่งนำเข้าไปแช่ เมื่อครบ 12 ชม. ระบบจะปรับกลับมาเป็นระบบตั้งความเย็นปกติ

MULTIZONE

ช่องแช่อาหารในตู้เย็นที่สามารถปรับการทำงานให้เป็นช่องแช่เย็น หรือช่องแช่แข็งได้ตามความต้องการ

AUTOMATIC ICE MAKER

ระบบทำน้ำแข็งอัตโนมัติสามารถทำน้ำแข็งได้หลายขนาด ได้อย่างสะดวกและรวดเร็ว ในกรณีนี้ต้องมีการต่อท่อน้ำเข้าตู้เย็น

UNMISTAKABLE DESIGN

fabulous 50's retro style

ตู้เย็นระดับพรีเมียมที่สเมกออกแบบมาให้ถนอมอาหารได้อย่างมีคุณภาพพร้อมความสะดวกสบายในการใช้งาน



ด้วยรูปทรงที่โค้งมนย้อนยุค สีสันที่สดใสสไตล์ป๊อปอาร์ต ตู้เย็น RETRO 50'S ของสเมกดีไซน์ความอ่อนหวานของวันวานมาอยู่ในตู้เย็นทันสมัยได้ลงตัวและโดดเด่น พร้อมสีให้เลือกหลากหลายตั้งแต่ สีครีมที่อบอุ่นไปถึงสีเขียวมะนาวที่สดใส คอลเลคชั่น RETRO 50'S ของตู้เย็นมีให้คุณเลือกหลายขนาดตั้งแต่ขนาดใหญ่จุใจ FAB 50 จนถึงขนาดเล็ก FAB 10

form bright color to outstanding pattern



นอกจากสีสันสดใสแล้ว ตู้เย็นสเมก FAB 28 ยังนำเสนอความทันสมัยด้วยลวดลายที่สวยแตกต่างตั้งแต่ลาย UNION JACK ลายธงชาติอิตาลี ลาย MULTI COLOR หรือสีเดิมเช่น สีทอง หรือตู้เย็นที่ตกแต่งด้วยผ้าเดนิม ที่เท่ห์ไม่เหมือนใคร

TRUE ICONS

two leaders of the made in italy,
one original item



จากการร่วมมือกันระหว่าง FIAT กับ ตู้เย็น Smeg ที่แนะนำคอลเลคชั่น FIAT 500 Design collection
รุ่น Smeg 500 ตู้เย็นที่ใช้โครงสร้างของรถยนต์รุ่นคลาสสิค FIAT 500 จึงเป็นความพิเศษของตู้เย็นที่ไม่ใช่เป็น
เพียงตู้เย็น แต่ยังเป็นของตกแต่งที่เต็มไปด้วยความคิดสร้างสรรค์



FAB50RCR

REFRIGERATOR, DOUBLE DOOR, FREE STANDING,
RIGHT HAND HINGE, CREAM, 50'S RETRO STYLE



FAB50RBL

REFRIGERATOR, DOUBLE DOOR, FREE STANDING,
RIGHT HAND HINGE, BLACK, 50'S RETRO STYLE



PLUS:

REFRIGERATOR:
Storage volume fresh food compartment: 315 lt (11.1 cubic feet)
Multiflow
Interior light
Extra-fresh zone
3 adjustable glass shelves
Glass shelf to cover fruit and vegetable container
2 fruit and vegetables drawers

INNERDOOR FRIDGE:
1 bottle shelf
3 adjustable door shelves

FREEZER:
Storage volume frozen food compartment: 97 lt (3.4 cubic feet)
LED light in freezer
Inside light
Fast freezing compartment
1 compartment with pull-down flap
Manual ice-maker

Annual energy consumption: 300 KWh
Electrical connection rating: 197 W
Climatic class: N, T
Freezing capacity: 5.5 Kg/24h
Thaw time: 10 hrs

Voltage: 220-240 V
Current: 1.37 Amp
Frequency: 50/60 Hz

Accessories: Cheese box, Butter tray, Egg holder

Available soon

คุณสมบัติพิเศษ :

ช่องแช่เย็น :
ความจุสุทธิ 315 ลิตร (11.1 คิวบิกฟุต)
ระบบกระจายความเย็นแบบ Multiflow ช่วยให้เย็นอย่างทั่วถึง
มีไฟส่องสว่างภายใน
ช่องแช่เย็น Extra-fresh ช่วยให้คงความสดไว้ได้นาน
ชั้นกระจกชนิดปรับระดับได้ 3 ชั้น
ลิ้นชักสำหรับเก็บผักและผลไม้ พร้อมชั้นกระจกด้านบน 2 ชิ้น
ชั้นวางขวดน้ำ 1 ชั้น
ชั้นวางของที่ประตูชนิดปรับระดับได้ 3 ชั้น

ช่องแช่แข็ง :
ความจุสุทธิ 97 ลิตร (3.4 คิวบิกฟุต)
ระบบไฟ LED ส่องสว่างภายในช่องแช่แข็ง
มีระบบทำความเย็นอย่างรวดเร็ว
มีถาดสำหรับทำน้ำแข็งแบบบิดเพื่อนำน้ำแข็งออกจากถาด

ความสิ้นเปลืองพลังงานไฟฟ้า : 300 กิโลวัตต์ต่อปี
อัตตราการกินไฟสูงสุด 197 วัตต์
คอมเพสเซอร์ชนิด Climatic class : N,T
ปริมาณการแช่แข็ง : 5.5 กิโลกรัม/24 ชั่วโมง
ความสามารถละลายน้ำแข็งภายใน 10 ชั่วโมง

แรงดันไฟฟ้า : 220-240 โวลต์
กระแสไฟฟ้า : 1.37 แอมแปร์
ความถี่ : 50/60 เฮิร์ตซ์

อุปกรณ์เสริม : กล่องใส่ชีส, ถาดใส่เนย,
ช่องใสไข่



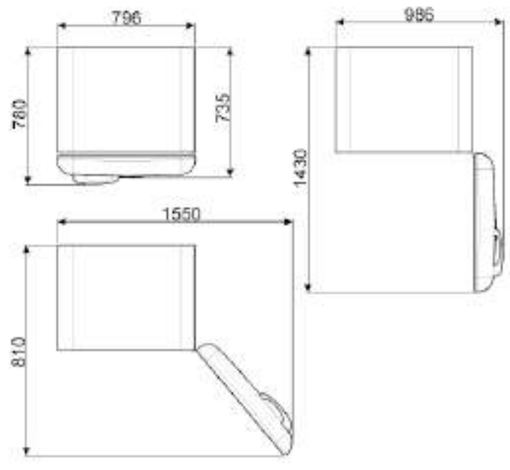

FAB50RWH

REFRIGERATOR, DOUBLE DOOR,
FREE STANDING, RIGHT HAND HINGE,
WHITE, 50'S RETRO STYLE



FAB50RSV

REFRIGERATOR, DOUBLE DOOR,
FREE STANDING, RIGHT HAND HINGE,
SILVER, 50'S RETRO STYLE



FAB50RPB

REFRIGERATOR, DOUBLE DOOR,
FREE STANDING, RIGHT HAND HINGE,
PASTEL BLUE, 50'S RETRO STYLE



FAB50RPG

REFRIGERATOR, DOUBLE DOOR,
FREE STANDING, RIGHT HAND HINGE,
PASTEL GREEN, 50'S RETRO STYLE



FAB50RRD

REFRIGERATOR, DOUBLE DOOR,
FREE STANDING, RIGHT HAND HINGE,
RED, 50'S RETRO STYLE



FAB50RCRB

REFRIGERATOR, DOUBLE DOOR,
FREE STANDING, RIGHT HAND HINGE,
CREAM AND BRASS FINISHING, 50'S RETRO STYLE



Available soon

FAB32RPN1

BOTTOM MOUNT REFRIGERATOR-FREEZER,
FREE STANDING, RIGHT HAND HINGE,
CREAM, 50'S RETRO STYLE



PLUS:

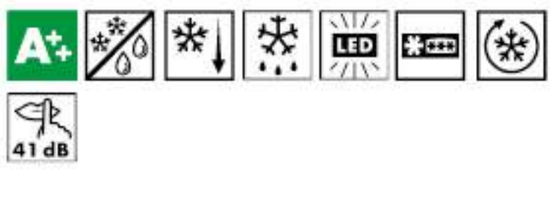

REFRIGERATOR:
Fan assisted refrigerator, no frost freezer
Storage volume fresh food compartment: 228 lt (8.05 cubic feet)
Interior light
3 adjustable glass shelves
Glass shelf to cover fruit and vegetable container
Bottle shelf
1 fruit and vegetables drawer

INNERDOOR FRIDGE:
2 adjustable door shelves with wire support
1 door shelf with transparent cover
1 bottle shelf with metal wire

FREEZER:
Storage volume frozen food compartment: 76 lt (2.68 cubic feet)
2 drawers
Fast freezing compartment
1 compartment with pull-down flap
Fast freezing button
Annual energy consumption: 229 KWh
Electrical connection rating: 100 W
Climatic class: SN, T
Freezing capacity: 10 Kg/24h
Thaw time: 18 hrs

Voltage: 220-240 V
Current: 10 Amp
Frequency: 50 Hz

Accessories: Egg holder

Available soon

FAB32RNEN1

BOTTOM MOUNT REFRIGERATOR-FREEZER,
FREE STANDING, RIGHT HAND HINGE,
BLACK, 50'S RETRO STYLE



คุณสมบัติพิเศษ :

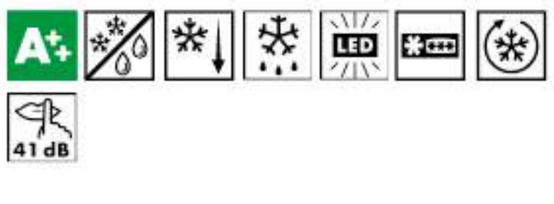

ช่องแช่เย็น :
ความจุสุทธิ 228 ลิตร (8.05 คิวบิกฟุต)
มีไฟส่องสว่างภายใน
ชั้นกระจกชนิดปรับระดับได้ 3 ชั้น
ลิ้นชักสำหรับเก็บผักและผลไม้ พร้อมชั้นกระจกด้านบน
ชั้นวางขวดน้ำ 1 ชั้น
ประตูภายในตู้เย็น
ชั้นวางของแบบใสพร้อมที่กั้นโลหะชนิดปรับระดับได้ 2 ชั้น
ชั้นวางของพร้อมฝาปิดแบบใสที่ประตู 1 ชั้น
ตะแกรงโครเมี่ยมสำหรับวางขวดไวน์ 1 ชั้น

ช่องแช่แข็ง :
ความจุสุทธิ 76 ลิตร (2.68 คิวบิกฟุต)
ลิ้นชักสำหรับแช่อาหาร 2 ชั้น
มีถาดสำหรับทำน้ำแข็งแบบบิดเพื่อนำน้ำแข็งออกจากถาด
มีระบบทำความเย็นอย่างรวดเร็ว

ความสิ้นเปลืองพลังงานไฟฟ้า : 229 กิโลวัตต์ต่อปี
อัตตราการกินไฟสูงสุด 100 วัตต์
คอมเพสเซอร์ชนิด Climatic class : SN,T
ปริมาณการแช่แข็ง : 10 กิโลกรัม/24 ชั่วโมง
ความสามารถละลายน้ำแข็งภายใน 18 ชั่วโมง

แรงดันไฟฟ้า : 220-240 โวลต์
กระแสไฟฟ้า : 10 แอมแปร์
ความถี่ : 50 เฮิรตซ์

อุปกรณ์เสริม : ช่องใส่ไข่



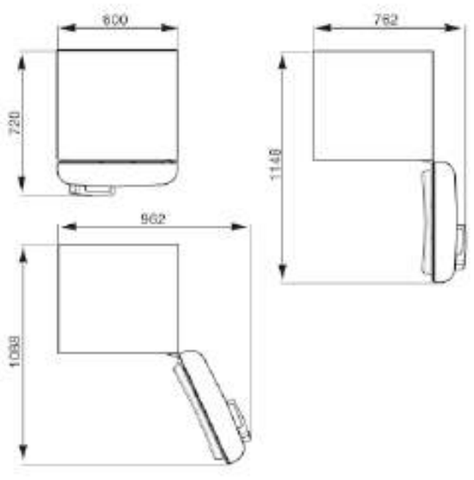

FAB32RON1

BOTTOM MOUNT REFRIGERATOR-FREEZER,
FREE STANDING, RIGHT HAND HINGE,
ORANGE, 50'S RETRO STYLE



FAB32RBN1

BOTTOM MOUNT REFRIGERATOR-FREEZER,
FREE STANDING, RIGHT HAND HINGE,
WHITE, 50'S RETRO STYLE



FAB32RVN1

BOTTOM MOUNT REFRIGERATOR-FREEZER,
FREE STANDING, RIGHT HAND HINGE,
PASTEL GREEN, 50'S RETRO STYLE



FAB32RRN1

BOTTOM MOUNT REFRIGERATOR-FREEZER,
FREE STANDING, RIGHT HAND HINGE,
RED, 50'S RETRO STYLE



FAB32RAZN1

BOTTOM MOUNT REFRIGERATOR-FREEZER,
FREE STANDING, RIGHT HAND HINGE,
PASTEL BLUE, 50'S RETRO STYLE



FAB32RVEN1

BOTTOM MOUNT REFRIGERATOR-FREEZER,
FREE STANDING, RIGHT HAND HINGE,
LIME GREEN, 50'S RETRO STYLE



FAB32RXN1

BOTTOM MOUNT REFRIGERATOR-FREEZER,
FREE STANDING, RIGHT HAND HINGE,
METAL GREY, 50'S RETRO STYLE



FAB32RRON1

BOTTOM MOUNT REFRIGERATOR-FREEZER,
FREE STANDING, RIGHT HAND HINGE,
PINK, 50'S RETRO STYLE



FAB32RBLN1

BOTTOM MOUNT REFRIGERATOR-FREEZER,
FREE STANDING, RIGHT HAND HINGE,
BLUE, 50'S RETRO STYLE



Available soon


SMEG

FAB30RP1

DOUBLE DOOR REFRIGERATOR-FREEZER, CREAM,
FREE STANDING, 50'S RETRO STYLE



PLUS:

REFRIGERATOR:
Gross Capacity: 295 lt (10.4 cubic feet)
Storage volume fresh food compartment: 229 lt
Fan assisted cooling
Interior light
3 adjustable glass shelves
Glass shelf to cover fruit and vegetable container
Bottle shelf
1 fruit and vegetables drawer

INNERDOOR:
2 adjustable door shelves with wire support
1 door shelf with transparent cover
1 bottle shelf with metal wire

FREEZER:
Storage frozen food compartment: 64 lt (2.26 cubic feet)
Fast freezing button

Annual energy consumption: 212 KWh
Electrical connection rating: 100 W
Climatic class: SN, T
Noise level: 41 dB(A)
Freezing capacity: 3 kg/24h
Temperature rising time: 15 h

Voltage: 220-240 V
Current: 10 Amp
Frequency: 50 Hz

Accessories: Egg holder, Ice box

FAB30RNE1

DOUBLE DOOR REFRIGERATOR-FREEZER, BLACK,
FREE STANDING, 50'S RETRO STYLE



คุณสมบัติพิเศษ :

ช่องแช่เย็น :
ความจุรวม 295 ลิตร (10.4 คิวบิกฟุต)
ช่องแช่เย็นความจุสุทธิ 229 ลิตร
ชั้นกระจกชนิดปรับระดับได้ 3 ชั้น
มีพัดลมช่วยกระจายความเย็นทั่วถึง
มีไฟส่องสว่างภายใน
ลิ้นชักสำหรับเก็บผักและผลไม้พร้อมฝากระจกปิดด้านบน
ชั้นวางขวดน้ำ 1 ชั้น
ลิ้นชักสำหรับเก็บผัก และผลไม้ 1 ชั้น

ประตูภายในตู้เย็น
ชั้นวางของที่ประตูพร้อมที่กั้นโลหะ
ชั้นวางของพร้อมฝาปิดแบบใสที่ประตู 1 ชั้น
ตะแกรงโครเมี่ยมสำหรับวางขวดไวน์ 1 ชั้น

ช่องแช่แข็ง :
ช่องแช่แข็งความจุสุทธิ 64 ลิตร (2.26 คิวบิกฟุต)
มีปุ่มเร่งความเย็นอย่างรวดเร็ว
ความสิ้นเปลืองพลังงานไฟฟ้า : 212 กิโลวัตต์ต่อปี
อัตราการกินไฟสูงสุด 100 วัตต์
คอมเพสเซอร์ชนิด Climatic class : SN, T
ระดับเสียงดังขณะทำงาน : 41 เดซิเบล
ปริมาณการแช่แข็ง : 3 กิโลกรัมต่อ 24 ชั่วโมง
ระยะเวลาการทำความเย็นเมื่อเริ่มใช้งาน : 15 ชม.

แรงดันไฟฟ้า : 220-240 โวลต์
กระแสไฟฟ้า : 10 แอมแปร์
ความถี่ : 50 เฮิรตซ์

อุปกรณ์มาตรฐาน
ถาดน้ำแข็ง 1 ชิ้น
ถาดวางไข่ 1 ชิ้น

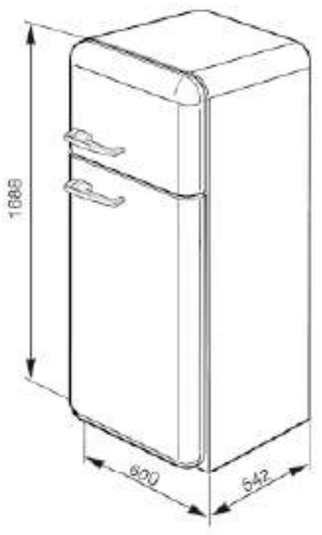

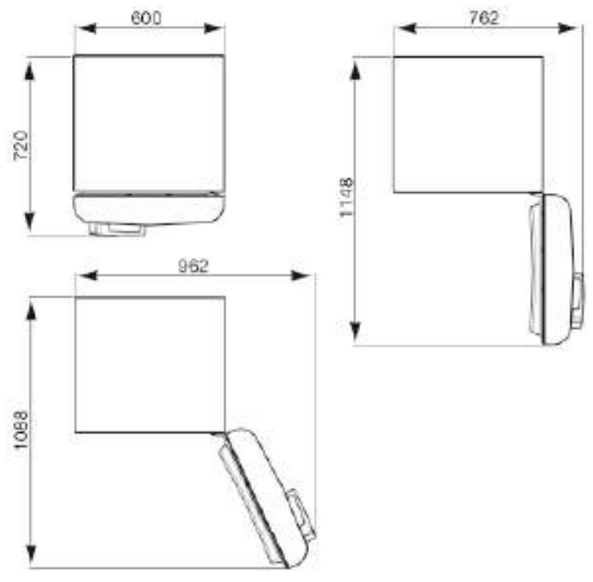

FAB30RO1

DOUBLE DOOR
REFRIGERATOR-FREEZER, ORANGE,
FREE STANDING, 50'S RETRO STYLE



FAB30RR1

DOUBLE DOOR
REFRIGERATOR-FREEZER, RED,
FREE STANDING, 50'S RETRO STYLE



FAB30RX1

DOUBLE DOOR
REFRIGERATOR-FREEZER, SILVER,
FREE STANDING, 50'S RETRO STYLE



FAB30RB1

DOUBLE DOOR
REFRIGERATOR-FREEZER, WHITE,
FREE STANDING, 50'S RETRO STYLE



FAB30RZ1

DOUBLE DOOR
REFRIGERATOR-FREEZER, PASTEL BLUE,
FREE STANDING, 50'S RETRO STYLE



FAB30RRO1

DOUBLE DOOR
REFRIGERATOR-FREEZER, PINK,
FREE STANDING, 50'S RETRO STYLE



FAB30RV1

DOUBLE DOOR
REFRIGERATOR-FREEZER, PASTEL GREEN,
FREE STANDING, 50'S RETRO STYLE



FAB30RVE1

DOUBLE DOOR
REFRIGERATOR-FREEZER, LIME GREEN,
FREE STANDING, 50'S RETRO STYLE



FAB30RBL1

DOUBLE DOOR
REFRIGERATOR-FREEZER, BLUE,
FREE STANDING, 50'S RETRO STYLE



FAB28RDG

SINGLE DOOR REFRIGERATOR,
FREE STANDING, GOLD, LOGO MADE
WITH SWAROVSKI ELEMENTS, 50'S RETRO STYLE



FAB28RCG1

SINGLE DOOR REFRIGERATOR,
FREE STANDING
CHOCOLATE, 50'S RETRO STYLE



FAB28RDIT3

SINGLE DOOR REFRIGERATOR,
FREE STANDING ITALIAN FLAG
50'S RETRO STYLE



PLUS:

REFRIGERATOR:
Gross Capacity: 281 lt (9.93 cubic feet)
Storage volume fresh food compartment: 223 liters
Multiflow
LED light in fridge
2 adjustable glass shelves
2 fruit and vegetables drawer

INNERDOOR FRIDGE:
2 adjustable door shelves
1 door shelves with transparent cover
1 bottle shelves

FREEZER:
Storage volume frozen food compartment:
26 lt (0.92 cubic feet)

Annual energy consumption: 180 KWh
Electrical connection rating: 90 W
Climatic class: SN, T
Freezing capacity: 2 Kg/24h
Thaw time: 12 hrs

Voltage: 220-240 V
Current: 0.75 Amp
Frequency: 50/60 Hz

คุณสมบัติพิเศษ :

ช่องแช่เย็น :
ความจุรวม : 281 ลิตร (9.93 คิวบิกฟุต)
ช่องแช่เย็นความจุสุทธิ : 223 ลิตร
ระบบกระจายความเย็นแบบ Multiflow ช่วยให้เย็นอย่างทั่วถึง
มีไฟส่องสว่างภายใน LED แบบทางยาว
ชั้นกระจกชนิดปรับระดับได้ 2 ชั้น
ลิ้นชักสำหรับเก็บผักและผลไม้ 2 ชั้น

ประตูภายในตู้เย็น :
ชั้นวางของชนิดปรับระดับได้ 2 ชั้น
ชั้นวางของพร้อมฝาปิดแบบใสที่ประตู 1 ชั้น
ชั้นวางขวดน้ำ 1 ชั้น

ช่องแช่แข็ง :
ความจุสุทธิ : 26 ลิตร (0.92 คิวบิกฟุต)

ความสิ้นเปลืองพลังงานไฟฟ้า : 180 กิโลวัตต์ต่อปี
อัตราการกินไฟสูงสุด : 90 วัตต์
คอมเพสเซอร์ชนิด Climatic class : SN, T
ปริมาณการแช่แข็ง : 2 กิโลกรัม/ 24 ชั่วโมง
ความสามารถละลายน้ำแข็งภายใน 12 ชั่วโมง

แรงดันไฟฟ้า : 220-240 โวลต์
กระแสไฟฟ้า : 0.75 แอมแปร์
ความถี่ : 50/60 เฮิรตซ์

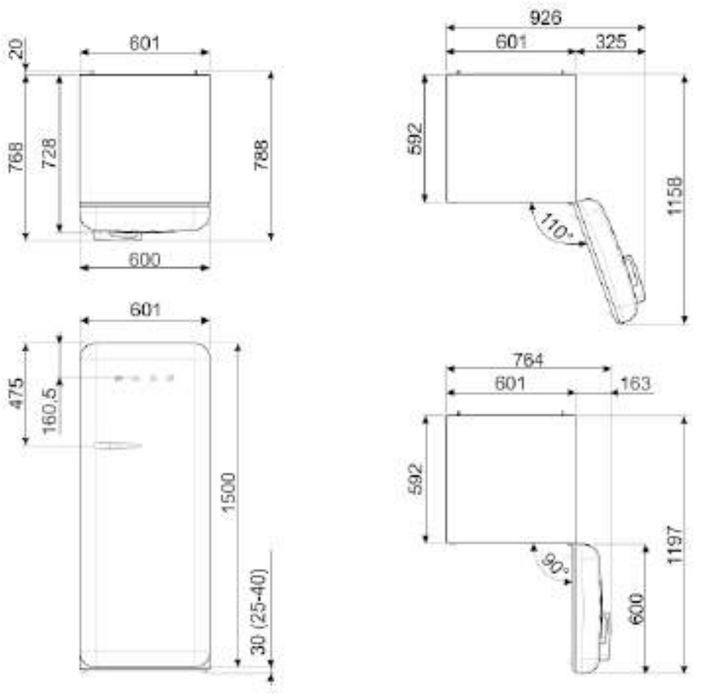



FAB28RDMC

FAB28RDUJ3

SINGLE DOOR REFRIGERATOR, FREE STANDING,
UNION JACK, 50'S RETRO STYLE



FAB28RDCS3

SINGLE DOOR REFRIGERATOR, FREE STANDING,
STRIPE, 50'S RETRO STYLE





FAB28RBL3
BLACK



FAB28RYW3
YELLOW



FAB28RRD3
RED



FAB28RLI3
LIME GREEN



FAB28RCR3
CREAM



FAB28RWH3
WHITE



FAB28RPB3
PASTEL BLUE



FAB28RPK3
PINK



FAB28RSV3
SILVER



FAB28ROR3
ORANGE



FAB28RBE3
BLUE



FAB28RPG3
PASTEL GREEN


SMEG

FAB10RP

SINGLE DOOR REFRIGERATOR,
CREAM, 50'S RETRO STYLE



FAB10RB

SINGLE DOOR REFRIGERATOR,
WHITE, 50'S RETRO STYLE



FAB10RUJ

SINGLE DOOR REFRIGERATOR,
UNION JACK, 50'S RETRO STYLE



FAB10RO

SINGLE DOOR REFRIGERATOR,
ORANGE, 50'S RETRO STYLE



FAB10RR

SINGLE DOOR REFRIGERATOR,
RED, 50'S RETRO STYLE



FAB10RNE

SINGLE DOOR REFRIGERATOR,
BLACK, 50'S RETRO STYLE



PLUS:

REFRIGERATOR:
Gross Capacity: 120 lt (4.24 cubic feet)
Storage volume fresh food compartment: 101 lt
LED light in fridge
2 adjustable glass shelves
Glass shelf to cover fruit and vegetable container

INNERDOOR FRIDGE:
1 adjustable door shelve
1 door shelves with transparent cover
1 bottle shelve

FREEZER:
Storage volume frozen food compartment: 13 lt (0.46 cubic feet)
Accessories internal compartment: Ice tray

Annual energy consumption: 169 KWh
Electrical connection rating: 50 W
Climatic class: SN,
Freezing capacity: 2 Kg/h
Thaw time: 10 hrs

Voltage: 220-240 V
Current: 0.22 Amp
Frequency: 50 Hz

Accessories: Bottle holder

คุณสมบัติพิเศษ :

ช่องแช่เย็น :
ความจุรวม : 120 ลิตร (4.24 คิวบิกฟุต)
ช่องแช่เย็นความจุสุทธิ : 101 ลิตร
มีไฟส่องสว่างภายในแบบ LED
ชั้นกระจกชนิดปรับระดับได้ 2 ชั้น
ลิ้นชักสำหรับเก็บผักและผลไม้พร้อมฝากระจกด้านบน

ประตูภายในตู้เย็น :
ชั้นวางของชนิดปรับระดับได้ 1 ชั้น
ชั้นวางของพร้อมฝาปิดแบบใสที่ประตู 1 ชั้น
ชั้นวางขวดน้ำ 1 ชั้น

ช่องแช่แข็ง :
ความจุสุทธิ : 13 ลิตร (0.46 คิวบิกฟุต)
ถาดน้ำแข็ง 1 ชิ้น

ความสิ้นเปลืองพลังงานไฟฟ้า : 169 กิโลวัตต์ต่อปี
อัตราการกินไฟสูงสุด : 50 วัตต์
คอมเพสเซอร์ชนิด Climatic class : SN
ปริมาณการแช่แข็ง : 2 กิโลกรัม/ 24 ชั่วโมง
ความสามารถละลายน้ำแข็งภายใน 10 ชั่วโมง

แรงดันไฟฟ้า : 220-240 โวลต์
กระแสไฟฟ้า : 0.22 แอมแปร์
ความถี่ : 50 เฮิร์ตซ์

อุปกรณ์มาตรฐาน : ตะแกรงยึดขวดกันลื่น

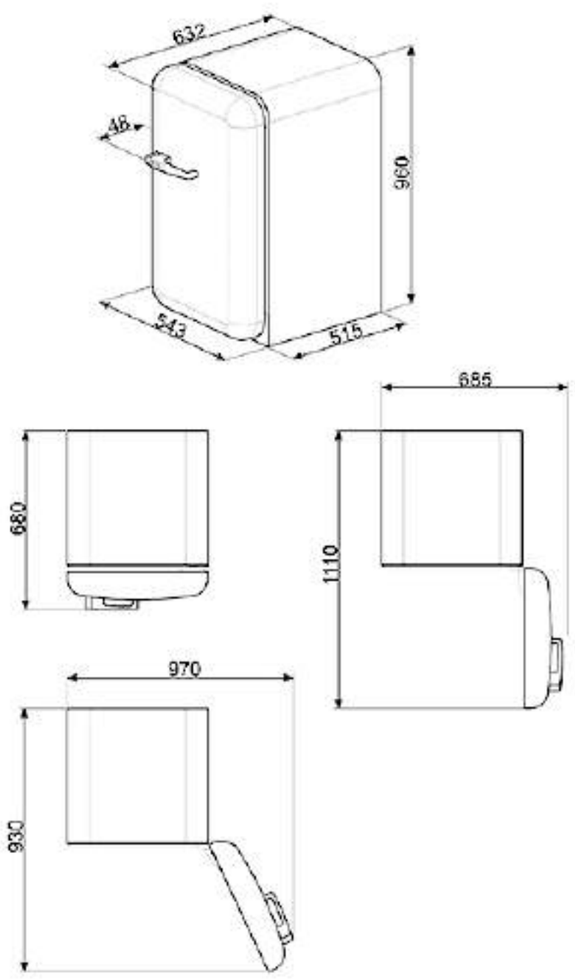


6
8
4
7
3
SMEG

RF396RSIX

BOTTOM MOUNT REFRIGERATOR-FREEZER,
STAINLESS STEEL, FREE STANDING



PLUS :



REFRIGERATOR:
Gross Capacity: 580 lt (20.5 cubicfeet)
Storage volume fresh food compartment: 396 lt (13.99 cubic feet)
Multiflow
LED light in fridge
Extra-fresh zone
3 adjustable glass shelves
Glass shelf to cover fruit and vegetable container
1 fruit and vegetables drawer

INNERDOOR FRIDGE:
2 adjustable door shelves
1 bottle shelf with wire support

FREEZER:
Storage volume frozen food compartment: 104 lt (3.67 cubic feet)
LED light inside
2 drawers
Multizone

Annual energy consumption: 382 KWh
Electrical connection rating: 367 W
Climatic class: SN, T
Freezing capacity: 18 Kg/24h
Thaw time: 15 hrs

Voltage: 220-240 V
Current: 16 Amp
Frequency: 50 Hz

Optional extras:
REFLK6090: Grille and plinth kit for combining wine cellar WF366 + Refrigerator RF396
REFLKA1: Joint kit for combining wine cellar WF366 + Refrigerator RF396

คุณสมบัติพิเศษ :



ช่องแช่เย็น :
ความจุรวม: 580 ลิตร (20.5 คิวบิกฟุต)
ช่องแช่เย็นความจุสุทธิ : 396 ลิตร (13.99 คิวบิกฟุต)
ระบบกระจายความเย็นแบบ Multiflow ช่วยให้เย็นอย่างทั่วถึง
มีไฟส่องสว่างภายในแบบ LED
ช่องแช่เย็น Extra-fresh ช่วยให้คงความสดไว้นาน
ชั้นกระจกชนิดปรับระดับได้ 3 ชั้น
ลิ้นชักสำหรับเก็บผักและผลไม้พร้อมฝากระจกด้านบน
ลิ้นชักสำหรับเก็บผักและผลไม้ 1 ชั้น

ประตูภายในตู้เย็น
ชั้นวางของชนิดปรับระดับได้ 2 ชั้น
ชั้นวางขวดน้ำพร้อมที่กั้นโลหะ 1 ชั้น

ช่องแช่แข็ง :
ความจุสุทธิ : 104 ลิตร (3.67 คิวบิกฟุต)
ระบบไฟ LED ส่องสว่างภายในช่องแช่แข็ง
ลิ้นชักสำหรับแช่งแข็ง 2 ชั้น
สามารถปรับการใช้งานให้เป็นระบบแช่เย็นและปรับอุณหภูมิเป็น 0 องศาได้

ความสิ้นเปลืองพลังงานไฟฟ้า : 382 กิโลวัตต์ต่อปี
อัตราการกินไฟสูงสุด : 367 วัตต์
คอมเพสเซอร์ชนิด Climatic class : SN, T
ปริมาณการแช่แข็ง : 18 กิโลกรัม/24 ชั่วโมง
ความสามารถละลายน้ำแข็งภายใน 15 ชั่วโมง

แรงดันไฟฟ้า : 220-240 โวลต์
กระแสไฟฟ้า : 16 แอมแปร์
ความถี่ : 50 เฮิรตซ์

อุปกรณ์เสริม :
REFLK6090 : ตะแกรงสเตนเลส สตีล สำหรับระบายอากาศด้านบน เมื่อติดตั้งคู่กับตู้แช่ไวน์รุ่น WF366
REFLKA1 : อุปกรณ์ต่อเชื่อมเมื่อติดตั้งคู่กับ ตู้แช่ไวน์รุ่น WF366 กับตู้เย็น รุ่น RF396

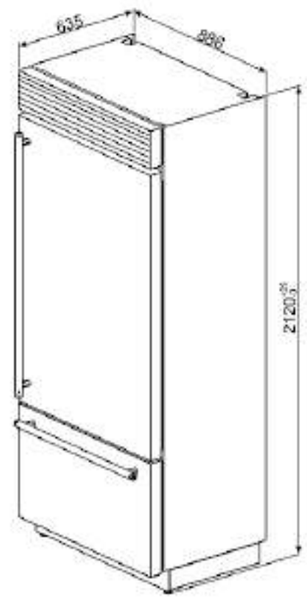

WF366LDX + RF396RSIX

RI96RSI

BOTTOM MOUNT REFRIGERATOR-FREEZER,
BUILT-IN, SILVER



PLUS:



REFRIGERATOR:
Gross Capacity: 580 lt (20.5 cubicfeet)
Storage volume fresh food compartment: 396 lt (13.99 cubic feet)
Multiflow
LED light in fridge
Extra-fresh zone
3 adjustable glass shelves
Glass shelf to cover fruit and vegetable container
1 fruit and vegetables drawer

INNERDOOR FRIDGE:
2 adjustable door shelves
1 bottle shelve with wire support

FREEZER:
Storage volume frozen food compartment: 104 lt (3.67 cubic feet)
LED light inside
2 drawers
Multizone

Annual energy consumption: 382 KWh
Electrical connection rating: 240 W
Climatic class: SN, T
Freezing capacity: 18 Kg/24h
Thaw time: 15 hrs

Voltage: 220-240 V
Current: 16 Amp
Frequency: 50 Hz

Optional extras:
REFLKA1: Joint kit for combining wine cellar WI66 +
Refrigerator RI96

คุณสมบัติพิเศษ :



ช่องแช่เย็น :
ความจุรวม: 580 ลิตร (20.5 คิวบิกฟุต)
ช่องแช่เย็นความจุสุทธิ : 396 ลิตร (13.99 คิวบิกฟุต)
ระบบกระจายความเย็นแบบ Multiflow ช่วยให้เย็นอย่างทั่วถึง
มีไฟส่องสว่างภายในแบบ LED
ช่องแช่เย็น Extra-fresh ช่วยให้คงความสดไว้นาน
ชั้นกระจกชนิดปรับระดับได้ 3 ชั้น
ลิ้นชักสำหรับเก็บผักและผลไม้พร้อมฝากระจกด้านบน
ลิ้นชักสำหรับเก็บผักและผลไม้ 1 ชั้น

ประตูภายในตู้เย็น :
ชั้นวางของชนิดปรับระดับได้ 2 ชั้น
ชั้นวางขวดน้ำพร้อมที่กั้นโลหะ 1 ชั้น

ช่องแช่แข็ง :
ความจุสุทธิ : 104 ลิตร (3.67 คิวบิกฟุต)
ระบบไฟ LED ส่องสว่างภายในช่องแช่แข็ง
ลิ้นชักสำหรับแช่งแข็ง 2 ชั้น
สามารถปรับการใช้งานให้เป็นระบบแช่เย็นและปรับอุณหภูมิเป็น 0 องศาได้

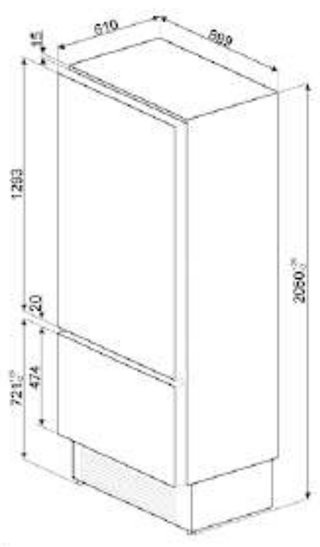

ความสิ้นเปลืองพลังงานไฟฟ้า : 382 กิโลวัตต์ต่อปี
อัตราการกินไฟสูงสุด : 240 วัตต์
คอมเพสเซอร์ชนิด Climatic class : SN, T
ปริมาณการแช่แข็ง : 18 กิโลกรัม/ 24 ชั่วโมง
ความสามารถละลายน้ำแข็งภายใน 15 ชั่วโมง

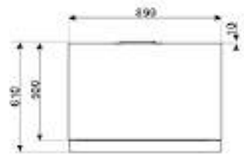

แรงดันไฟฟ้า : 220-240 โวลต์
กระแสไฟฟ้า : 16 แอมแปร์
ความถี่ : 50 เฮิรตซ์

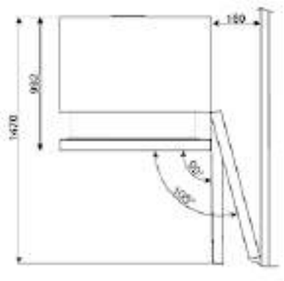

อุปกรณ์เสริม :
REFLKA1 : อุปกรณ์ต่อเชื่อมเมื่อติดตั้งกับตู้เย็น รุ่น RI96 ตู้แช่ไวน์รุ่น WI66



W166LS + R196RSI

FBS600S

SIDE BY SIDE REFRIGERATOR AND FREEZER,
HOME BAR, ST/STEEL DOOR



Gross capacity: 608 litres (21.48 cubic feet)
New cooling system for improved performance
Steel rod handle
Finger print free
Fast multi cool flow
LED display and electronic control
Touch control panel
Ice and water dispenser
Home bar
Door open acoustic alarm
Easy to access water filter (water filter included)

REFRIGERATOR:
Net capacity: 359 litres (12.69 cubic feet)
Fast cooling switch
Magic cool zone with independent temperature setting between -3°C and 5°C for fresher food
5 balconies (1 dairy compartment)
3 drawers
3 glass shelves
LED lighting

FREEZER:
Net capacity: 179 litres (6.33 cubic feet)

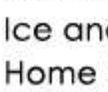

Star rating
Fast freeze switch
2 glass shelves
2 drawers
4 balconies

Voltage: 220V
Frequency: 50Hz

ความจุรวม 608 ลิตร (21.48 คิวบิกฟุต)
ประสิทธิภาพที่ดีเยี่ยม พร้อมระบบทำความเย็นใหม่
ราวจับทำจากสเตนเลส สตีลยาวตลอดบาน
ผิวสเตนเลส สตีลแบบไร้รอยนิ้วมือ
ระบบกระจายความเย็นชนิดเย็นเร็วหลายทิศทาง (Fast multi cool flow)
แผงควบคุมระบบสัมผัส และจอแสดงผล LED
มีช่องกดน้ำเย็นและน้ำแข็งก้อนที่บานประตูช่องแช่แข็ง
มีฟิลเตอร์กรองน้ำชนิดแยกต่างหาก เพื่อความสะดวกในการติดตั้ง
มีช่อง Home Bar สำหรับหยิบอาหารหรือเครื่องดื่มที่หยิบบ่อย เพื่อความสะดวก
ระบบเสียงเตือนเมื่อเปิดประตูทิ้งไว้
มีระบบละลายน้ำแข็งแบบ No frost

ช่องแช่เย็น :
ความจุสุทธิ 359 ลิตร (12.69 คิวบิกฟุต)
ปุ่มปรับความเย็นเร็ว
มีช่องอาหาร Magic cool ควบคุมด้วยระบบอิเล็กทรอนิกส์
ที่สามารถปรับระดับอุณหภูมิได้ตั้งแต่ -3°C - 5°C เหมาะสำหรับอาหารสด
ชั้นวางของแบบโปร่งชนิดปรับระดับได้ 5 ชั้น
ลิ้นชักสำหรับเก็บอาหาร 3 ชิ้น
ชั้นกระจกชนิดปรับระดับได้ 3 ชั้น
ไฟส่องสว่างภายในแบบ LED

ช่องแช่แข็ง :
ความจุสุทธิ 179 ลิตร (6.33 คิวบิกฟุต)



ช่องแช่แข็งชนิดเย็นจัดระดับ 4 ดาว
ปุ่มปรับความเย็นแบบเร่งด่วน
ชั้นกระจกชนิดปรับระดับได้ 2 ชั้น
ลิ้นชักสำหรับเก็บอาหาร 2 ชิ้น
ชั้นวางของแบบโปร่งชนิดปรับระดับได้ 4 ชั้น

แรงดันไฟฟ้า: 220 โวลต์
ความถี่: 50 เฮิรตซ์

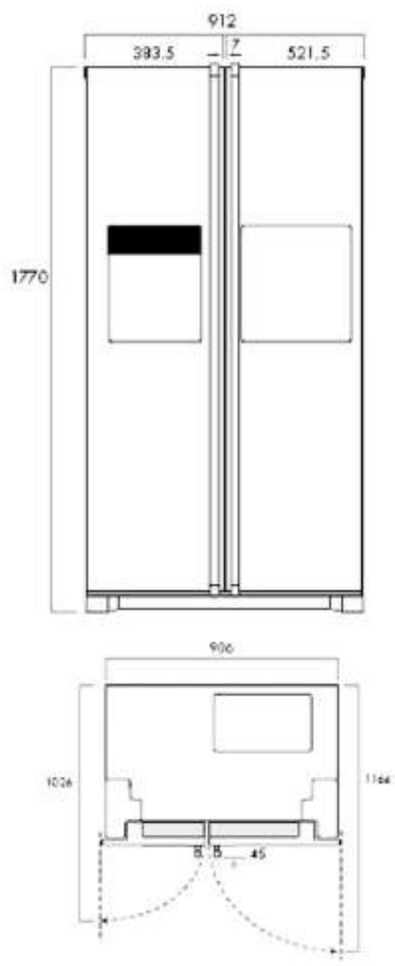

FBW600S

SIDE BY SIDE REFRIGERATOR AND FREEZER,
ST/STEEL DOOR



Gross capacity: 608 litres (21.48 cubic feet)
New cooling system for improved performance
Fast multi cool flow
Finger print free
Steel rod handle
LED display and electronic control
Touch control panel
Ice and water dispenser
Door open acoustic alarm
Easy to access water filter (water filter included)
No frost

REFRIGERATOR:
Net capacity: 359 litres (12.69 cubic feet)
Fast cooling switch
Magic cool zone with independent temperature setting between -3°C and 5°C for fresher food
5 balconies
3 drawers
3 glass shelves
LED lighting

FREEZER:
Net capacity: 179 litres (6.33 cubic feet)

Star rating
Fast freeze switch
2 glass shelves
2 drawers
4 balconies

Voltage: 220V
Frequency: 50Hz

ความจุรวม 608 ลิตร (21.48 คิวบิกฟุต)
ประสิทธิภาพที่ดีเยี่ยม พร้อมระบบทำความเย็นใหม่
ระบบกระจายความเย็นชนิดเย็นเร็วหลายทิศทาง (Fast multi cool flow)
ผิวสเตนเลส สตีลแบบไร้รอยนิ้วมือ
ราวจับทำจากสเตนเลส สตีล ยาวตลอดบาน
ประสิทธิภาพที่ดีเยี่ยม พร้อมระบบทำความเย็นใหม่
แผงควบคุมระบบสัมผัส และจอแสดงผล LED
ระบบควบคุมแบบสัมผัส
มีช่องกดน้ำเย็น น้ำแข็งก้อน ที่บานประตูช่องแช่แข็ง
มีฟิลเตอร์กรองน้ำ ชนิดแยกต่างหาก เพื่อความสะดวกในการติดตั้ง
ระบบเสียงเตือนเมื่อเปิดประตูทิ้งไว้
มีระบบละลายน้ำแข็งแบบ No frost
ระบบกระจายความเย็นชนิดเย็นเร็วหลายทิศทาง

ช่องแช่เย็น :
ความจุ 359 ลิตร (12.69 คิวบิกฟุต)
ปุ่มปรับความเย็นเร็ว
มีช่องอาหาร Magic cool ควบคุมด้วยระบบอิเล็กทรอนิกส์
ที่สามารถปรับเลือกอุณหภูมิ -3°C ถึง 5°C สำหรับอาหารสด
ชั้นวางของแบบโปร่งชนิดปรับระดับได้ 5 ชั้น
ลิ้นชักสำหรับเก็บอาหาร 3 ชิ้น
ชั้นกระจกชนิดปรับระดับได้ 3 ชั้น
ไฟส่องสว่างภายในแบบ LED

ช่องแช่แข็ง :
ความจุ 179 ลิตร

ช่องแช่แข็งชนิดเย็นจัดระดับ 4 ดาว
ปุ่มปรับความเย็นเร็ว
ชั้นกระจกชนิดปรับระดับได้ 2 ชั้น
ลิ้นชักสำหรับเก็บอาหาร 2 ชิ้น
ชั้นวางของแบบโปร่งชนิดปรับระดับได้ 4 ชั้น

แรงดันไฟฟ้า: 220 โวลต์
ความถี่: 50 เฮิรตซ์

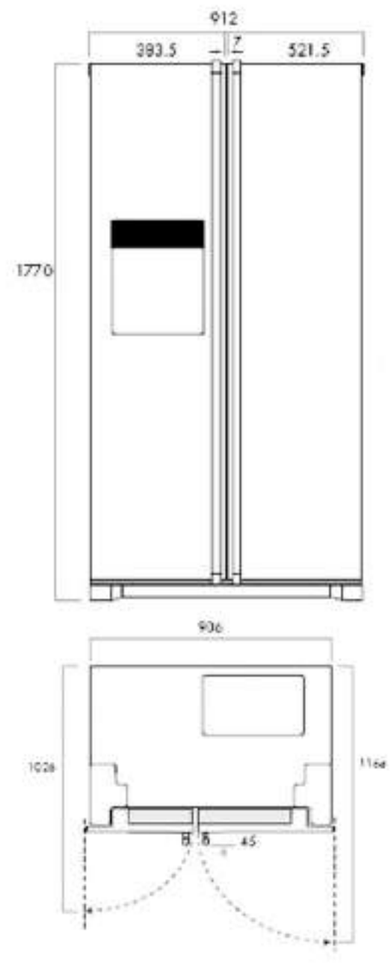

C7176DNPHSG

BOTTOM MOUNT REFRIGERATOR-FREEZER,
BUILT-IN, WHITE, FIX DOOR



REFRIGERATOR:
Gross Capacity: 265 lt (9.36 Cubicfeet)
Storage volume fresh food compartment: 186 lt (6.57 Cubic feet)
Touch control panel
LED light in fridge
3 adjustable glass shelves
Glass shelf to cover fruit and vegetable container
2 fruit and vegetables drawer

INNERDOOR FRIDGE:
2 adjustable door shelves
1 door shelves with transparent cover

FREEZER:
Storage volume frozen food compartment: 61 lt (2.18 Cubic feet)
LED light inside
3 drawers
2 pad gel
Electrical connection rating: 140 W
Climatic class: SN, N, ST, T
Freezing capacity: 10 Kg/24h
Thaw time: 23 hrs

Voltage: 230-240 V
Current: 1.1 Amp
Frequency: 50 Hz

Accessories: Egg holder

ช่องแช่เย็น :
ความจุรวม: 265 ลิตร (9.36 คิวบิกฟุต)
ช่องแช่เย็นความจุสุทธิ : 186 ลิตร (6.57 คิวบิกฟุต)
แผงควบคุมระบบสัมผัส
มีไฟส่องสว่างภายในแบบ LED
ชั้นกระจกชนิดปรับระดับได้ 3 ชั้น
ลิ้นชักสำหรับเก็บผักและผลไม้พร้อมฝากระจกด้านบน
ลิ้นชักสำหรับเก็บผักและผลไม้ 2 ชั้น

ประตูภายในตู้เย็น :
ชั้นวางของชนิดปรับระดับได้ 2 ชั้น
ชั้นวางของพร้อมฝาปิดแบบใส 1 ชิ้น

ช่องแช่แข็ง :
ความจุสุทธิ : 61 ลิตร (2.18 คิวบิกฟุต)
ระบบไฟ LED ส่องสว่างภายในช่องแช่แข็ง
ลิ้นชักสำหรับแช่งแข็ง 3 ชั้น
มี pad gel ช่วยรักษาอุณหภูมิ 2 ชิ้น
อัตราการกินไฟสูงสุด : 140 วัตต์
คอมเพรสเซอร์ชนิด Climatic class : SN, N, ST, T
ปริมาณการแช่แข็ง : 10 กิโลกรัม/ 24 ชั่วโมง
ความสามารถละลายน้ำแข็งภายใน 23 ชั่วโมง

แรงดันไฟฟ้า : 230-240 โวลต์
กระแสไฟฟ้า : 1.1 แอมแปร์
ความถี่ : 50 เฮิรตซ์

อุปกรณ์มาตรฐาน : ถาดวางไข่ 1 ชิ้น

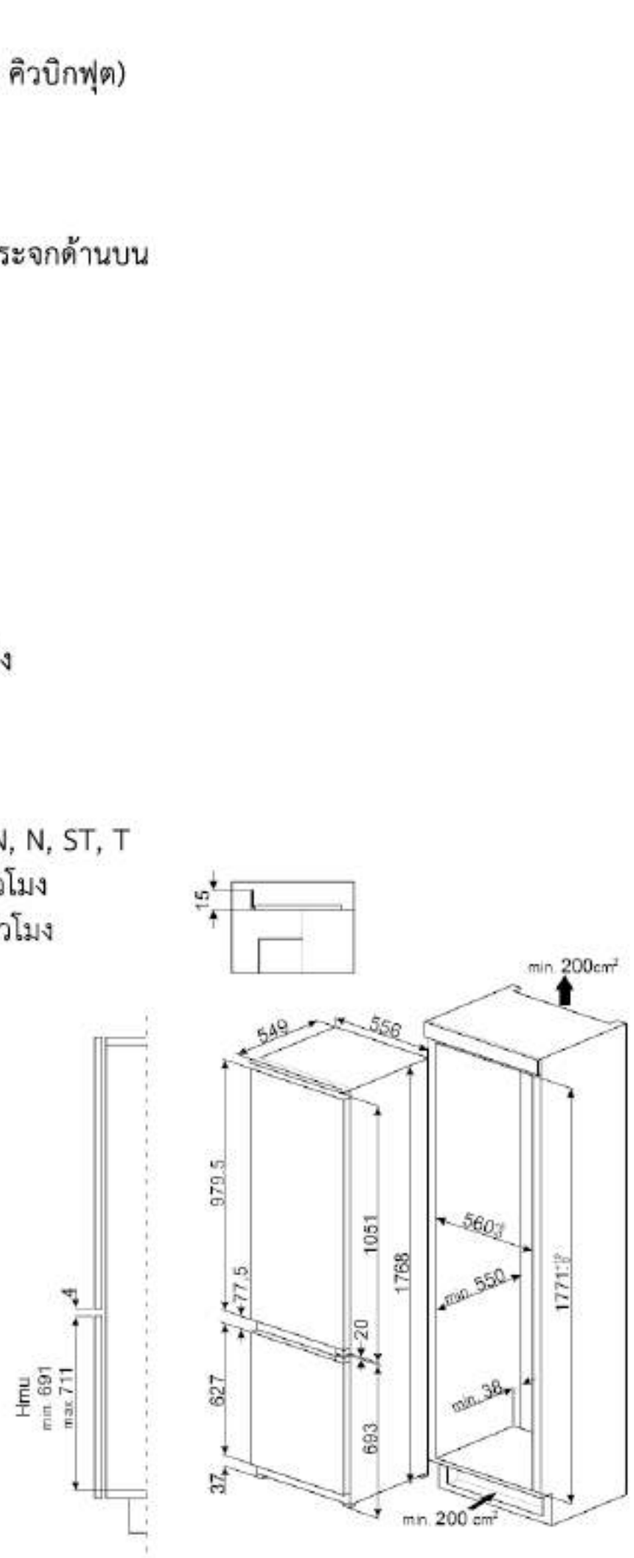

WINE COOLER



Smeg wine coolers add to your house the charm of a real wine cellar, keeping different bottles at optimal temperature, ready for your guests.

ตู้แช่ไวน์จากสเมก เพิ่มความหรูหราสร้างความงามให้กับบ้าน ออกแบบให้สามารถวางขวดไวน์ได้หลายขนาด ปรับอุณหภูมิได้เหมาะสมตามประเภทของไวน์ เติมความรื่นรมย์ของชีวิตให้กับคุณและแขก

Wine culture
designed for connoisseurs

ตู้แช่ไวน์สเมกมีให้เลือกใช้หลายรูปแบบ หลายสีและหลายขนาดจึงตอบสนองได้ทุกความต้องการของคุณเหมาะสมกับทุกดีไซน์ และพื้นที่



BUILT-IN

UNDERWORKTOP
BUILT-IN

FREESTANDING

UNDERWORKTOP
FREESTANDING

TAILOR-MADE PROFESSIONAL PRESERVATION

luxury cooling

นอกจากตู้เย็นพรีเมี่ยมของสเมกแล้ว ยังมีตู้แช่ไวน์ขวดโปรดของคุณ ชั้นวางขวดทำจากไม้ธรรมชาติที่ออกแบบมาให้วางขวดไวน์ได้หลายขนาด ตั้งแต่ Classic Bordeaux blends จนถึง Magnums (1.5 L) และแบ่งพื้นที่แช่ไวน์เป็น 2 โซน



ADJUSTABLE TEMPERATURE
ปรับอุณหภูมิแยกอิสระทั้ง 2 โซน โดยสามารถปรับอุณหภูมิได้ตั้งแต่ 4°C จนถึง 18°C

PERFECT PRESERVATION
กระจกด้านหน้าเป็นกระจกชนิดกันแสงยูวี พร้อมคอมเพรสเซอร์ชนิดพิเศษ (anti-vibration compressor) ที่มีระบบลดการสั่นสะเทือน จึงสามารถเก็บรักษาไวน์ได้อย่างมีคุณภาพ เป็นเวลานาน

MAXIMUM CAPACITY
โซนแช่ด้านบนสามารถแช่ไวน์ได้ 30 ขวด และโซนด้านล่างสามารถแช่ไวน์ได้มากถึง 15 ขวด

MULTIZONE COMPARTMENT AT THE BOTTOM
ตู้ด้านล่างสามารถปรับอุณหภูมิได้ตามต้องการจึงสามารถใช้เป็นตู้เย็นหรือตู้แช่แข็งได้ตามต้องการ



ตู้แช่ไวน์ในซีรี่ส์ LUXURY COOL สามารถติดตั้งร่วมกับตู้เย็นทั้งประเภทตั้งพื้นและแบบ Built-in ได้โดยใช้อุปกรณ์พิเศษสำหรับประกอบทั้ง 2 ตู้เข้าด้วยกันได้สมบูรณ์



COLLECTION OF WINE COOLERS

Inspired by Italian wineries

ในอิตาลีไวน์ได้รับความนิยมอย่างสูงและมีการผลิตไวน์จำนวนมาก หลายชนิด จนกลายเป็นวัฒนธรรมการดื่มไวน์ การเก็บรักษาไวน์ก็มีความสำคัญที่สเมกไม่เพียงผลิตตู้แช่ไวน์ที่ดี แต่ยังบรรจงออกแบบให้มีความสง่างามถูกใจคุณอีกด้วย

EXTERNAL CONTROL PANEL

สะดวกสบายด้วยแผงควบคุมที่สามารถสั่งการได้จากกระจกด้านหน้าประตูทั้งการปรับอุณหภูมิ ควบคุมระบบระบายอากาศและไฟส่องสว่าง โดยไม่ต้องเปิดประตู

ELECTRONIC TEMPERATURE CONTROL

ระบบควบคุมอิเล็กทรอนิกส์ที่ควบคุมได้อย่างแม่นยำ ตั้งแต่ 5°C จนถึง 20°C จึงสามารถรักษาคุณภาพของไวน์ได้ดี



FAN

ตู้แช่ไวน์สเมก มีระบบระบายอากาศที่ออกแบบพิเศษให้สามารถปรับระดับความชื่นสัมพัทธ์ (HUMIDITY) ในตู้แช่ไวน์ได้

GLASS WITH UV-PROTECTION

กระจกที่ประตูด้านหน้าสามารถป้องกันแสงยูวีได้

SOMMELIER DRAWER

ลิ้นชักที่ออกแบบพิเศษสำหรับติดตั้งใต้ตู้แช่ไวน์ ภายในจัดเก็บเครื่องมือและอุปกรณ์สำหรับผู้เชี่ยวชาญเรื่องไวน์ โดยใช้ถาดที่ทำจากไม้โอ๊คแท้



CVI638RWN2

BUILT-IN WINE COOLER, BLACK , 60 CM,
DOLCE STIL NOVO , FULL GLASS



Right hinge position
Temperature alarm
Temperature value
Touch control
WIFI Connectivity
Remote control via SmegConnect App

Built-In Niche: 82-87 cm

Door opening type: With handle

Maximum storage capacity (bottles 0.75lt): 38
Anti-UV door glass
Internal light: Led
Number of removable shelves: 3
Removable shelves on telescopic guide rails
Number of fixed shelves: 2
2 Adjustable temperature zones
Electronic temperature control
Temperature range: 5-20 °C
Door open alarm
Control lock
Integrated heating element
Low vibration compressor
Adjustable feet: 2 Front + 2 Rear
Automatic Defrost
Climatic class : SN, ST
Electrical connection rating : 40 W
Voltage : 220-240 V
Current : 0.4 Amp
Frequency(Hz) : 50 Hz

Available soon

CVI338RWX2

BUILT-IN WINE COOLER , STAINLESS STEEL AND GLASS ,
60 CM, CLASSICA, GLASS WITH 2 HORIZONTAL STRIPS ,
FINGER PROOF



บานพับด้านขวา
มีเสียงเตือนเมื่ออุณหภูมิถึงที่กำหนด
สามารถตั้งค่าอุณหภูมิได้
แผงควบคุมระบบสัมผัส
สามารถเชื่อมต่อแบบไร้สาย (WIFI) ได้
สามารถควบคุมการตั้งค่าผ่านแอพพลิเคชั่น Smeg Connect

ช่องสำหรับ Built-In ขนาด : 82-87 cm.

มีราวมือจับสำหรับเปิดประตู

สามารถแช่ไวน์ได้สูงสุด: 38 ขวด (ขนาด 0.75 ลิตร)
ประตูกระจกชนิดป้องกันแสง UV
ไฟส่องสว่างภายในแบบ LED
ชั้นวางขวดไม้โอ๊คแท้ ชนิดรางเลื่อน 3 ชั้น ชนิดเลื่อนออกจนสุด
ชั้นวางขวดไม้โอ๊คแท้ ชนิดอยู่กับที่ 2 ชั้น
สามารถแยกปรับอุณหภูมิได้ 2 โซน
ควบคุมอุณหภูมิด้วยระบบอิเล็กทรอนิกส์
สามารถตั้งค่าอุณหภูมิได้ตั้งแต่ 5-20 องศาเซลเซียส
มีเสียงแจ้งเตือนเมื่อประตูไวน์ปิดไม่สนิท
มีระบบล็อคแผงควบคุมเพื่อป้องกันการเปลี่ยนอุณหภูมิโดยไม่ตั้งใจ
มีตัวระบายความร้อน
คอมเพรสเซอร์ชนิดป้องกันการสั่นสะเทือน
ขาตั้งพื้นสามารถปรับระดับได้ : ด้านหน้า 2 ขา ด้านหลัง 2 ขา
มีระบบละลายน้ำแข็งอัตโนมัติ
คอมเพรสเซอร์ชนิด Climatic class : SN, ST
อัตราการกินไฟ : 40 วัตต์
แรงดันไฟฟ้า : 220-240 โวลต์
กระแสไฟฟ้า : 0.4 แอมแปร์
ความถี่ : 50 เฮิรตซ์

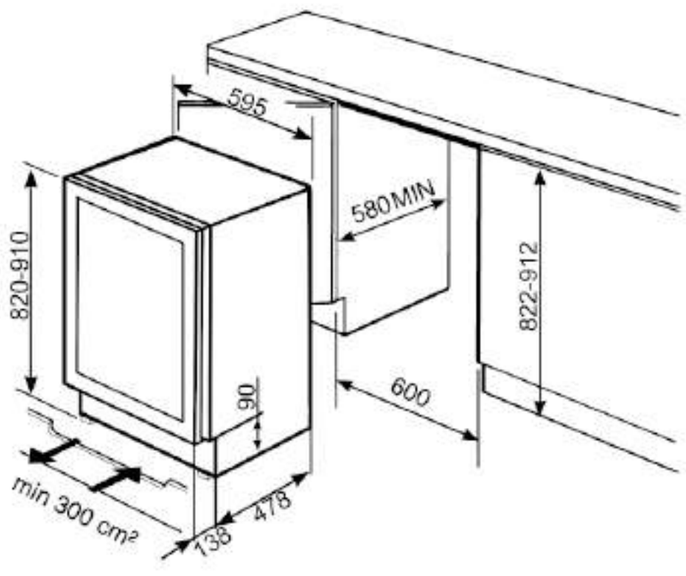



CVI618RWNR2

BUILT-IN WINE COOLER , BLACK , 60 CM, DOLCE STIL NOVO , FULL GLASS



WIFI Connectivity
Remote control via SmegConnect App
Right hinge position
Temperature alarm
Temperature value
Noise level 38 db
Built-in Niche: 45 cm
Door opening type: push – pull
Touch control
Maximum storage capacity (bottles 0.75 lt) : 18
Anti-UV door glass
Internal light: Led
Number of removable shelves: 2
Removable shelves on telescopic guide rails
Number of fixed shelves: 1
Electronic temperature control
Temperature range: 5-20 °C
Door open alarm
Control lock
Integrated heating element
Low vibration compressor
Automatic Defrost
Climatic class : SN, ST
Electrical connection rating : 40 W
Voltage : 220-240 V
Current : 0.4 Amp
Frequency(Hz) : 50 Hz

Available soon

CVI318RWX2

BUILT-IN WINE COOLER , STAINLESS STEEL AND GLASS , 60 CM, CLASSICA, GLASS WITH 2 HORIZONTAL STRIPS , FINGER PROOF



สามารถเชื่อมต่อแบบไร้สาย (WIFI) ได้
สามารถควบคุมการตั้งค่าผ่านแอพพลิเคชั่น Smeg Connect
ประตูเปิดจากด้านซ้ายไปขวา
มีเสียงเตือนเมื่ออุณหภูมิถึงที่กำหนด
สามารถปรับตั้งค่าอุณหภูมิได้
แผงควบคุมระบบสัมผัส
ระดับความดังเสียงรบกวน : 38 เดซิเบล
ช่องสำหรับ Built in: 45 ซม
เปิดปิดโดยระบบ push-pull
สามารถแช่ไวน์ได้สูงสุด : 18 ขวด (ขนาด 0.75 ลิตร)
ประตูกระจกชนิดป้องกันแสง UV
ไฟส่องสว่างภายในแบบ LED
ชั้นวางขวดไม้โอ๊คแท้ ชนิดรางเลื่อน 2 ชั้นชนิดเลื่อนออกจนสุด
ชั้นวางขวดไม้โอ๊คแท้ ชนิดอยู่กับที่ 1 ชั้น
ควบคุมอุณหภูมิด้วยระบบอิเล็กทรอนิกส์
สามารถตั้งค่าอุณหภูมิได้ตั้งแต่ 5-20 องศาเซลเซียส
มีเสียงแจ้งเตือนเมื่อประตูตู้ไวน์ปิดไม่สนิท
มีระบบล็อคแผงควบคุมเพื่อป้องกันการเปลี่ยนอุณหภูมิโดยไม่ตั้งใจ
มีตัวระบายความร้อน
คอมเพรสเซอร์ชนิดป้องกันการสั่นสะเทือน
มีระบบละลายน้ำแข็งอัตโนมัติ
คอมเพรสเซอร์ชนิด Climatic class : SN, ST
อัตราการกินไฟ : 40 วัตต์
แรงดันไฟฟ้า : 220-240 โวลต์
กระแสไฟฟ้า : 0.4 แอมแปร์
ความถี่ : 50 เฮิรตซ์

CVI118RWN2

BUILT-IN WINE COOLER , BLACK , 60 CM, LINEA, FULL GLASS



CVI118RWS2

BUILT-IN WINE COOLER , SILVER GLASS , 60 CM, LINEA, FULL GLASS



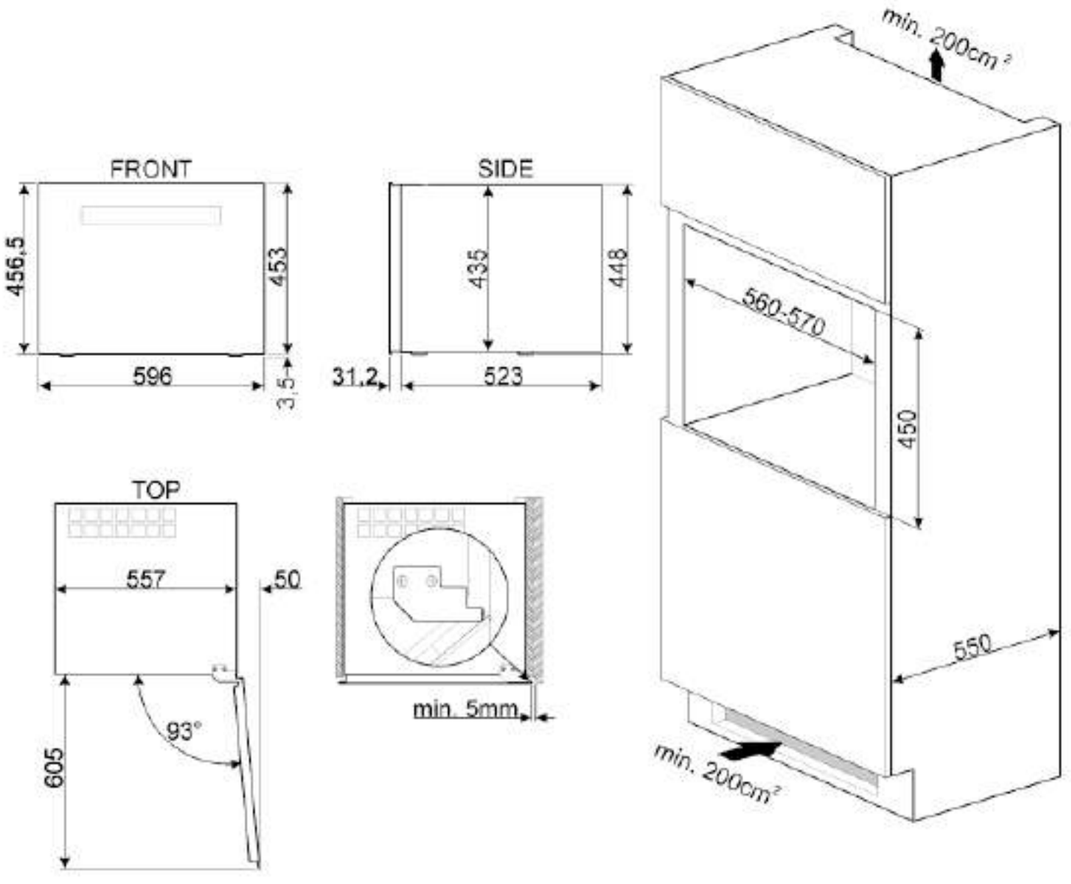


12°
smeg

WI66RS

BUILT-IN WINE COOLER, 60 CM, DOOR WITH GLASS ,
RIGHT HINGE POSITION



Total storage volume: 59
No Frost multizone freezer compourtment
Temperature alarm
Temperature value
Noise level 42 db
Touch control
Built-in Niche : 200 cm

Maximum storage capacity (bottles 0,75lt): 54
Anti-UV door glass
Internal light: Led
9 removable shelves
Removable shelves on telescopic guide rails
2 Adjustable temperature zones
Electronic temperature control
Temperature range: 4-18 °C
Humidity level setting: In the lower compartment
Door open alarm
Control lock
Adjustable feet: Yes
Automatic Defrost
Climatic class : SN, T
Electrical connection rating : 260 W
Voltage : 220-240 V
Current : 16 Amp
Frequency(Hz) : 50 Hz

WI66LS

BUILT-IN WINE COOLER, 60 CM, DOOR WITH GLASS ,
LEFT HINGE POSITION



ความจุสุทธิ 59 ลิตร
ช่องแช่แข็งด้านล่างระบบ Multizone สามารถปรับอุณหภูมิให้เป็นช่องแช่เย็นได้
มีเสียงเตือนเมื่ออุณหภูมิถึงที่กำหนด
สามารถปรับตั้งค่าปรับอุณหภูมิได้
ระดับความดังเสียงรบกวน : 42 เดซิเบล
แผงควบคุมระบบสัมผัส
ช่องสำหรับ Built in: 200 ซม

สามารถแช่ไวน์ได้สูงสุด: 54 ขวด (ขนาด 0.75 ลิตร)
ประตูกระจกชนิดป้องกันแสง UV
ไฟส่องสว่างภายในแบบ LED
ชั้นวางขวดไม้โอ๊คแท้ชนิดรางเลื่อน 9 ชั้นชนิดเลื่อนออกจนสุด
สามารถแยกปรับอุณหภูมิได้ 2 โซน
ควบคุมอุณหภูมิด้วยระบบอิเล็กทรอนิกส์
สามารถตั้งค่าอุณหภูมิได้ตั้งแต่ 4-18 องศาเซลเซียส
สามารถปรับความชื้นได้
มีเสียงแจ้งเตือนเมื่อประตูตู้ไวน์ปิดไม่สนิท
มีระบบล็อคแผงควบคุมเพื่อป้องกันการเปลี่ยนอุณหภูมิโดยไม่ตั้งใจ
คอมเพรสเซอร์ชนิดป้องกันการสั่นสะเทือน
ขาตั้งปรับระดับได้
ละลายน้ำแข็งอัตโนมัติ
คอมเพรสเซอร์ชนิด Climatic class : SN, T
อัตราการกินไฟ : 260 วัตต์
แรงดันไฟฟ้า : 220-240 โวลต์
กระแสไฟฟ้า : 16 แอมแปร์
ความถี่ : 50 เฮิรตซ์

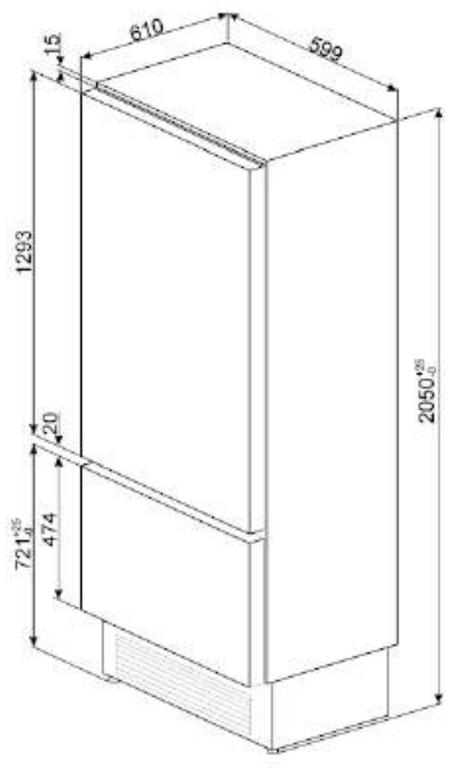



WF366RDX

FREESTANDING WINE COOLER, 60 CM, CLASSICA,
STAINLESS STEEL AND GLASS, RIGHT HINGE POSITION



WF366LDX

FREESTANDING WINE COOLER, 60 CM, CLASSICA,
STAINLESS STEEL AND GLASS, LEFT HINGE POSITION



Total storage volume: 59lt	ความจุ 59 ลิตร
No Frost moltizone freezer compourtment	ช่องแช่แข็งด้านล่างระบบ Multizone สามารถปรับอุณหภูมิให้เป็นช่องแช่เย็นได้
Functions display: Temperature alarm	มีเสียงเตือนเมื่ออุณหภูมิถึงที่กำหนด
Temperature value	สามารถปรับตั้งค่าอุณหภูมิได้
Noise level 42 dB(A)	ระดับความดังเสียงรบกวน : 42 เดซิเบล
Touch control	แผงควบคุมระบบสัมผัส
Maximum storage capacity (bottles 0,75lt): 54	**สามารถแช่ไวน์ได้สูงสุด : 54 ขวด (ขนาด 0.75 ลิตร)**
Anti-UV door glass	ประตูกระจกชนิดป้องกันแสง UV
Internal light: Led	ไฟส่องสว่างภายในแบบ LED
Number of removable shelves: 9	ชั้นวางขวดไม้โอ๊คแท้ชนิดรางเลื่อน 9 ชั้นชนิดเลื่อนออกจนสุด
Removable shelves on telescopic guide rails	สามารถแยกปรับอุณหภูมิได้ 2 โซน
2 Adjustable temperature zones	ควบคุมอุณหภูมิด้วยระบบอิเล็กทรอนิกส์
Electronic temperature control	**สามารถตั้งค่าอุณหภูมิได้ตั้งแต่ 4-18 องศาเซลเซียส**
Temperature range: 4-18 °C	สามารถปรับความชื้นได้
Humidity level setting: In the lower compartment	มีเสียงแจ้งเตือนเมื่อประตูตู้ไวน์ปิดไม่สนิท
Door open alarm	มีระบบล็อคแผงควบคุมเพื่อป้องกันการเปลี่ยนอุณหภูมิโดยไม่ตั้งใจ
Control lock	คอมเพรสเซอร์ชนิดป้องกันการสั่นสะเทือน
Adjustable feet: Yes	ขาตั้งปรับระดับได้
Automatic Defrost	ละลายน้ำแข็งอัตโนมัติ
Climatic class : SN, T	คอมเพรสเซอร์ชนิด Climatic class : SN, T
Electrical connection rating : 260 W	อัตราการกินไฟ : 260 วัตต์
Voltage : 220-240 V	แรงดันไฟฟ้า : 220-240 โวลต์
Current : 16 Amp	กระแสไฟฟ้า : 16 แอมแปร์
Frequency(Hz) : 50 Hz	ความถี่ : 50 เฮิรตซ์

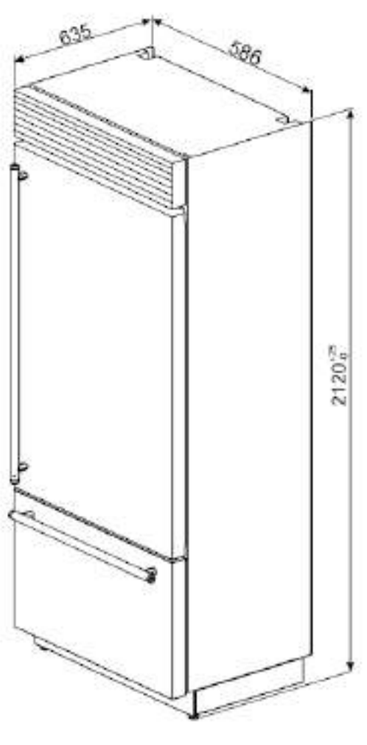



CPS615NR

WARMING DRAWER, SOMMELIER,
COPPER FINISHING, DOLCE STIL NOVO



CPS615NX

WARMING DRAWER, SOMMELIER,
STAINLESS STEEL FINISHING,
DOLCE STIL NOVO



CPS115N

WARMING DRAWER, SOMMELIER,
LINEA



Opening mechanism: Push-pull
Max weight allowance: 15 kg
Commercial height: 15 cm

Accessories included:
Slavonia durmast wooden shelf
Wine pump
2 corks
Sparkling wines cork
Cork to pour wine
Anti-drip cork
Solid steel cork for sparkling wines
Champagne/ sparkling wine pliers
Corkscrew sommelier
Red wines cork
Wine thermometer
with slipcase
Wine funnel with
wooden handle
Silicon antislip mat

ปิด - เปิด แบบ Push-pull
รองรับน้ำหนักได้สูงสุด 15 กิโลกรัม
ความสูงลิ้นชัก 15 เซนติเมตร

อุปกรณ์มาตรฐาน
ชั้นวางไม้
ตัวปั๊มกันอ๊อกซิเดชั่น
จุกไม้โอ๊ค 2 ชิ้น
จุกไม้สำหรับ Sparkling wine
จุกช่วยรินไวน์
จุกช่วยกันไวน์หยด
จุกเหล็กสำหรับ Sparkling wine
ที่เปิดแชมเปญ / Sparkling wine
ที่เปิดไวน์
จุกไม้สำหรับไวน์แดง
เทอร์โมมิเตอร์
กรวยกรอกไวน์ พร้อมด้ามจับไม้
แผ่นซิลิโคนกันลื่น

Available soon

CPS315X

WARMING DRAWER, SOMMELIER,
CLASSICA, FINGER FRIENDLY STAINLESS STEEL



CPS115S

WARMING DRAWER, SOMMELIER,
LINEA, SILVER GLASS



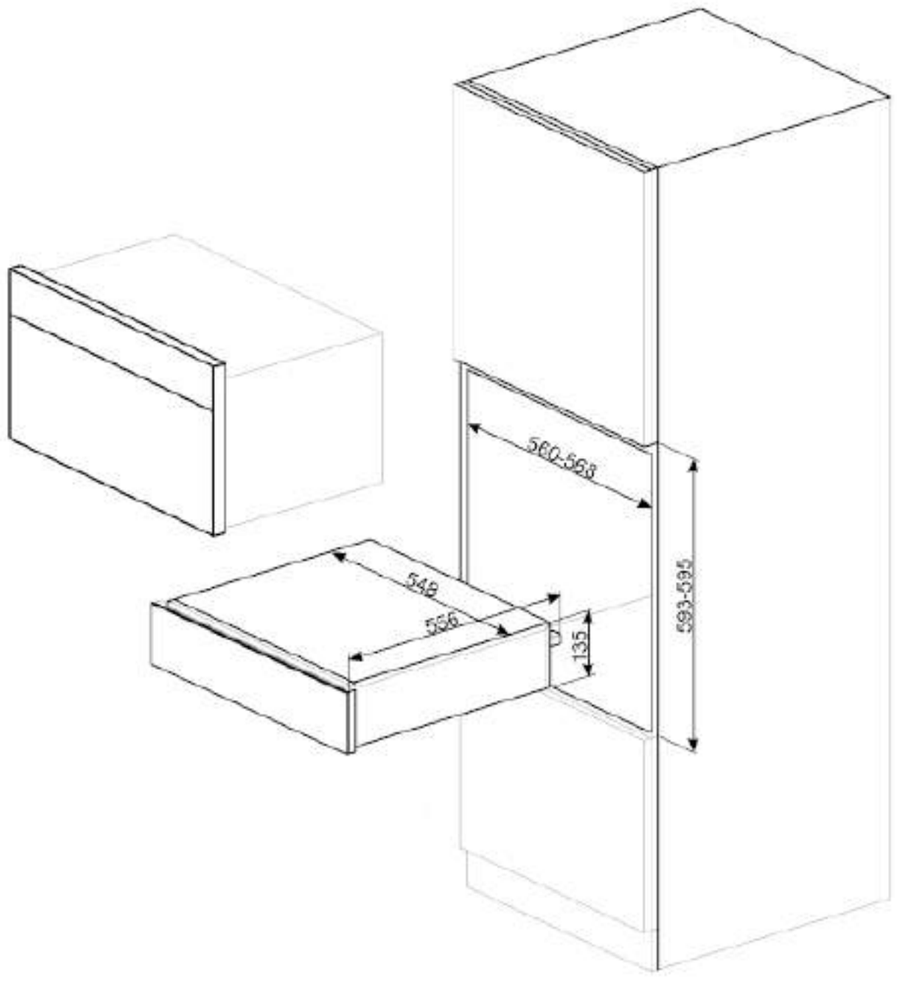


12
smeg
smeg

DISHWASHERS

Smeg present a range of dishwashers, designed to perform extraordinary washing results with minimum use of energy and water. Very quiet and safe, Smeg dishwashers are one of the best companions in any kitchen.

เครื่องล้างจานสเมกได้รับการออกแบบให้มีเทคโนโลยีล้ำหน้าที่ช่วยล้างจานได้สะอาดกว่า พร้อมความประหยัดในการใช้น้ำและไฟฟ้าสูงสุด มีเสียงเงียบ จนกลายเป็นเครื่องใช้ที่อำนวยความสะดวกชิ้นสำคัญที่สุดในครัว



Wide Choice

stylish, innovative and spectacular freestanding

เครื่องล้างจานชนิดตั้งพื้น ที่มีรูปแบบที่ทันสมัยทั้งชนิดสเตนเลส สตีลที่หรูหรา, สีเงิน หรือสีสันสดใสย้อนยุคในสไตล์ 50’S RETRO STYLE



HIDDEN CONTROL
ชนิดซ่อนแผงควบคุมที่หรูหรามีระดับ



VISIBLE CONTROL PANEL
ชนิดมาตรฐานที่มีสีเงินและสีขาว



50’S RETRO STYLE
สดใสกับสไตล์เรโทร

built-in

เครื่องล้างจานชนิดติดตั้งในตู้เฟอร์นิเจอร์ของสเมก มีรูปแบบมากมายตอบสนองการออกแบบครัวทันสมัยให้ครบครัน
และยังเข้าชุดกับเครื่องใช้ชนิดอื่นของสเมกได้สวยงาม



VISIBLE CONTROL PANEL



HIDDEN CONTROL PANEL



STAINLESS STEEL DOOR



50`S RETRO STYLE

QUALITY AND PERFORMANCE

smart choice

TOTAL GREEN

ด้วยประสิทธิภาพที่สูง พร้อมอัตราความสิ้นเปลืองพลังงานไฟฟ้าและน้ำที่ต่ำมาก เครื่องล้างจานสเมกจึงมีประสิทธิภาพสูงเพื่อรักษาสิ่งแวดล้อมและเพิ่มคุณภาพของการใช้งาน

ENERSAVE

คุณสมบัติเพื่อเพิ่มความประหยัดมากขึ้น โดยเครื่องจะเปิดประตูแง้มไว้เพียงเล็กน้อยโดยอัตโนมัติในช่วงท้ายของการอบจานให้แห้งเพื่อให้ไอน้ำละเหยออกไปได้มากขึ้นจึงช่วยให้จานชามภาชนะแห้งได้รวดเร็ว สามารถประหยัดพลังงานได้ถึง 20% คุณสมบัตินี้สามารถใช้ได้กับโปรแกรมล้างจานทุกโปรแกรม ยกเว้นการล้างจานที่ไม่มีการอบแห้ง

ORBITAL WASH SYSTEM

ระบบ orbital system จะเพิ่มสเปรย์ฉีดน้ำเพิ่มเป็น 2 ชิ้น ชั้นล่างฉีดน้ำเป็นวงใหญ่ ชั้นบนฉีดน้ำเป็นวงเล็ก ซอกซอนทุกซอกมุมจึงล้างสิ่งสกปรกออกได้มากกว่า

QUICK TIME

เมื่อใช้คำสั่ง QUICK TIME จะลดเวลาในการล้างให้สั้นลงถึง50% และเมื่อใช้ร่วมกับโปรแกรม ULTRA CLEAN ก็สามารถล้างจานเต็มถังได้สะอาดและใช้เวลาน้อยกว่า 1 ชั่วโมง

TOTAL ACQUASTOP

ระบบป้องน้ำรั่วและน้ำล้นที่สมบูรณ์แบบสามารถลดปัญหาการเกิดน้ำรั่วน้ำล้นได้อย่างมีประสิทธิภาพ

PLANETARIUM WASH SYSTEM

ระบบการล้างแบบ Planetarium ที่มีการหมุนใบพัดในลักษณะเข้า-ออกจากจุดศูนย์กลาง ช่วยให้การล้างครอบคลุมถึงทุกซอกมุมภายในเครื่องล้างจาน



MAXIMUM FLEXIBILITY

best performance

GREAT FLIXIBILITY

เครื่องล้างจานของสเมกมีความจุของการใส่จานเข้าไปล้างได้ตั้งแต่ 7, 12, 13, 14 ชุดอาหาร จึงช่วยให้คุณล้างจานได้สะดวก

FLEXIDUO CUTLERY BASKET

ตะแกรงชั้นพิเศษชั้นบนสุดสำหรับใส่ช้อน ส้อม มีด ออกแบบใหม่หมดเพื่อให้มีความยืดหยุ่นในการใช้งานได้สูงสุด โดยแบ่งตะแกรงเป็น 2 ชั้น ซึ่งสามารถเลื่อนตะแกรงไปทางซ้ายหรือขวาได้ และสามารถลดระดับตะแกรง เพื่อให้มีพื้นที่มากพอที่จะวางทัพพี หรือถ้วยกาแฟหรือยกออกเลยเมื่อต้องการพื้นที่ในการล้างจานชาม ขนาดใหญ่มากก็ได้

ADJUSTABLE SECOND BASKET

ตะแกรงวางจานชั้นบนสามารถปรับระดับความสูงโดยละเอียดถึง 3 ระดับ โดยสามารถปรับได้แม้ เมื่อเราใส่จานชามลงไปแล้ว แต่ต้องการปรับระดับความสูงให้เหมาะสมกับขนาดจานที่วางบนตะกร้าชั้นล่าง ตะกร้าชั้นล่างจึงมีความสูงมากพอที่จะล้างจานขนาดเส้นผ่านศูนย์กลาง 30 ซม.

HALF LOAD FLEXIZONE

คุณสมบัตินี้ช่วยให้เราล้างจานปริมาณน้อยได้อย่างสะดวก สามารถวางบนตะกร้าบนหรือล่างก็ได้ประหยัดน้ำอย่างได้ผล

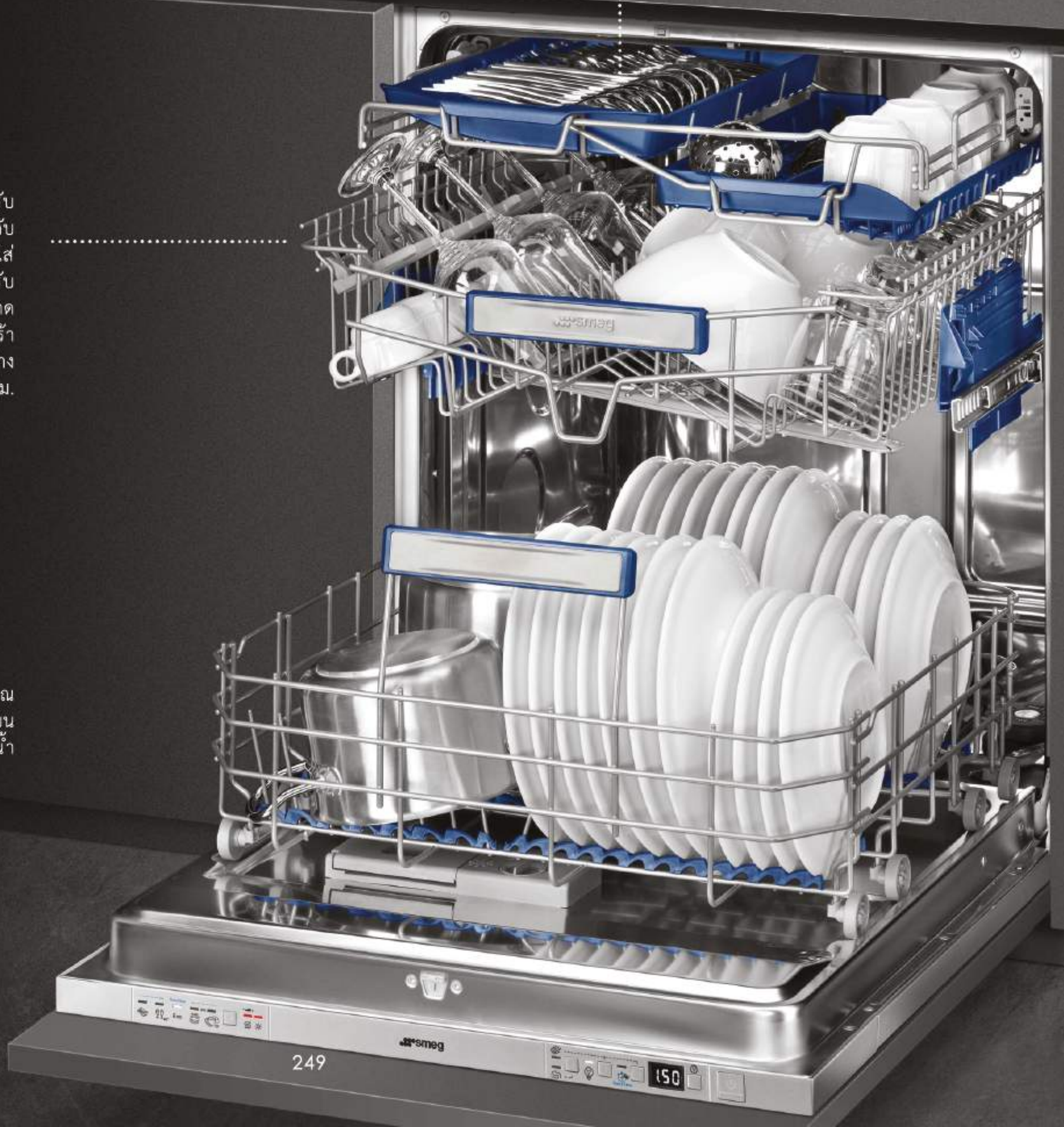

FUNCTIONAL SOLUTION

innovative

PROFESSIONAL USE

คุณสมบัติพิเศษ ที่ปรับเปลี่ยนให้เป็นเครื่องล้างจานระดับกึ่งโปรเฟสชั่นแนล ซึ่งสามารถล้างจานได้สะอาดในเวลาที่สั้นมาก

NOISE LEVEL

ด้วยการพัฒนาระบบฉีดน้ำใหม่ การใช้มอเตอร์ฉีดน้ำประสิทธิภาพสูง การออกแบบถังให้มีรูปทรงที่ลดเสียงรบกวนได้ โดยมีระดับเสียงรบกวนเพียง 39 dB(A) สำหรับรุ่นที่ดีที่สุด

INVERTER TECHNOLOGY

ในเครื่องล้างจานรุ่นสูงสุดของสเมก ติดตั้งด้วยมอเตอร์ฉีดน้ำ ชนิดอินเวอร์เตอร์ ที่มีประสิทธิภาพสูงสุด สามารถลดการใช้น้ำลงอย่างได้ผลมีเสียงเงียบ และยังมีอายุการใช้งานที่ทนทาน



ANTI-DRIP SYSTEM

อุปกรณ์ลดการเกาะของหยดน้ำที่เป็นพลาสติกสีฟ้าติดตั้งที่ตะกร้าชั้นล่างช่วยเพิ่มประสิทธิภาพการอบแห้งจาน ลดการเกาะของหยดน้ำบนจานอย่างได้ผล

SMART OPENING

ระบบเปิดประตูอัตโนมัติ ที่เพียงคุณใช้มือดันที่ประตูเครื่องล้างจาน (2-3 วินาที) ประตูเปิดออกโดยอัตโนมัติเหมาะสำหรับครัวที่ออกแบบเฟอร์นิเจอร์แบบไม่มีมือจับ



priority to innovation

สเมกคิดค้นและพัฒนานวัตกรรม เพื่อความสะดวกของการใช้งาน การติดตั้งที่สวยงาม เข้ากับเฟอร์นิเจอร์ครัวได้อย่างสะดวกและสมบูรณ์แบบ



ACTIVE LIGHT

ACTIVE LIGHT

เครื่องล้างจานชนิดติดตั้งซ่อนในเฟอร์นิเจอร์จะมีระบบ ACTIVE LIGHT ซึ่งเป็นหลอดไฟ LED ส่องลงกระทบพื้นหน้าเครื่องล้างจาน โดยจะส่องแสงสีแดงเมื่อเครื่องกำลังทำงาน ทำให้เราทราบสถานะของเครื่องกำลังทำงาน และเมื่อเครื่องล้างจานเสร็จ ไฟส่องกระทบพื้นจะดับลง

FLEXI FIT

FLEXI-FIT SYSTEM

ระบบบานพับประตูเครื่องล้างจานชนิดติดตั้งในเฟอร์นิเจอร์ใหม่นี้ พัฒนาเพื่อการติดตั้งหน้าบานได้สวยงาม โดยสามารถใช้กับบัวล่างของตู้เฟอร์นิเจอร์ที่สูงตั้งแต่ 5-21.5 ซม. และสามารถประกอบหน้าบานเฟอร์นิเจอร์เข้ากับเครื่องล้างจานให้ห่างบัวล่างเพียง 3 มม. เท่านั้น และสามารถเปิดประตูเครื่องได้โดยไม่ขวางกับบัวล่าง

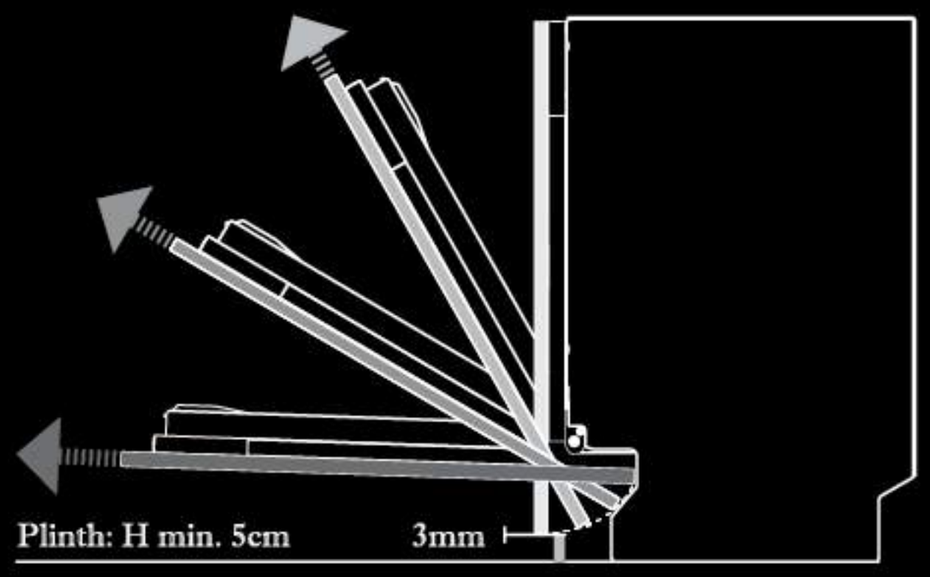

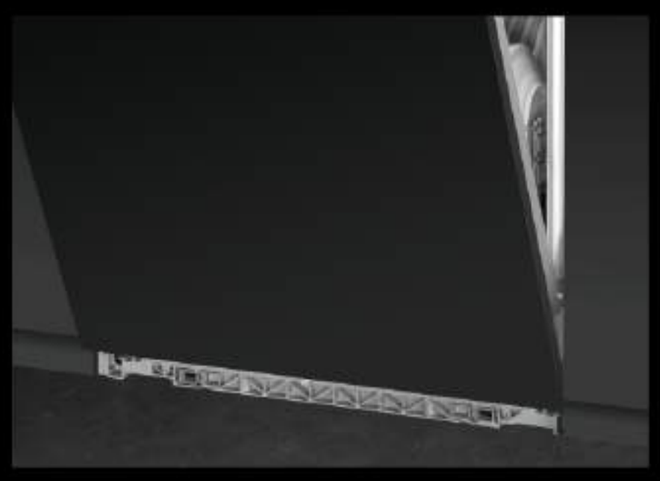



ADJUSTABLE FOOT

ปรับแนวระดับเครื่องล้างจานชนิดติดตั้งในเฟอร์นิเจอร์ได้อย่างง่ายดาย เพราะสเมกแก้แบบให้มีขาปรับความสูง 3 ขา ด้านหน้า 2 ขา อยู่ด้านซ้ายและขวา และด้านหลัง 1 ขา อยู่ตรงกลางเครื่อง และมีแกนปรับความสูงต่อยาวออกมาทางด้านหน้า จะปรับระดับได้อย่างสะดวกไม่ต้องเลื่อนเครื่องเข้าออก

LVFABRD

DISHWASHER, FREESTANDING,
RED, 60 CM, 50'S RETRO STYLE



PLUS AND OPTIONS:

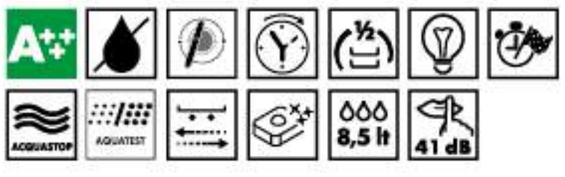

PROGRAMS:



13 place settings
Number of programs: 5 + 5 quick programs
Planetarium washing system
Display: Delayed start display
Delay timer option up to 9 hours, with automatic soak
Visual indicator: salt and rinse aid
Acoustic signal of time to end
Varied distribution 1/2 load option FlexiZone
Stainless Steel basket with colored coordinating components
Height adjustable upper basket on three horizontal levels
Upper basket with central fixed racks
Upper basket with EasyGlide System
Lower basket with double foldable racks
13 place setting sliding cutlery basket
Lower basket with anti-drip insert
Single hot/cold water max 60°C alimentation - energy save up to 35%

Annual water consumption: 2,380 l/year
Annual energy consumption: 230 kWh/year
Noise level: 42 dB (A) RE 1 pW

Current: 10 Amp
Frequency: 50 Hz
Voltage: 220-240 V

ความจุ 13 ชุดอาหารมาตรฐาน
โปรแกรมล้างจาน : 5 โปรแกรมมาตรฐานและ 5 โปรแกรมล้างรวดเร็ว
ระบบล้างแบบ Planetarium System ที่สะอาดกว่า
จอแสดงผล : จอแสดงผลเมื่อเครื่องเริ่มการทำงาน
- ตั้งเวลาล่วงหหน้าได้นานถึง 9 ชม. พร้อมโปรแกรมล้างน้ำเปล่าอัตโนมัติ
- ไฟสัญญาณเตือนเกลือและน้ำยาเคลือบเงาจานหมด
- มีเสียงกริ่งเตือนเมื่อจบการทำงาน
- Flexi zone ที่สามารถล้างที่ละครึ่งถังได้
ตะกร้าสเตนเลส สตีล สีตกแต่งตะกร้าจะมีสีเดียวกับตัวถัง
สามารถปรับระดับความสูงของตะกร้าได้ 3 ระดับ
ตะกร้าด้านบนจะถูกยึดไว้ตรงกลางและมีระบบ Easy Glide
ตะกร้าด้านล่างสามารถพับเก็บได้และมาพร้อมกับ
ระบบป้องกันน้ำหยด (Anti-Drip)
ตะกร้าสำหรับใส่อุปกรณ์ขนาดเล็ก เช่น ช้อน, ส้อม, มีด
สามารถต่อท่อ น้ำร้อนเข้าได้อุณหภูมิสูงสุด 60 องศาเซลเซียส
จึงสามารถประหยัดพลังงานได้ถึง 35%

อัตราการใช้น้ำ : 2,380 ลิตร/ปี
อัตราการกินไฟ : 230 กิโลวัตต์/ปี
ระดับเสียงรบกวน : 45 dB (A) RE 1 pW

กระแสไฟ : 10 แอมแปร์
ความถี่ : 50 เฮิรตซ์
แรงดันไฟฟ้า : 220-240 โวลต์

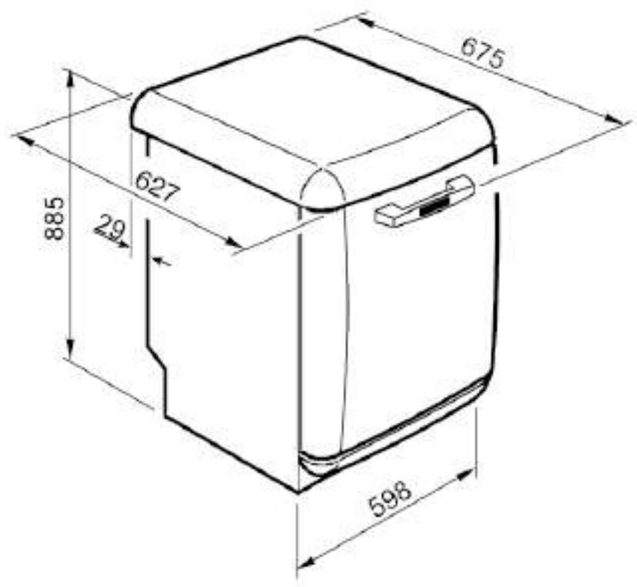

LVFABCR

DISHWASHER, FREESTANDING,
CREAM, 60 CM, 50'S RETRO STYLE



LVFABPB

DISHWASHER, FREESTANDING,
PASTEL BLUE, 60 CM, 50'S RETRO STYLE



LVFABOR

DISHWASHER, FREESTANDING,
ORANGE, 60 CM, 50'S RETRO STYLE



LVFABLI

DISHWASHER, FREESTANDING,
LIME GREEN, 60 CM, 50'S RETRO STYLE



LVFABPK

DISHWASHER, FREESTANDING,
PINK, 60 CM, 50'S RETRO STYLE



LVFABSV

DISHWASHER, FREESTANDING,
SILVER, 60 CM, 50'S RETRO STYLE



LVFABBL

DISHWASHER, FREESTANDING,
BLACK, 60 CM, 50'S RETRO STYLE



LP364XS

SEMI PROFESSIONAL, FREESTANDING



PLUS AND OPTIONS:

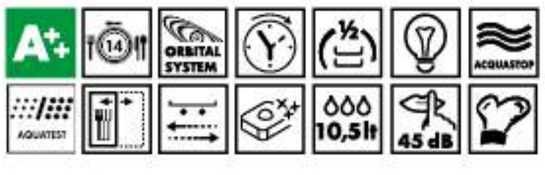

PROGRAMS:

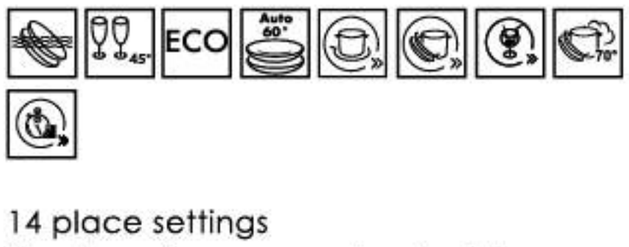

14 place settings
Number of programs: 5 + 4 quick programs
Ultra rapid 16 min
Orbital washing system
Energy saving option EnerSave A++
Display: Delayed start display, Program duration display, Time to end display
Delay timer option up to 24 hours, with automatic soak
Visual indicator: salt and rinse aid
Time to end indicator by acoustic signal
Varied distribution 1/2 load option FlexiZone
Grey baskets
Height adjustable upper basket on three horizontal levels
Upper basket with foldable central racks and glass holder
Upper basket with EasyGlide System
Lower basket with completly foldable racks and glass holder
FlexiDuo, third upper basket for cutlery
13 place setting sliding cutlery basket
Lower basket with anti-drip insert
Single hot/cold water max 60°C alimentation - energy save up to 35%

Annual water consumption: 2,940 l/year
Annual energy consumption: 261 kWh/year
Noise level: 45 dB (A) RE 1 pW

Voltage: 220-240 V
Current: 32 Amp
Frequency: 50 Hz

ความจุ 14 ชุดอาหารมาตรฐาน
โปรแกรมล้างจาน : 5 โปรแกรมมาตรฐานและ 4 โปรแกรมล้างรวดเร็ว
ระบบล้างแบบ Orbital System ที่สะอาดกว่า
เลือกประหยัดพลังงานได้ถึงระดับ A++
จอแสดงผล : จอแสดงผลเมื่อเครื่องเริ่มการทำงาน
- ตั้งเวลาล่วงหน้าได้นานถึง 24 ชม. พร้อมแสดงระยะเวลาสิ้นสุดการทำงาน
- ไฟสัญญาณเตือนเกลือและน้ำยาเคลือบเงาจานหมด
- มีเสียงกริ่งเตือนเมื่อจบการทำงาน
- Flexi zone ที่สามารถล้างทีละครึ่งถังได้
สามารถปรับระดับความสูงของตะกร้าได้ 3 ระดับ
ตะกร้าด้านบนจะถูกยึดไว้ตรงกลางและสามารถวางแก้วได้มีระบบ Easy Glide
ตะกร้าด้านล่างสามารถพับตรงกลางได้เพื่อสามารถวางแก้วได้และ
มาพร้อมกับระบบป้องกันน้ำหยด (Anti-Drip)
ตะกร้าที่ 3 (Flexi Duo) สำหรับการล้างอุปกรณ์ในครัวเช่น ช้อน, ส้อม, มีด
สามารถต่อท่อ น้ำร้อนเข้าได้ อุณหภูมิสูงสุด 60 องศาเซลเซียส
สามารถประหยัดพลังงานได้ถึง 35%

อัตราการใช้น้ำ : 2,940 ลิตร/ปี
อัตราการกินไฟ : 261 กิโลวัตต์/ปี
ระดับเสียงรบกวน : 45 dB (A) RE 1 pW

แรงดันไฟฟ้า : 220-240 โวลต์
กระแสไฟ : 32 แอมแปร์
ความถี่ : 50 เฮิรตซ์

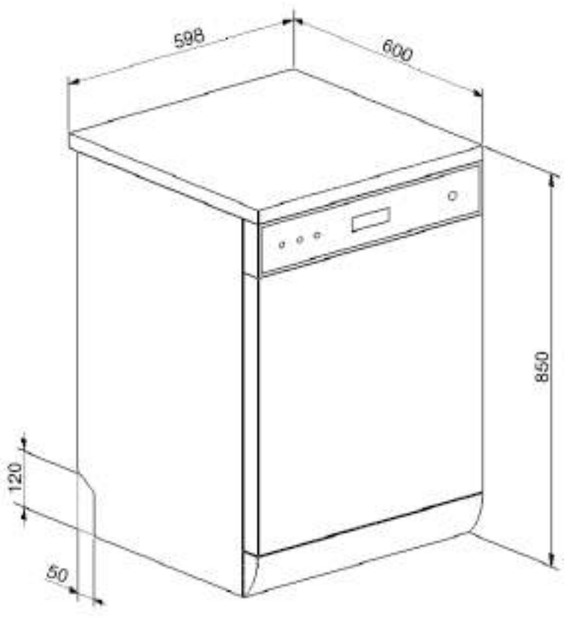



LVS4334XIN

DISHWASHER, FREESTANDING,
ANTIFINGERPRINT STAINLESS STEEL, 60 CM



PLUS AND OPTIONS:

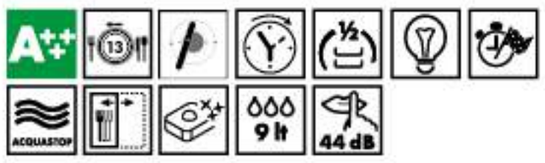

PROGRAMS:



13 place settings
Number of programs: 5 + 5 quick programs
Planetarium washing system
Energy saving option EnerSave A+++
Display: Delayed start display, Program duration display, Time to end display
Delay timer option up to 24 hours, with automatic soak
Visual indicator: salt and rinse aid
Time to end indicator by acoustic signal
Varied distribution 1/2 load option FlexiZone
Grey baskets
Height adjustable upper basket on three horizontal levels
Upper basket with central fixed racks
Lower basket with single foldable rack
FlexiDuo, third upper basket for cutlery
13 place setting sliding cutlery basket
Lower basket with anti-drip insert
Single hot/cold water max 60°C alimentation - energy save up to 35%

Annual water consumption: 2,520 l/year
Annual energy consumption: 231 kWh/year
Noise level: 44 dB (A) RE 1 pW

Voltage: 220-240 V
Current: 10 Amp
Frequency: 50 Hz

ความจุ 13 ชุดอาหารมาตรฐาน
โปรแกรมล้างจาน : 5 โปรแกรมมาตรฐานและ 5 โปรแกรมล้างรวดเร็ว
ระบบล้างแบบ Planetarium System ที่สะอาดกว่า
เลือกประหยัดพลังงานได้ถึงระดับ A+++
จอแสดงผล : จอแสดงผลเมื่อเครื่องเริ่มการทำงาน
- ตั้งเวลาล่วงหน้าได้นานถึง 24 ชม. พร้อมโปรแกรมล้างน้ำเปล่าอัตโนมัติ
- ไฟสัญญาณเตือนเกลือและน้ำยาเคลือบเงาจานหมด
- มีเสียงกริ่งเตือนเมื่อจบการทำงาน
- Flexi zone ที่สามารถล้างทีละครึ่งถังได้
ตะกร้าสเตนเลส สตีล
สามารถปรับระดับความสูงของตะกร้าได้ 3 ระดับ
ตะกร้าด้านบนจะถูกยึดไว้ตรงกลางและมีระบบ Easy Glide
ตะกร้าด้านล่างสามารถพับเก็บได้และมาพร้อมกับระบบป้องกันน้ำหยด (Anti-Drip)
ตะกร้าสำหรับใส่อุปกรณ์ขนาดเล็ก เช่น ช้อน, ส้อม, มีด
สามารถต่อท่อ น้ำร้อนเข้าได้ อุณหภูมิสูงสุด 60 องศาเซลเซียส
และสามารถประหยัดพลังงานได้ถึง 35%

อัตราการใช้น้ำ : 2,520 ลิตร/ปี
อัตราการกินไฟ : 231 กิโลวัตต์/ปี
ระดับเสียงรบกวน : 44 dB (A) RE 1 pW

แรงดันไฟฟ้า : 220-240 โวลต์
กระแสไฟ : 10 แอมแปร์
ความถี่ : 50 เฮิรตซ์

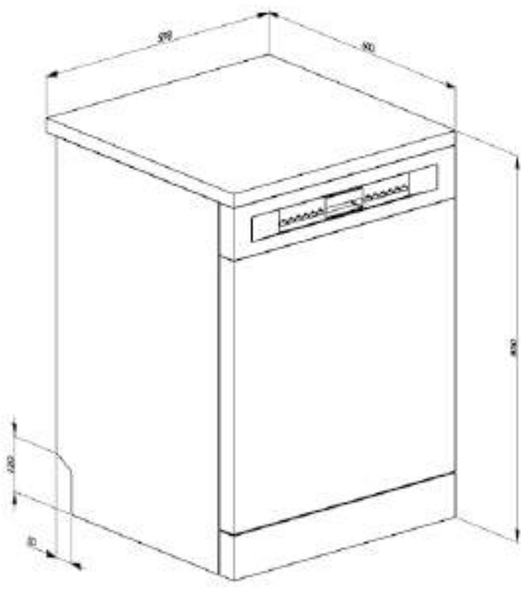

LVS2122BIN

DISHWASHER, FREESTANDING,
WHITE, 60 CM



PLUS AND OPTIONS:



PROGRAMS:



12 place settings
Number of programs: 5
Orbital washing system
Delay timer option 3-6-9 hours, with automatic soak
Visual indicator: salt and rinse aid
Light, with acoustic signal of time to end
Grey baskets
Height adjustable upper basket on three horizontal levels
Upper basket with central fixed racks
Lower basket with central fixed racks
13 place setting sliding cutlery basket
Lower basket with anti-drip insert
Single hot/cold water max 60°C alimentation - energy save up to 35%

Annual water consumption: 3,360 l/year
Annual energy consumption: 287 kWh/year
Noise level: 47 dB (A) RE 1 pW

Voltage: 220-240 V
Current: 10 Amp
Frequency: 50 Hz

ความจุ 12 ชุดอาหารมาตรฐาน
โปรแกรมล้างจาน : 5 โปรแกรมมาตรฐาน
ระบบล้างแบบ Orbital System ที่สะอาดกว่า
- ตั้งเวลาล่วงหน้าได้นานถึง 3-6-9 ชม. พร้อมโปรแกรมล้างน้ำเปล่าอัตโนมัติ
- ไฟสัญญาณเตือนเกลือและน้ำยาเคลือบเงาจานหมด
- มีสัญญาณเตือนและเสียงกริ่งเตือนเมื่อจบการทำงาน
- ตะกร้าภายในเป็นสีเทา
สามารถปรับระดับความสูงของตะกร้าได้ 3 ระดับ
ตะกร้าด้านบนถูกยึดไว้ตรงกลาง
ตะกร้าด้านล่างถูกยึดไว้ตรงกลาง
ตะกร้าสำหรับใส่อุปกรณ์ขนาดเล็ก เช่น ช้อน, ส้อม, มีด
สามารถต่อท่อน้ำร้อนเข้าได้ อุณหภูมิสูงสุด 60 องศาเซลเซียส
และสามารถประหยัดพลังงานได้ถึง 35%

อัตราการใช้น้ำ : 3,360 ลิตร/ปี
อัตราการกินไฟ : 287 กิโลวัตต์/ปี
ระดับเสียงรบกวน : 47 dB (A) RE 1 pW

แรงดันไฟฟ้า : 220-240 โวลต์
กระแสไฟ : 10 แอมแปร์
ความถี่ : 50 เฮิรตซ์

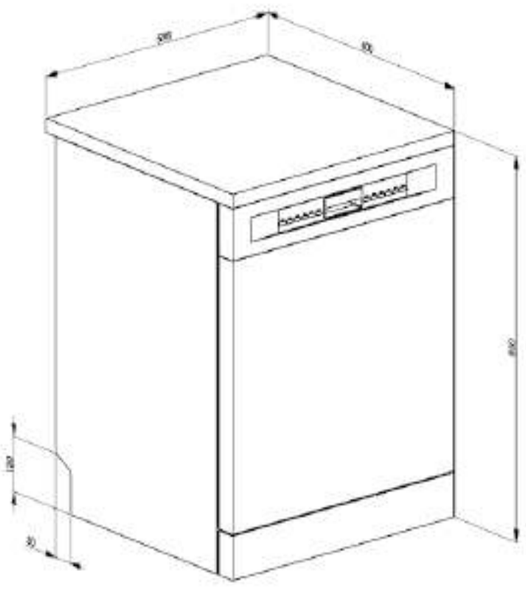

ST2FABRD

DISHWASHER, BUILT IN,
RED, 60 CM , 50'S RETRO STYLE



ST2FABPK

DISHWASHER, BUILT IN,
PINK, 60 CM , 50'S RETRO STYLE



ST2FABCR

DISHWASHER, BUILT IN,
CREAM, 60 CM , 50'S RETRO STYLE



PLUS AND OPTIONS:

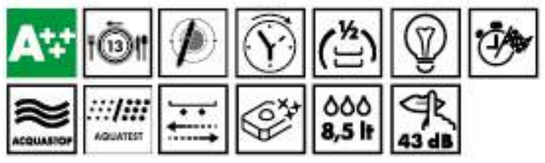

PROGRAMS:



13 place settings
Number of programs: 5 + 4 quick programs
Planetarium washing system
Energy saving option EnerSave A+++
Display: Delayed start display
Delay timer option up to 9 hours, with automatic soak
Visual indicator: salt and rinse aid
Acoustic signal of time to end
Varied distribution 1/2 load option FlexiZone
Stainless Steel basket with colored coordinating components
Height adjustable upper basket on three horizontal levels
Upper basket with central fixed racks
Upper basket with EasyGlide System
Lower basket with double foldable racks
13 place setting sliding cutlery basket
Lower basket with anti-drip insert
Single hot/cold water max 60°C alimentation - energy save up to 35%

Annual water consumption: 2,380 l/year
Annual energy consumption: 230 kWh/year
Noise level: 43 dB (A) RE 1 pW

Voltage: 220-240 V
Current: 10 Amp
Frequency: 50 Hz

ST2FABBL

DISHWASHER, BUILT IN,
BLACK, 60 CM , 50'S RETRO STYLE



ST2FABWH

DISHWASHER, BUILT IN,
WHITE, 60 CM , 50'S RETRO STYLE



ความจุ 13 ชุดอาหารมาตรฐาน
โปรแกรมล้างจาน : 5 โปรแกรมมาตรฐานและ 4 โปรแกรมล้างรวดเร็ว
ระบบล้างแบบ Planetarium System ที่สะอาดกว่า
เลือกประหยัดพลังงานได้ถึงระดับ A+++
จอแสดงผล : จอแสดงผลเมื่อเครื่องเริ่มการทำงาน
- ตั้งเวลาล่วงหน้าได้นานถึง 9 ชม. พร้อมโปรแกรมล้างน้ำเปล่าอัตโนมัติ
- ไฟสัญญาณเตือนเกลือและน้ำยาเคลือบเงาจานหมด
- มีเสียงกริ่งเตือนเมื่อจบการทำงาน
- Flexi zone ที่สามารถล้างทีละครึ่งถังได้
ตะกร้าสเตนเลส สตีลและสีตกแต่งของตะกร้าจะมีสีเดียวกับตัวถัง
สามารถปรับระดับความสูงของตะกร้าได้ 3 ระดับ
ตะกร้าด้านบนจะถูกยึดไว้ตรงกลางและมีระบบ Easy Glide
ตะกร้าด้านล่างสามารถพับเก็บได้และมาพร้อมกับระบบป้องกันน้ำหยด (Anti-Drip)
ตะกร้าสำหรับใส่อุปกรณ์ขนาดเล็ก เช่น ช้อน, ส้อม, มีด
สามารถต่อท่อ น้ำร้อนเข้าได้อุณหภูมิสูงสุด 60 องศาเซลเซียส
และสามารถประหยัดพลังงานได้ถึง 35%

อัตราการใช้น้ำ : 2,380 ลิตร/ปี
อัตราการกินไฟ : 230 กิโลวัตต์/ปี
ระดับเสียงรบกวน : 43 dB (A) RE 1 pW

แรงดันไฟฟ้า : 220-240 โวลต์
กระแสไฟ : 10 แอมแปร์
ความถี่ : 50 เฮิรตซ์

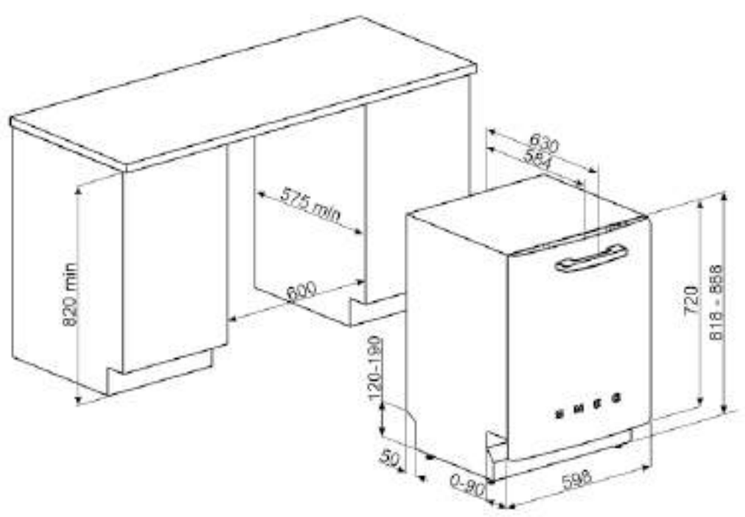

STO905-1

DISHWASHER, BUILT-IN FULLY INTEGRATED,
SILVER, 12 PLACE SETTING, HORIZONTAL 90 CM



PLUS AND OPTIONS:



PROGRAMS:



12 place settings
Number of programs: 6 + 4 quick programs
Double orbital wash system
Display: Delayed start display
Delay timer option up to 9 hours, with automatic soak
Visual indicator: salt and rinse aid
Varied distribution 1/2 load option FlexiZone
Stainless Steel basket with grey components
Lower basket with completely foldable racks and glass holder
Lower basket with anti-drip insert
12 place setting sliding cutlery basket
Single hot/cold water max 60°C alimentation - energy save up to 35%

Annual water consumption: 3,220 l/year
Annual energy consumption: 289 kWh/year
Noise level: 43 dB (A) RE 1 pW

Voltage: 220-240 V
Current: 10 Amp
Frequency: 50 Hz

ความจุ 12 ชุดอาหารมาตรฐาน
โปรแกรมล้างจาน : 6 โปรแกรมมาตรฐานและ 4 โปรแกรมล้างรวดเร็ว
ระบบล้างแบบ Double Orbital System ที่สะอาดกว่า
ตั้งเวลาล้างล่วงหน้าได้นาน 9 ชม. พร้อมโปรแกรมล้างน้ำเปล่าอัตโนมัติ
ไฟสัญญาณเตือนเกลือและน้ำยาเคลือบเงาจานหมด
Flexi zone ที่ล้างครึ่งถังได้ทั้งตะกร้าด้านซ้ายและขวา
ตะกร้าล้างจานชนิดสเตนเลส สตีล
ตะกร้าด้านล่างสามารถวางพับเก็บได้ มีช่องสำหรับวางแก้วน้ำ
ตะกร้ามาพร้อมกับระบบป้องกันน้ำหยด (anti-drip)
มีตะกร้าสำหรับอุปกรณ์ชิ้นเล็ก 12 ชุดอาหาร เช่น ช้อน ส้อม และมีด
สามารถต่อท่อน้ำร้อนเข้าได้อุณหภูมิสูงสุด 60 องศาเซลเซียส และประหยัดพลังงานมากขึ้นถึง 35%

อัตราการใช้น้ำ : 3,220 ลิตร/ปี
อัตราการกินไฟ : 289 กิโลวัตต์/ปี
ระดับเสียงรบกวน 43 dB (A) RE 1 pW

แรงดันไฟฟ้า : 220-240 โวลต์
กระแสไฟฟ้า : 10 แอมแปร์
ความถี่ : 50 เฮิรตซ์

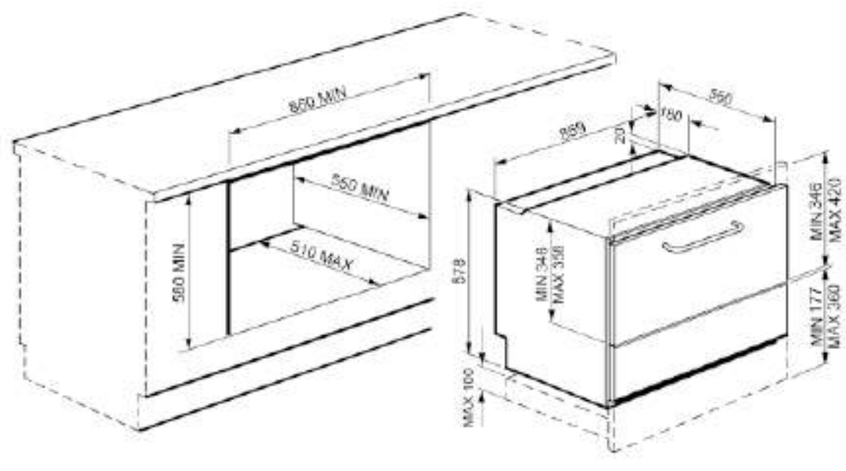



ST733TL-2

DISHWASHER, BUILT IN FULLY INTEGRATED,
BLACK PANEL, 60 CM



PLUS AND OPTIONS:



PROGRAMS:



13 place settings
Number of programs: 6 + 4 quick programs
Planetarium washing system
Energy saving option EnerSave A+++
Display: Delayed start display, Program duration display, Time to end display
Delay timer option up to 24 hours, with automatic soak
Visual indicator: salt and rinse aid
End of cycle indicator : Active light
Varied distribution 1/2 load option FlexiZone
Grey baskets
Height adjustable upper basket on three horizontal levels
Upper basket with central fixed racks
Upper basket with EasyGlide System
Lower basket with double foldable racks
FlexiDuo, third upper basket for cutlery
13 place setting sliding cutlery basket
Lower basket with anti-drip insert
Single hot/cold water max 60°C alimentation - energy save up to 35%

Annual water consumption: 2,520 l/year
Annual energy consumption: 230 kWh/year
Noise level: 44 dB (A) RE 1 pW

Voltage: 220-240 V
Current: 10 Amp
Frequency: 50 Hz

ความจุ 13 ชุดอาหารมาตรฐาน
โปรแกรมล้างจาน : 6 โปรแกรมมาตรฐานและ 4 โปรแกรมล้างรวดเร็ว
ระบบล้างแบบ Planetarium System ที่สะอาดกว่า
เลือกประหยัดพลังงานได้ถึงระดับ A+++
จอแสดงผล : จอแสดงผลเมื่อเครื่องเริ่มการทำงาน
- ตั้งเวลาล่วงหน้าได้นานถึง 24 ชม. พร้อมโปรแกรมล้างน้ำเปล่าอัตโนมัติ
- ไฟสัญญาณเตือนเกลือและน้ำยาเคลือบเงาจานหมด
- Active light แสดงเมื่อจบการทำงาน
- Flexi zone ที่สามารถล้างที่ละครึ่งถังได้
- ตะกร้าภายในเป็นสีเทา
สามารถปรับระดับความสูงของตะกร้าได้ 3 ระดับ
ตะกร้าด้านบนจะถูกยึดไว้ตรงกลางและสามารถวางแก้วได้มีระบบ Easy Glide
ตะกร้าด้านล่างสามารถพับตรงกลางได้เพื่อสามารถวางแก้วได้และ
มาพร้อมกับระบบป้องกันน้ำหยด (Anti-Drip)
ตะกร้าสำหรับใส่อุปกรณ์ขนาดเล็ก เช่น ช้อน, ส้อม, มีด
ตะกร้าที่ 3 (Flexi Duo) สำหรับการล้างอุปกรณ์ในครัวเช่น ช้อน, ส้อม, มีด
สามารถต่อท่อ น้ำร้อนเข้าได้อุณหภูมิสูงสุด 60 องศาเซลเซียส
และสามารถประหยัดพลังงานได้ถึง 35%

อัตราการใช้น้ำ : 2,520 ลิตร/ปี
อัตราการกินไฟ : 230 กิโลวัตต์/ปี
ระดับเสียงรบกวน : 44 dB (A) RE 1 pW

แรงดันไฟฟ้า : 220-240 โวลต์
กระแสไฟ : 10 แอมแปร์
ความถี่ : 50 เฮิรตซ์

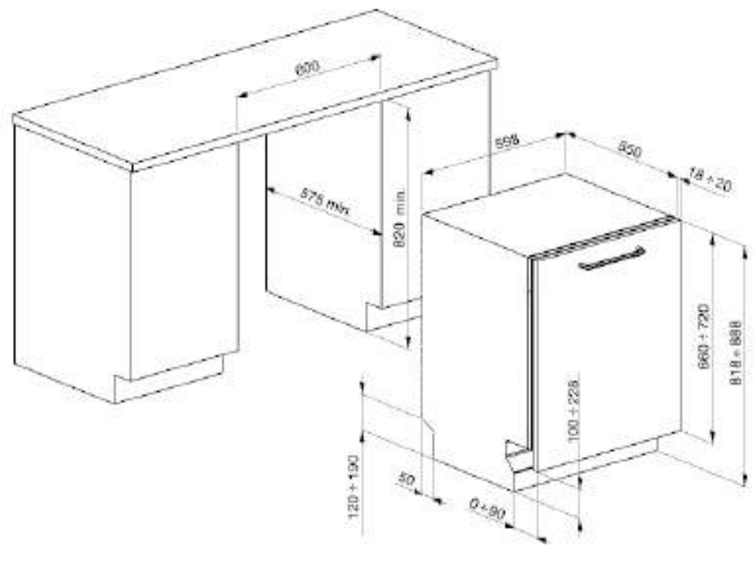



STC75

DISHWASHER, BUILT-IN FULLY INTEGRATED,
SILVER, 7 PLACE SETTING, 60 CM



PLUS AND OPTIONS:



PROGRAMS:

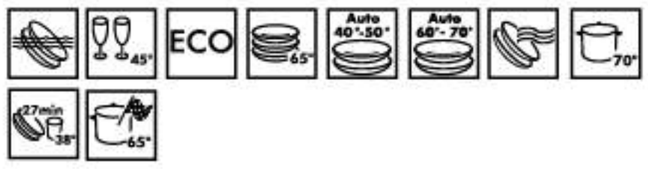

7 place settings
Number of programs: 10
Orbital washing system
Display: Delayed start display
Delay timer option up to 9 hours, with automatic soak
Visual indicator: salt and rinse aid
Stainless Steel basket with grey components
Lower baske0t with completely foldable racks and glass holder
Basket with anti-drip system
12 place setting sliding cutlery basket
Single hot/cold water max 60°C alimentation - energy save up to 35%

Annual water consumption: 2,800 l/year
Annual energy consumption: 208 kWh/year
Noise level: 43 dB (A) RE 1 pW

Voltage: 220-240 V
Current: 10 Amp
Frequency: 50 Hz

ความจุ 7 ชุดอาหารมาตรฐาน
โปรแกรมล้างจาน : 10 โปรแกรมมาตรฐาน
ระบบล้างแบบ Orbital System ที่สะอาดกว่า
ตั้งเวลาล้างล่วงหน้าได้นาน 9 ชม.
ไฟสัญญาณเตือนเกลือและน้ำยาเคลือบเงาจานหมด
ตะกร้าล้างจานชนิดสเตนเลส สตีล
ตะกร้าด้านล่างสามารถวางพับเก็บได้ และมีช่องสำหรับวางแก้วน้ำ
ตะกร้ามาพร้อมกับระบบป้องกันหยดน้ำ (anti-drip)
มีตะกร้าสำหรับอุปกรณ์ชิ้นเล็ก 12 ชุดอาหาร เช่น ช้อน ส้อม และมีด
สามารถต่อท่อน้ำร้อนเข้าได้สูงสุด 60 องศาเซลเซียส และประหยัดพลังงานมากขึ้นถึง 35%

อัตราการใช้น้ำ : 2,800 ลิตร/ปี
อัตราการกินไฟ : 208 กิโลวัตต์/ปี
ระดับเสียงรบกวน 43 dB (A) RE 1 pW

แรงดันไฟฟ้า : 220-240 โวลต์
กระแสไฟฟ้า : 10 แอมแปร์
ความถี่ : 50 เฮิรตซ์

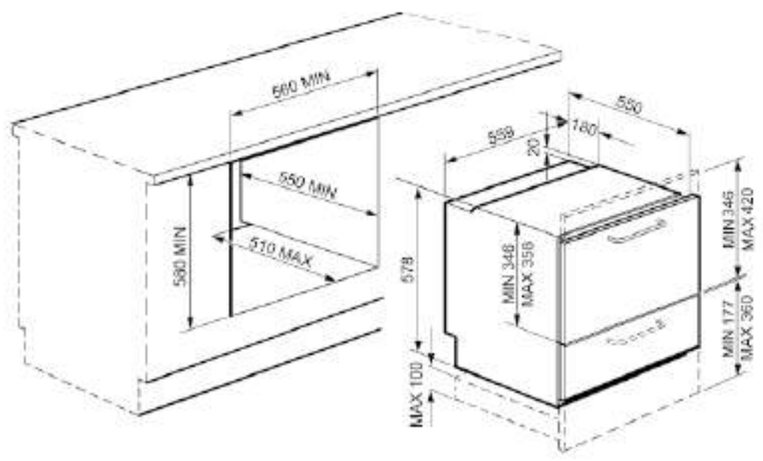

LSP433XIT

DISHWASHER, UNDER COUNTER, 60 CM, SILVER



PLUS AND OPTIONS:



PROGRAMS:



13 place settings
Number of programs: 5+5 quick programs
Planetarium washing system
Energy saving option EnerSave A+++
Ultra clean program
LED display
Delayed start display
Program duration display
Time to end display
Salt and rinse aid light indicator
Delay timer option up to 24 hours, with automatic soak
Varied distribution ½ load option FlexiZone
Grey basket
Height adjustable upper basket on 3 horizontal levels
Upper basket with central fixed racks
Lower basket with single foldable rack and anti-drip insert
FlexiDuo, third upper basket for cutlery
Total acqua stop system

Annual water consumption: 2,520 l/ year
Annual energy consumption: 231 kWh/ year
Noise level: 47 dB (A) RE 1 pW

Voltage(V): 220-240 V
Current(A): 10 Amp
Frequency(Hz): 50 Hz

เครื่องล้างจานชนิดติดตั้งในเฟอร์นิเจอร์ พร้อมหน้าจอแสดงผลแบบ LED
ประตูสเตนเลส สตีล
13 ชุดอาหาร
5 โปรแกรมอัตโนมัติ + 5 โปรแกรมล้างเร็ว
ระบบล้างจาน Planetarium system
ตัวเลือกการประหยัดพลังงาน EnerSave A+++
โปรแกรม Ultra clean ช่วยฆ่าเชื้อโรค
ตั้งเวลาล้างล่วงหน้า สูงสุด 24 ชม.
หน้าจอแสดงผลระหว่างการทำงาน
หน้าจอแสดงระยะเวลาการล้าง
สัญญาณไฟเตือนเติมเกลือและน้ำยาเคลือบเงาหากหมด
ระบบ FlexiZone ล้าง ½ ถัง
FlexiDuo ตะกร้าที่ 3 สำหรับล้างอุปกรณ์ในครัวชิ้นเล็ก เช่น ช้อน ส้อม และมีด
ตะกร้าภายในเป็นสีเทา
ปรับระดับความสูงสำหรับตะกร้าชั้นบนได้ 3 ระดับ
ตะกร้าชั้นบนจะถูกยึดไว้ตรงกลาง
ตะกร้าชั้นล่างพร้อมตะแกรงแบบพับได้ และระบบ Anti-drip
ตะกร้าที่ 3 (Flexi Duo) สำหรับการล้างอุปกรณ์ในครัว เช่น ช้อน, ส้อม, มีด
ระบบ Total acqua stop ตัดน้ำเมื่อน้ำรั่ว

อัตราการสิ้นเปลืองน้ำ : 2,520 ลิตร/ปี
อัตราการสิ้นเปลืองพลังงาน : 231 กิโลวัตต์/ปี
ระดับเสียง : 47 db (A) RE 1 pw

แรงดันไฟฟ้า : 220-240 โวลต์
กระแสไฟฟ้า : 10 แอมแปร์
ความถี่ : 50 เฮิรตซ์

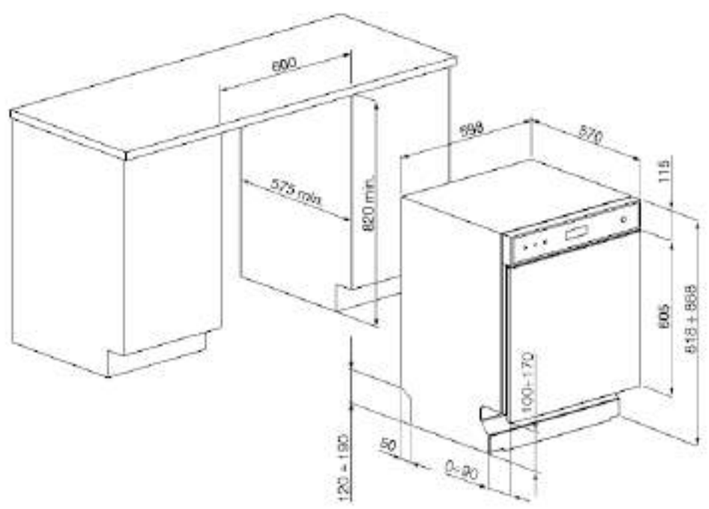

SINK

Smeg sinks are high quality products with captivating closing and aesthetics. The collection encompasses a number of design oriented and functional sink that will make an eye-catching style statement in any kitchen.

จากแนวคิดการออกแบบที่คำนึงถึง รูปแบบที่ทันสมัย ความสะดวกในการใช้งาน และการใช้ประโยชน์ของพื้นที่ของอ่างล้างจานอย่างคุ้มค่าที่สุด พร้อมเทคโนโลยีในการผลิต ที่ได้รับการพัฒนาอย่างต่อเนื่องให้ล้ำหน้า ผลิตอ่างล้างจานให้ได้รูปทรงที่ออกแบบอย่างสร้างสรรค์ จึงทำให้อ่างล้างจานสเมกสวยงาม และแตกต่างมีเอกลักษณ์ พร้อมประโยชน์ใช้สอยครบครัน



Well designed sink

อ่างล้างจานสเมกใหม่ มีรูปแบบหลากหลาย ทั้งรูปแบบที่เรียบง่าย มินิมัลลิสต์ และรูปแบบร่วมสมัย และยังใช้ง่าย มีคุณภาพสูง



SQUARE



MIRA



CLASSICA



UNDERMOUNT

INNOVATIVE DESIGN

อ่างล้างจาน พร้อมฝาปิดที่เป็นกระจกที่เข้าชุดกับเครื่องใช้ไฟฟ้า ปรับการใช้งานได้หลากหลายหน้าที่

FLAT PLUG
ฝาปิดตะกร้ากรองเศษอาหาร
ที่ออกแบบพิเศษให้เรียบเสมอ
พื้นอ่างล้างจาน

SLIDING CHOPPING BOARD
ฝาปิดกระจกสีดำด้านล่างเสริมด้วย
แผ่นสเตนเลส สตีล ใช้เป็นฝาปิดซิงค์
อ่างล้างจานให้สวย ทันสมัย

LQR116-2

LOW PROFILE SINK, SQUARE, STAINLESS STEEL



2 bowls and 1 drain board
1.2 mm. thickness st/steel AISI304
Bowl width: 2 x 35 cm.
Bowl depth: 21 cm.
Can be installed both left or right hand
Drain 3½
Pop-up waste

อ่างล้างจานชนิด 2 หลุม 1 ที่พัก ขอบบางพิเศษ ติดตั้งได้สวยงาม
ใช้สเตนเลส สตีล AISI 304 ความหนา 1.2 มม.
หลุมล้างขนาด 35 x 40 ซม. 2 หลุม
หลุมลึก 21 ซม.
สามารถติดตั้งได้ทั้งหลุมซ้ายและหลุมขวา
สะดืออ่างขนาด 3½ พร้อมท่อน้ำล้นและท่อกันกลิ่น (P-Trap)
มี Pop-up สำหรับ เปิด/ปิด สะดืออ่าง

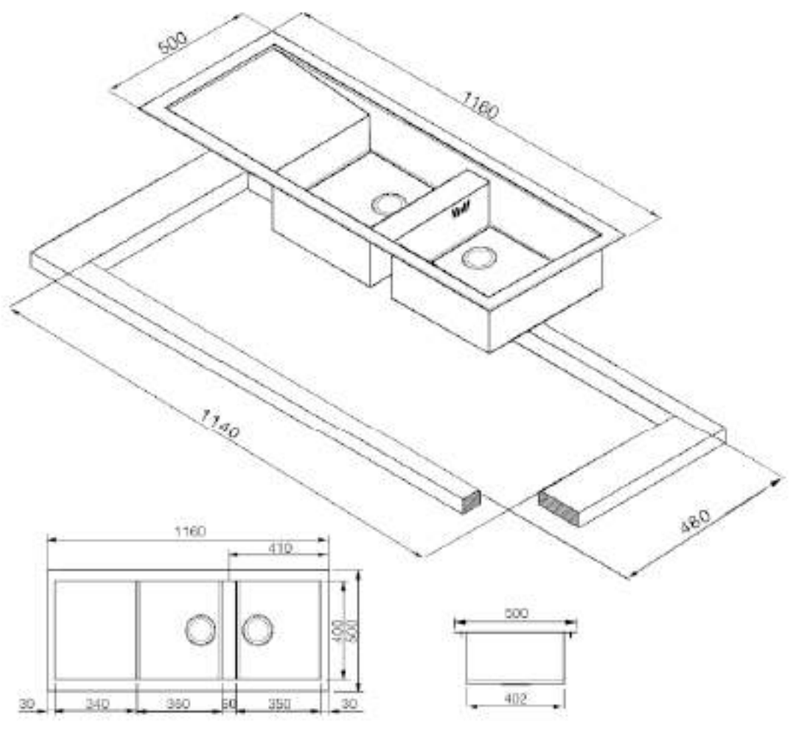

LQ100D/LQR100-2

LOW PROFILE SINK, SQUARE, STAINLESS STEEL



1.5 bowls and 1 drain board
1.2 mm. thickness st/steel AISI304
Bowl width: 1 x 17.4 cm., 1 x 35 cm.
Bowl depth: 21 cm.
Can be installed both left or right hand
Drain 3½

อ่างล้างจานชนิด 1½ หลุม 1 ที่พัก ขอบบางพิเศษ ติดตั้งได้สวยงาม
ใช้สเตนเลส สตีล AISI 304 ความหนา 1.2 มม.
หลุมล้างขนาด 35 x 40 ซม. 1 หลุม และ 17.4 x 40 ซม. 1 หลุม
หลุมลึก 21 ซม.
สามารถติดตั้งได้ทั้งหลุมซ้ายและหลุมขวา
สะดืออ่างขนาด 3½ พร้อมท่อน้ำล้นและท่อกันกลิ่น (P-Trap)

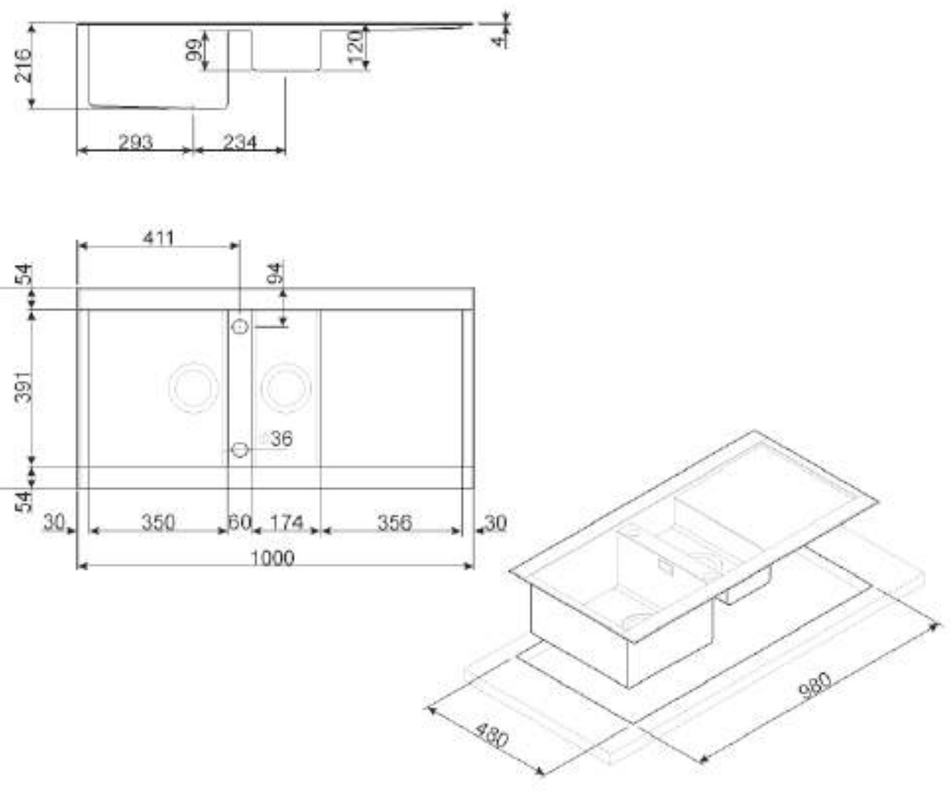



LQR861-2

LOW PROFILE SINK, SQUARE, STAINLESS STEEL



1 bowl and 1 drain board
1.2 mm. thickness st/steel AISI304
Bowl width: 1 x 35 cm.
Bowl depth: 21 cm.
Can be installed both left or right hand
Drain 3½
Pop-up waste

อ่างล้างจานชนิด 1 หลุม 1 ที่พัก ขอบบางพิเศษ ติดตั้งได้สวยงาม
ใช้สเตนเลส สตีล AISI 304 ความหนา 1.2 มม.
หลุมล้างขนาด 35 x 40 ซม.
หลุมลึก 21 ซม.
สามารถติดตั้งได้ทั้งหลุมซ้ายและหลุมขวา
สะดืออ่างขนาด 3½ พร้อมท่อน้ำล้นและท่อกันกลิ่น (P-Trap)
มี Pop-up สำหรับ เปิด/ปิด สะดืออ่าง

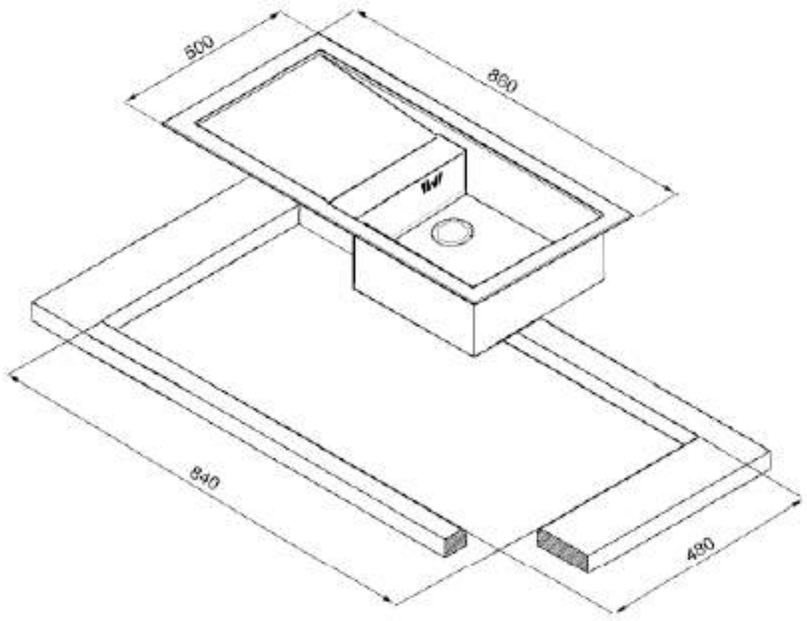

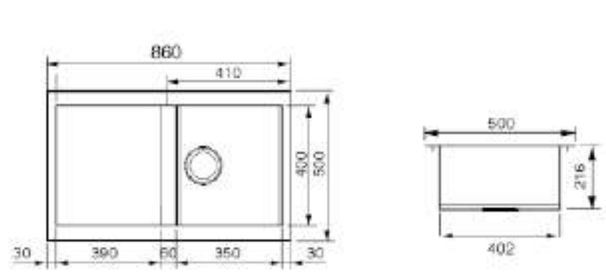

LQR862-2

"SQUARE" DOUBLE BOWL, ULTRA LOW PROFILE INSET SINK



2 bowls
1.2 mm. thickness st/steel AISI304
Bowl width: 2 x 35 cm.
Bowl depth: 21 cm.
Drain 3½
Pop-up waste

อ่างล้างจานชนิด 2 หลุม ขอบบางพิเศษ ติดตั้งได้สวยงาม
ใช้สเตนเลส สตีล AISI 304 ความหนา 1.2 มม.
หลุมล้างขนาด 35 x 40 ซม. 2 หลุม
หลุมลึก 21 ซม.
สะดืออ่างขนาด 3½ พร้อมท่อน้ำล้นและท่อกันกลิ่น (P-Trap)
มี Pop-up สำหรับ เปิด/ปิด สะดืออ่าง

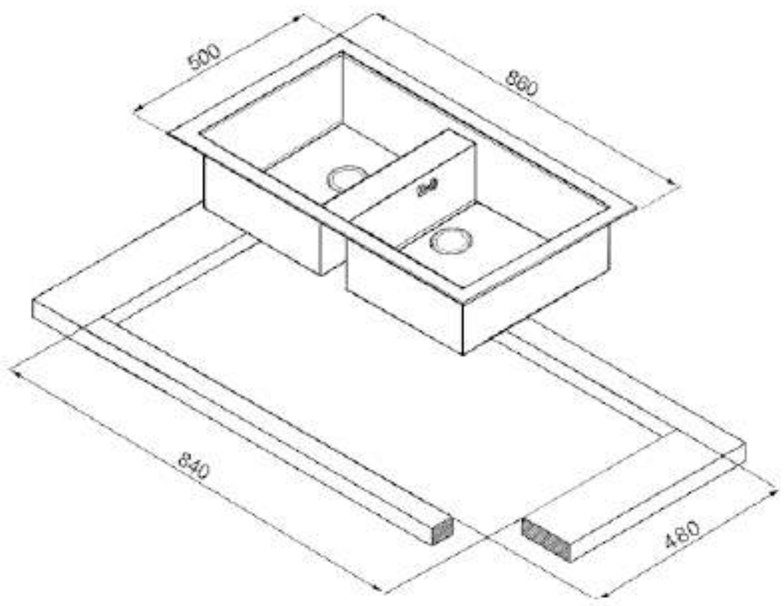

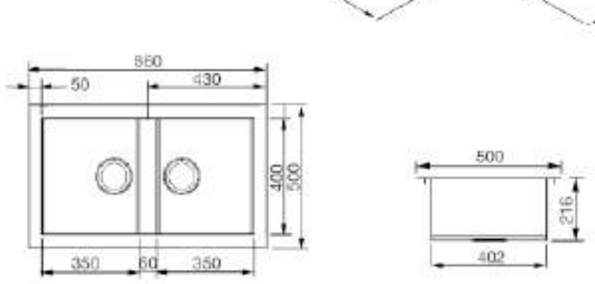

VQR71

LOW PROFILE SINK, MIRA, STAINLESS STEEL



1 bowl
1 mm. thickness st/steel AISI304
Bowl width: 1 x 71 cm.
Bowl depth: 19.6 cm.
Drain 3½
Pop-up waste

อ่างล้างจานชนิด 1 หลุม ขอบบางพิเศษ ติดตั้งได้สวยงาม
ใช้สเตนเลส สตีล AISI304 ความหนา 1 มม.
หลุมล้างขนาด 71 x 40 ซม.
หลุมลึก 19.6 ซม.
สะดืออ่างขนาด 3½ พร้อมท่อน้ำล้นและท่อกันกลิ่น (P-Trap)
มี Pop-up สำหรับ เปิด/ปิด สะดืออ่าง

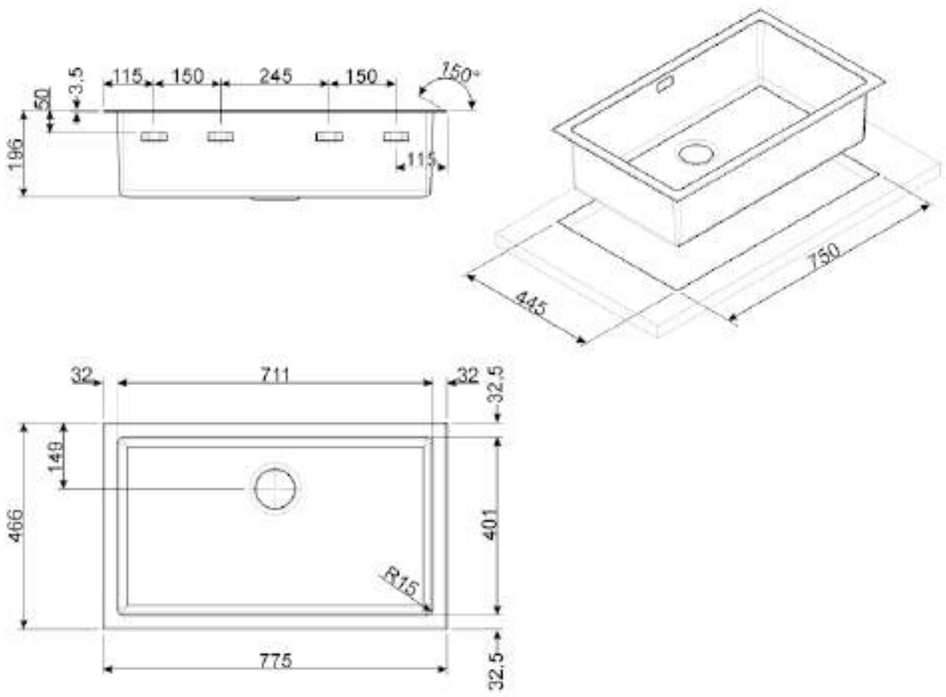

VSTQ72-2

UNDERMOUNT SINK, SQUARE, STAINLESS STEEL



1 bowl
1 mm. thickness st/steel AISI304
Bowl width: 1 x 72 cm.
Bowl depth: 21 cm.
Drain 3½
Pop-up waste

อ่างล้างจานชนิด 1 หลุม ชนิดติดตั้งใต้ท็อปเฟอร์นิเจอร์
ใช้สเตนเลส สตีล AISI304 ความหนา 1 มม.
หลุมล้างขนาด 72 x 40 ซม.
หลุมลึก 21 ซม.
สะดืออ่างขนาด 3½ พร้อมท่อน้ำล้นและท่อกันกลิ่น (P-Trap)

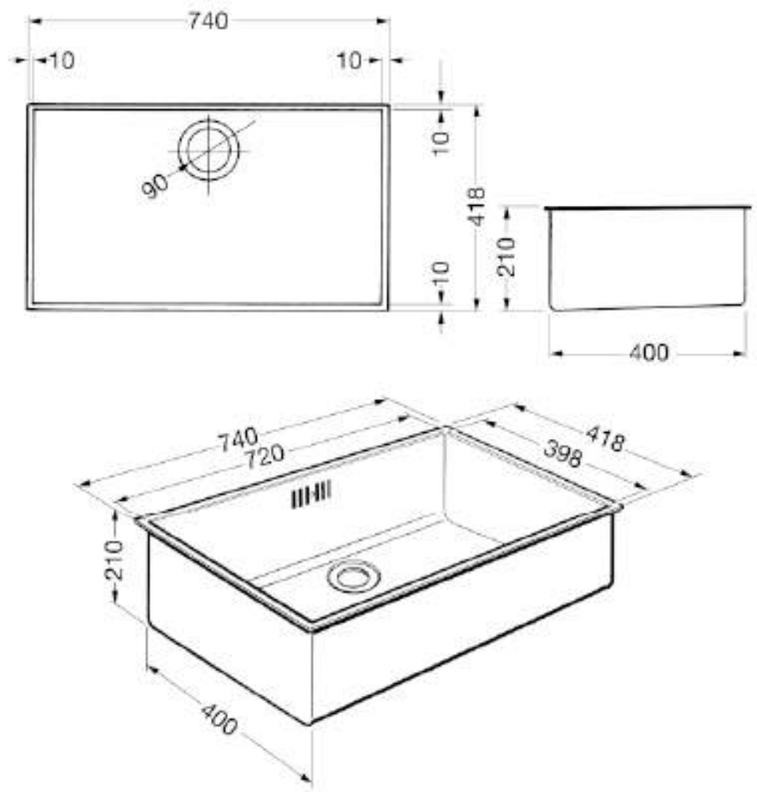

VQR50

LOW PROFILE SINK, MIRA,
STAINLESS STEEL



1 bowl
1 mm. thickness st/steel AISI304
Bowl width: 1 x 50 cm.
Bowl depth: 20 cm.
Drain 3½

อ่างล้างจานชนิด 1 หลุม
ใช้สเตนเลส สตีล AISI304 เนื้อหนาพิเศษ
หลุมล้างขนาด 50 x 40 ซม.
หลุมลึก 20 ซม.
สะดืออ่างขนาด 3½ พร้อมท่อน้ำล้นและท่อกันกลิ่น (P-Trap)

VSTQ40-2

UNDERMOUNT SINK, SQUARE,
STAINLESS STEEL



1 bowl
1 mm. thickness st/steel AISI304
Bowl width: 40 x 40 cm.
Bowl depth: 21 cm.
Drain 3½

อ่างล้างจานชนิด 1 หลุม ชนิดติดตั้งใต้ท็อปเฟอร์นิเจอร์
ใช้สเตนเลส สตีล AISI304 ความหนา 1 มม.
หลุมล้างขนาด 40 x 40 ซม.
หลุมลึก 21 ซม.
สะดืออ่างขนาด 3½ พร้อมท่อน้ำล้นและท่อกันกลิ่น (P-Trap)

VSH20Q

ST/STEEL COLANDAR FOR SQUARE SINK



St/steel rectangular colander
(40 x 20 cm)
Suitable for 20 cm half bowls
with square corners

สเตนเลส สตีลทรงสี่เหลี่ยม (40x20 ซม.)
ตะกร้าเสริมสำหรับอ่างล้างจานแบบ
Square Sink

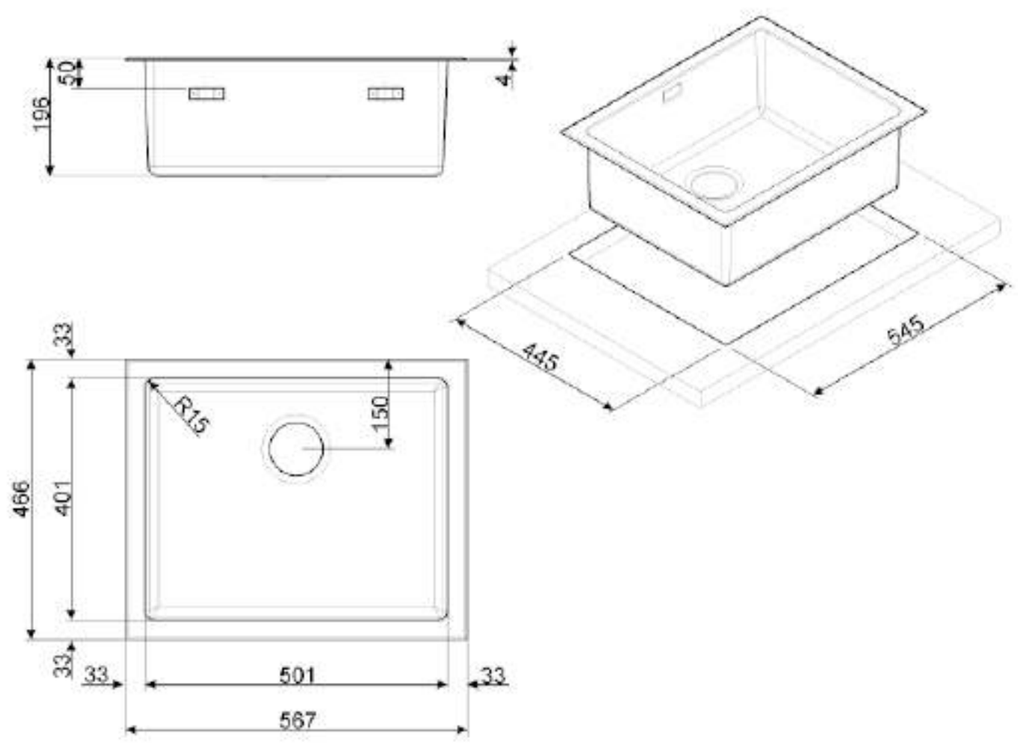

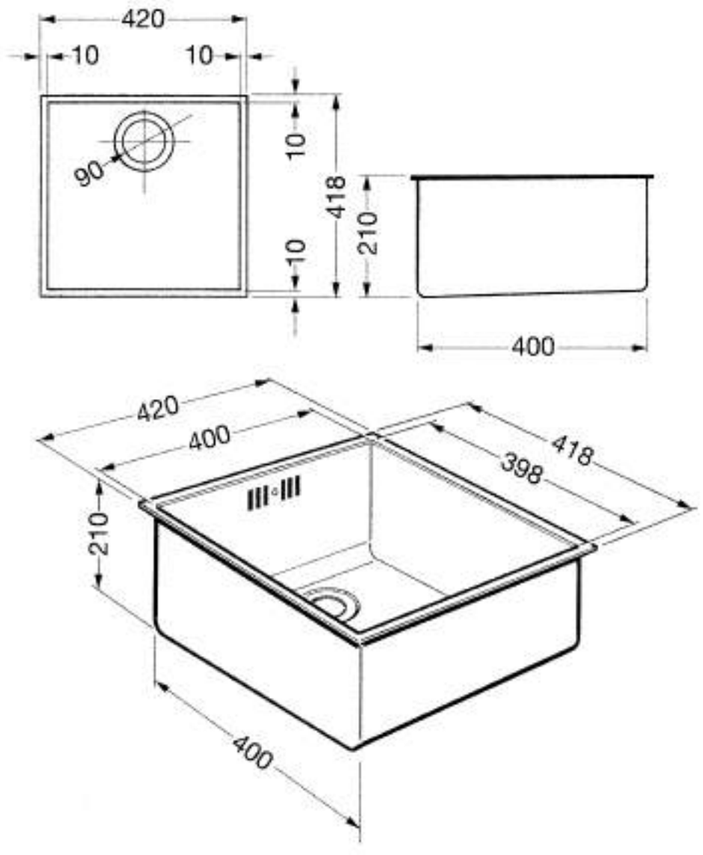

LD116D-2 (หลุมซ้าย / LEFT HAND DRAINER)
LD116S-2 (หลุมขวา / RIGHT HAND DRAINER)

LOW PROFILE SINK, MIRA, STAINLESS STEEL



2 bowls and 1 drain board
st/steel AISI304
Bowl width: 2 x 34 cm.
Bowl depth: 20 cm.
Drain 3½

อ่างล้างจานชนิด 2 หลุม 1 ที่พัก หลุมทรงสี่เหลี่ยมมุมโค้ง ดีไซน์สวย
ขอบอ่างล้างจานบางพิเศษ เมื่อติดตั้งแล้วตัวขอบจะสูงจากท็อปเพียง 4 มม.
ใช้สเตนเลส สตีล AISI 304 เนื้อหนาพิเศษ
หลุมล้างขนาด 34 x 40 ซม. 2 หลุม
หลุมลึก 20 ซม.
สะดืออ่างขนาด 3½ พร้อมท่อน้ำล้นและท่อกันกลิ่น (P-Trap)

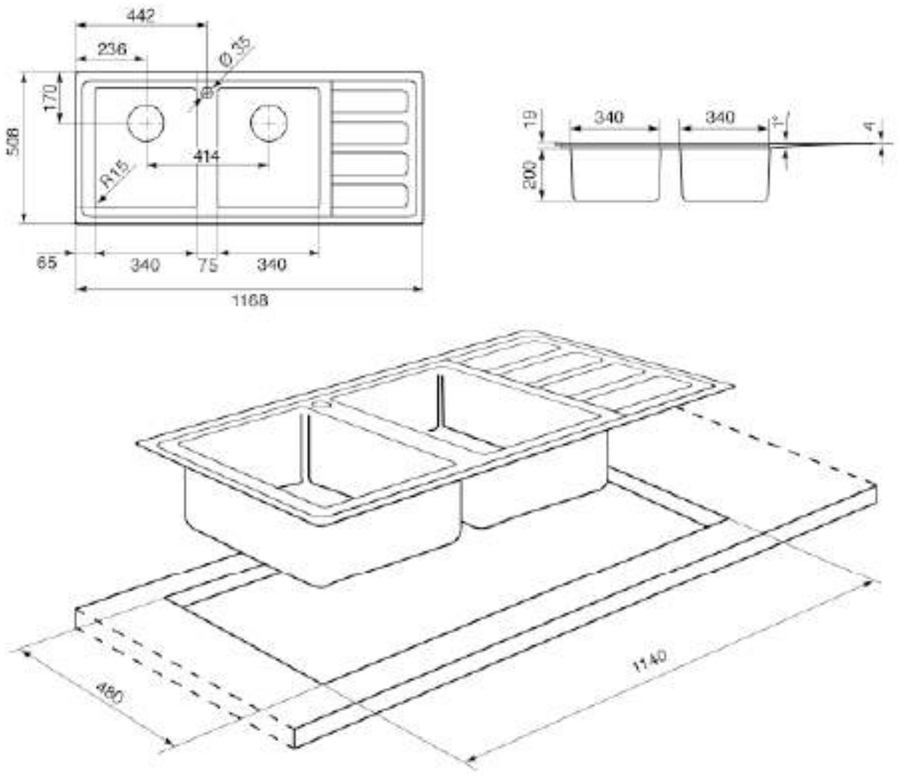

LD102D-2 (หลุมซ้าย / LEFT HAND DRAINER)
LD102S (หลุมขวา / RIGHT HAND DRAINER)

LOW PROFILE SINK, MIRA, STAINLESS STEEL



1.5 bowls and 1 drain board
st/steel AISI304
Bowl width: 1 x 34 cm., 1 x 14.7 cm.
Bowl depth: 20 cm.
Drain 3½

อ่างล้างจานชนิด 1½ หลุม 1 ที่พัก หลุมทรงสี่เหลี่ยมมุมโค้ง ดีไซน์สวย
ขอบอ่างล้างจานบางพิเศษ เมื่อติดตั้งแล้วตัวขอบจะสูงจากท็อปเพียง 4 มม.
ใช้สเตนเลส สตีล AISI 304 เนื้อหนาพิเศษ
หลุมล้างขนาด 34 x 40 ซม. หลุมเล็กขนาด 14.7 x 29.6 ซม.
หลุมลึก 20 ซม.
สะดืออ่างขนาด 3½ พร้อมท่อน้ำล้นและท่อกันกลิ่น (P-Trap)

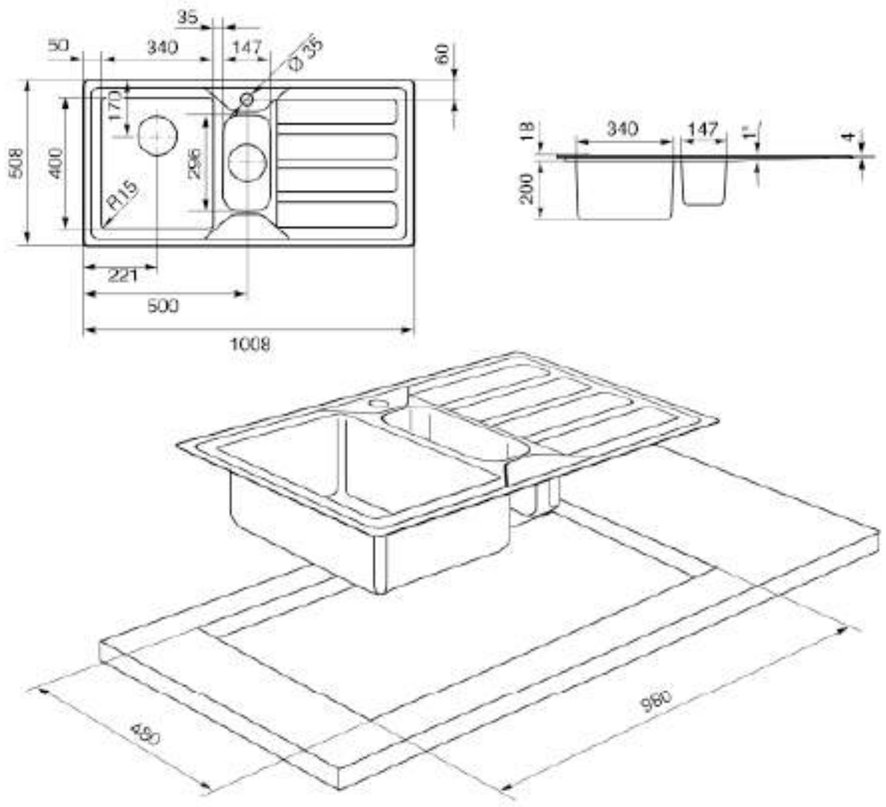

LD862-2

LOW PROFILE SINK, MIRA, STAINLESS STEEL



2 bowls
st/steel AISI304
Bowl width: 2 x 34 cm.
Bowl depth: 20 cm.
Drain 3½

อ่างล้างจานหลุมคู่ หลุมทรงสี่เหลี่ยมมุมโค้ง ดีไซน์สวย
ขอบอ่างล้างจานบางพิเศษ เมื่อติดตั้งแล้วตัวขอบจะสูงจากท็อปเพียง 4 มม.
ใช้สเตนเลส สตีล AISI 304 เนื้อหนาพิเศษ
หลุมล้างขนาด 34 x 40 ซม. 2 หลุม
หลุมลึก 20 ซม.
สะดืออ่างขนาด 3½ พร้อมท่อน้ำล้นและท่อกันกลิ่น (P-Trap)

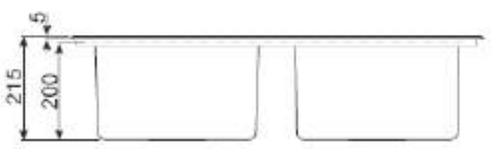

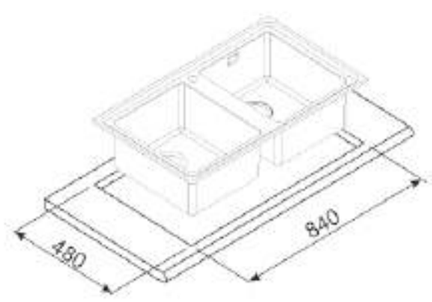

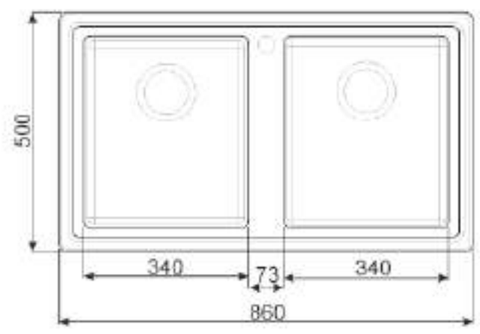

LD861D-2 (หลุมซ้าย / LEFT HAND DRAINER)
LD861S-2 (หลุมขวา / RIGHT HAND DRAINER)

LOW PROFILE SINK, MIRA, STAINLESS STEEL



1 bowl and 1 drain board
st/steel AISI304
Bowl width: 1 x 34 cm.
Bowl depth: 20 cm.
Drain 3½

อ่างล้างจานชนิด 1 หลุม 1 ที่พัก หลุมทรงสี่เหลี่ยมมุมโค้ง ดีไซน์สวย
ขอบอ่างล้างจานบางพิเศษ เมื่อติดตั้งแล้วตัวขอบจะสูงจากท็อปเพียง 4 มม.
ใช้สเตนเลส สตีล AISI 304 เนื้อหนาพิเศษ
หลุมล้างขนาด 34 x 40 ซม.
หลุมลึก 20 ซม.
สะดืออ่างขนาด 3½ พร้อมท่อน้ำล้นและท่อกันกลิ่น (P-Trap)

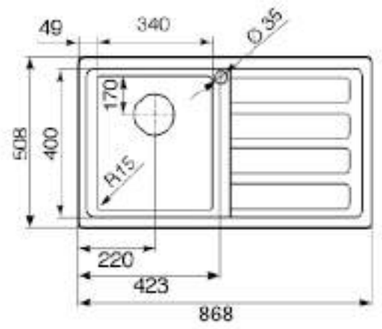

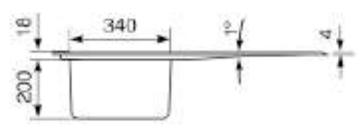

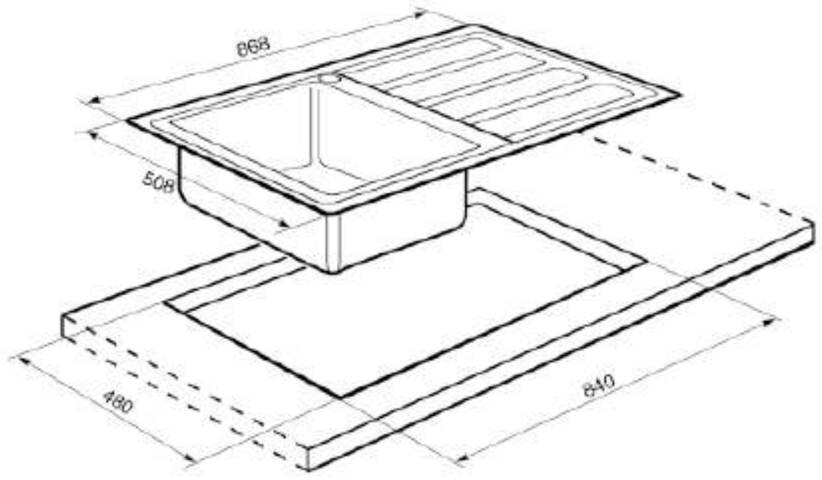

VSTR71-2

UNDERMOUNT SINK, MIRA,
STAINLESS STEEL



1 bowl
st/steel AISI304
Bowl width: 1 x 71 cm.
Bowl depth: 20 cm.
Drain 3½

อ่างล้างจานหลุมเดี่ยว ทรงสี่เหลี่ยมมุมโค้ง ดีไซน์สวย
ใช้สเตนเลส สตีล AISI 304 เนื้อหนาพิเศษ
ชนิดติดตั้งใต้ท็อปเฟอร์นิเจอร์
หลุมล้างขนาด 71 x 40 ซม.
หลุมลึก 20 ซม.
สะดืออ่างขนาด 3½ พร้อมท่อน้ำล้น

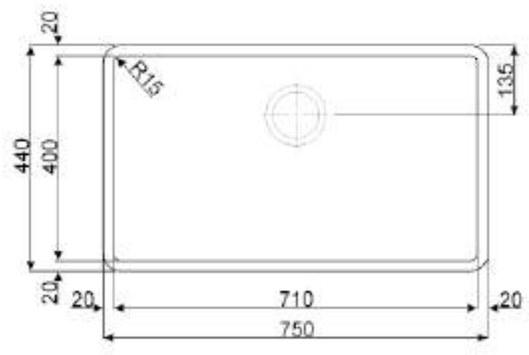

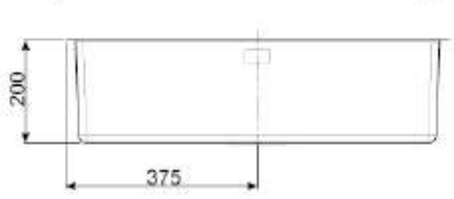

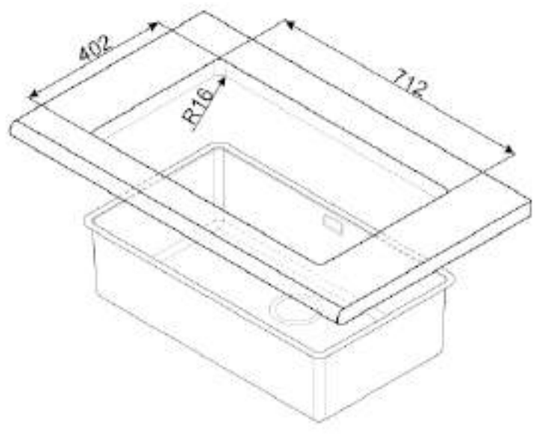

VSTR50-2

UNDERMOUNT SINK, MIRA,
STAINLESS STEEL



1 bowl
st/steel AISI304
Bowl width: 1 x 50 cm.
Bowl depth: 20 cm.
Drain 3½

อ่างล้างจานหลุมเดี่ยว ทรงสี่เหลี่ยมมุมโค้ง
ดีไซน์สวย
ใช้สเตนเลส สตีล AISI 304 เนื้อหนาพิเศษ
ชนิดติดตั้งใต้ท็อปเฟอร์นิเจอร์
หลุมล้างขนาด 50 x 40 ซม.
หลุมลึก 20 ซม.
สะดืออ่างขนาด 3½ พร้อมท่อน้ำล้น

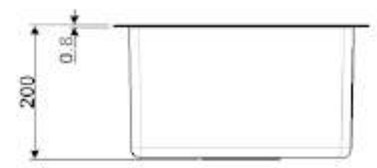

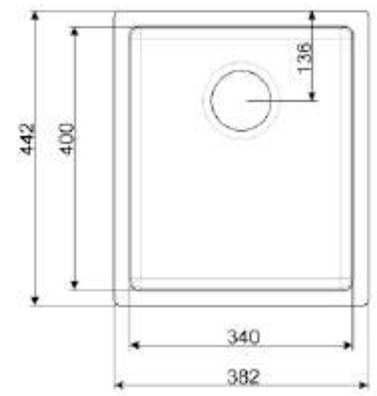

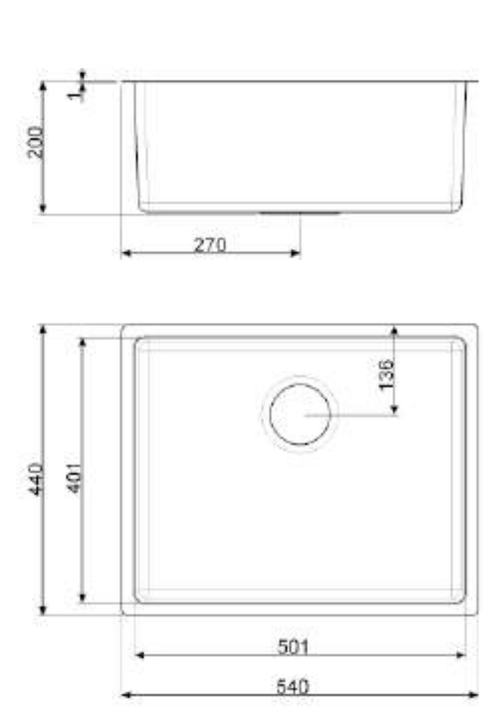

VSTR34-2

UNDERMOUNT SINK, MIRA,
STAINLESS STEEL



1 bowl
st/steel AISI304
Bowl width: 1 x 34 cm.
Bowl depth: 20 cm.
Drain 3½

อ่างล้างจานหลุมเดี่ยว ทรงสี่เหลี่ยมมุมโค้ง
ดีไซน์สวย
ใช้สเตนเลส สตีล AISI 304 เนื้อหนาพิเศษ
ชนิดติดตั้งใต้ท็อปเฟอร์นิเจอร์
หลุมล้างขนาด 34 x 40 ซม.
หลุมลึก 20 ซม.
สะดืออ่างขนาด 3½ พร้อมท่อน้ำล้น

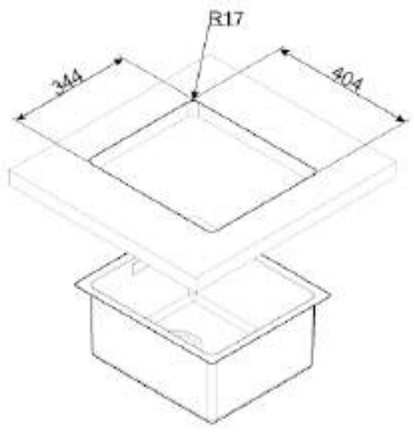

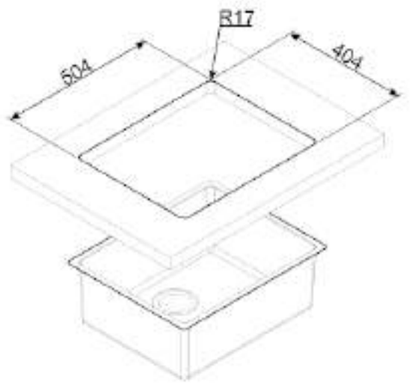

LG116D-2, LG116S-2

LOW PROFILE SINK, NEUTRAL, STAINLESS STEEL



2 bowls and 1 drain board
St/steel AISI304
Bowl width: 1 x 45 cm. , 1 x 30 cm.
Bowl depth: 21 cm.
Drain 3½

อ่างล้างจานชนิด 2 หลุม 1 ที่พัก
ใช้สเตนเลส สตีล AISI304 เนื้อหนาพิเศษ
ขอบอ่างสูงจากท็อปเพียง 4 มม.
หลุมล้างขนาด 45 x 40 ซม. และ 30 x 40 ซม.
หลุมลึก 21 ซม.
สะดืออ่าง 3½ พร้อมท่อน้ำล้นและท่อกันกลิ่น (P-Trap)

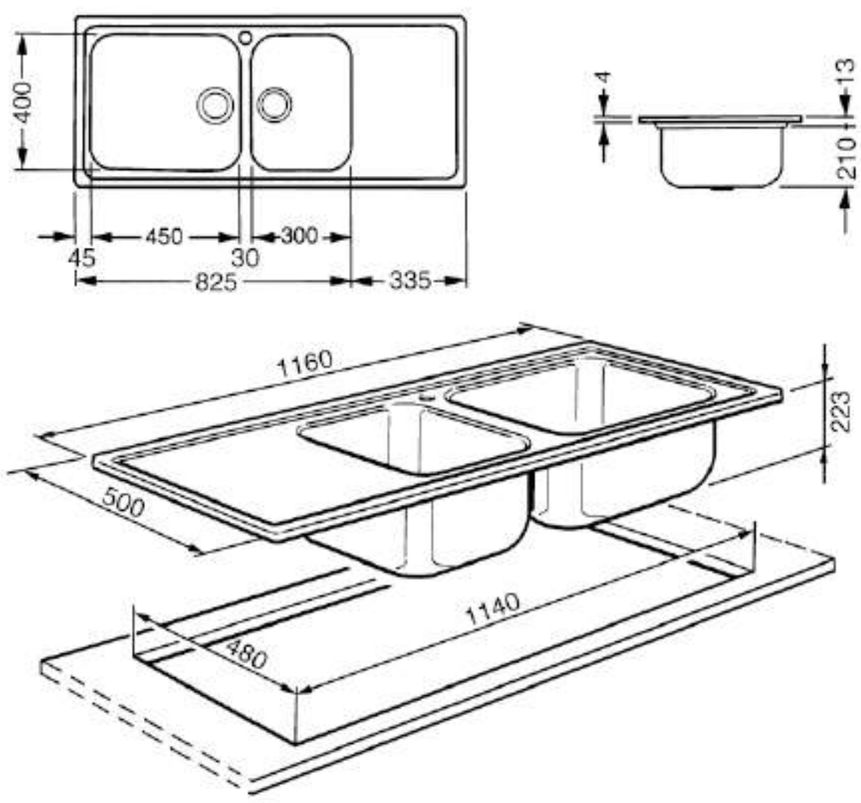

BRG100

LOW PROFILE SINK, CLASSICA, STAINLESS STEEL



2 bowls
St/steel AISI304
Bowl width: 2 x 45 cm.
Bowl depth: 21 cm.
Drain 3½

อ่างล้างจานหลุมคู่ ชนิดใหญ่พิเศษ
ใช้สเตนเลส สตีล AISI304 เนื้อหนาพิเศษ
หลุมล้างขนาด 45 x 40 ซม. 2 หลุม
หลุมลึก 21 ซม.
สะดืออ่าง 3½ พร้อมท่อน้ำล้นและท่อกันกลิ่น (P-Trap)

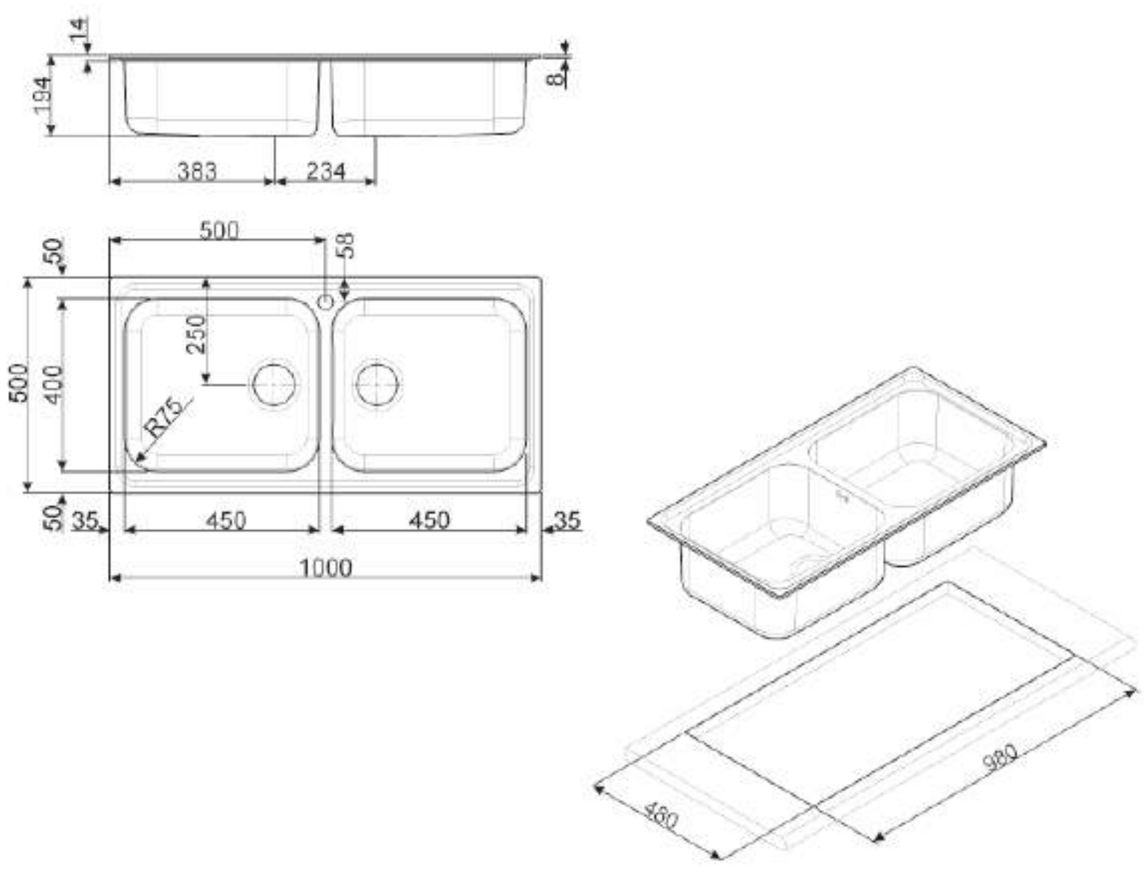

LG862

LOW PROFILE SINK, NEUTRAL, STAINLESS STEEL



2 bowls
St/steel AISI304
Bowl width: 1 x 45 cm. , 1 x 30 cm.
Bowl depth: 21 cm.
Drain 3½

อ่างล้างจานหลุมคู่
ใช้สเตนเลส สตีล AISI304 เนื้อหนาพิเศษ
ขอบอ่างสูงจากท็อปเพียง 4 มม.
หลุมล้างขนาด 45 x 40 ซม. และ 30 x 40 ซม.
หลุมลึก 21 ซม.
สะดืออ่าง 3½ พร้อมท่อน้ำล้นและท่อกันกลิ่น (P-Trap)

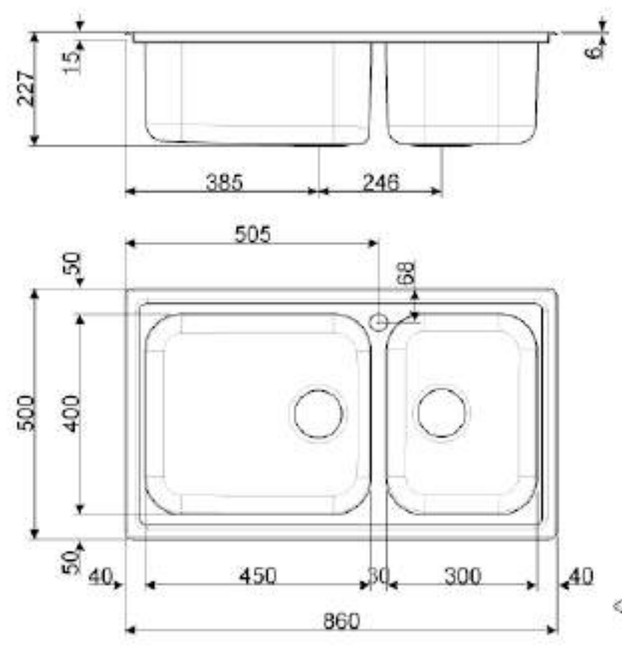

LG861D-2, LG861S-2

LOW PROFILE SINK, NEUTRAL, STAINLESS STEEL



1 bowl and 1 drain board
St/steel AISI304
Bowl width: 1 x 45 cm.
Bowl depth: 21 cm.
Drain 3½

อ่างล้างจานชนิด 1 หลุม 1 ที่พัก
ใช้สเตนเลส สตีล AISI304 เนื้อหนาพิเศษ
หลุมล้างขนาด 45 x 40 ซม.
หลุมลึก 21 ซม.
สะดืออ่าง 3½ พร้อมท่อน้ำล้นและท่อกันกลิ่น (P-Trap)

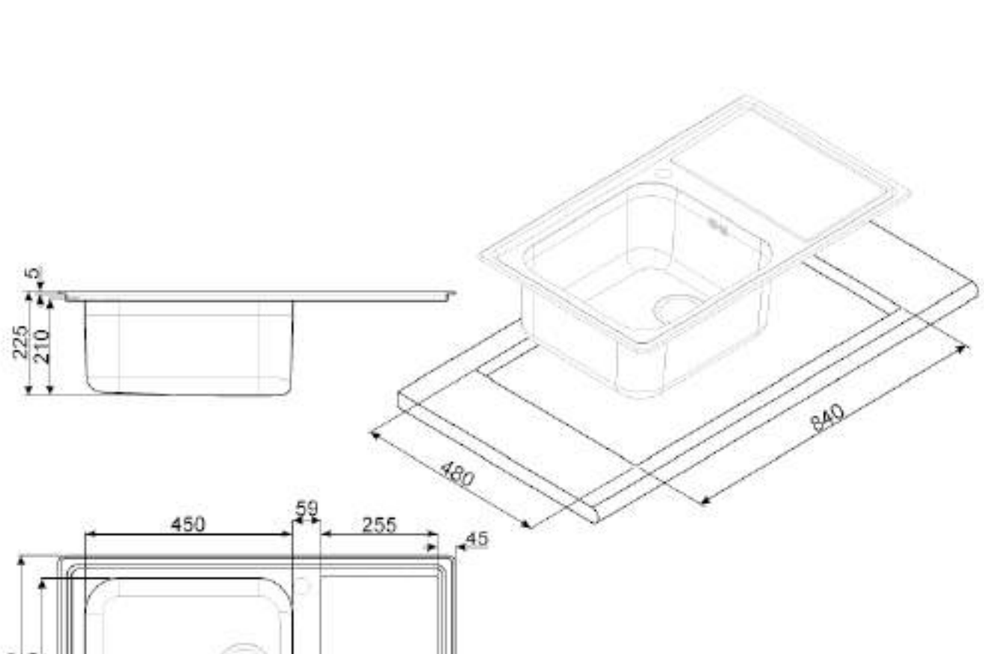

LOTG861CD

SINGLE BOWL,SINGLE DRAINER INSET SINK



1 bowl and 1 drain board
st/steel AISI304
Bowl width: 1 x 45 cm
Bowl depth: 18 cm.
Can be installed both left and right hand
Drain 3½

อ่างล้างจานชนิด 1 หลุม 1 ที่พัก ดีไซน์ใหม่ ขอบบางพิเศษ
ใช้สเตนเลส สตีล AISI 304
หลุมล้างขนาด 34 x 40 ซม.
หลุมลึก 18 ซม.
สามารถติดตั้งได้ทั้งหลุมซ้าย และหลุมขวา
สะดืออ่างขนาด 3½ พร้อมท่อน้ำล้นและท่อกันกลิ่น (P-Trap)

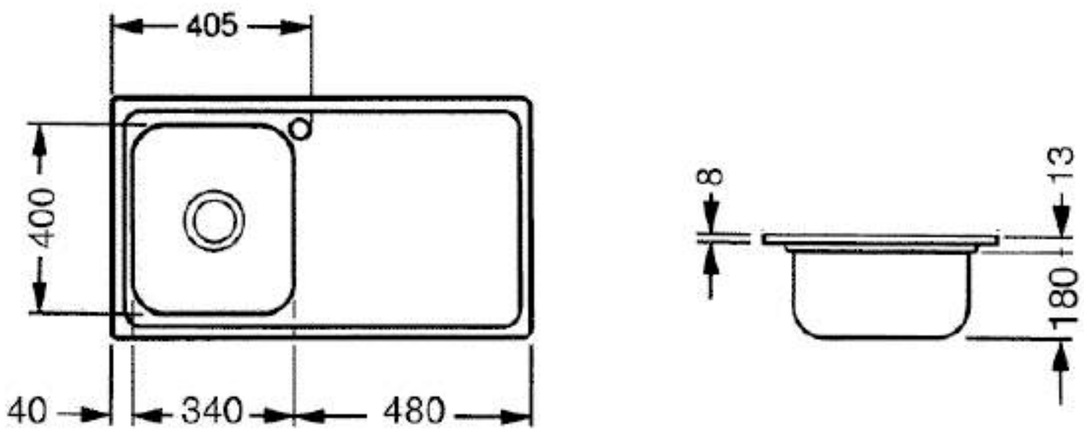

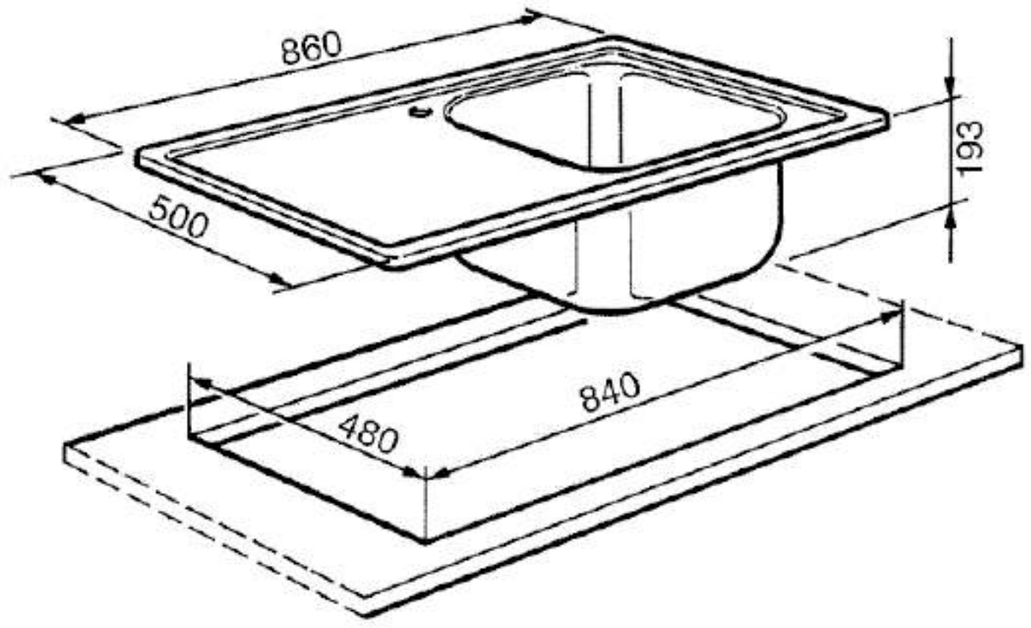

UM30

UNDERMOUNT SINK, NEUTRAL, STAINLESS STEEL



1 bowl
st/steel AISI304
Bowl width: 1 x 30 cm.
Bowl depth: 18 cm.
Drain 3½

อ่างล้างจานหลุมเดี่ยว ดีไซน์สวย
อ่างล้างจานสเตนเลส สตีล AISI 304 เนื้อหนาพิเศษ
ชนิดติดตั้งใต้ท็อปเฟอร์นิเจอร์
หลุมล้างขนาด 30 x 40 ซม.
หลุมลึก 18 ซม.
สะดืออ่างขนาด 3½ พร้อมท่อน้ำล้น

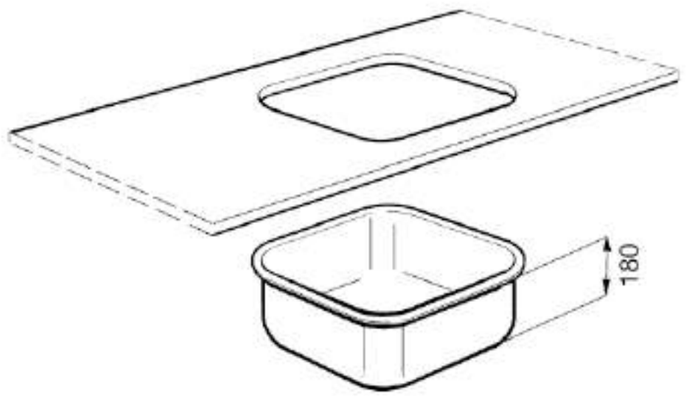

UM45

UNDERMOUNT SINK, UNIVERSAL, STAINLESS STEEL



1 bowl
st/steel AISI304
Bowl width: 1 x 45 cm.
Bowl depth: 18 cm.
Drain 3½

อ่างล้างจานหลุมเดี่ยว ดีไซน์สวย
อ่างล้างจานสเตนเลส สตีล AISI 304 เนื้อหนาพิเศษ
ชนิดติดตั้งใต้ท็อปเฟอร์นิเจอร์
หลุมล้างขนาด 45 x 40 ซม.
หลุมลึก 18 ซม.
สะดืออ่างขนาด 3½ พร้อมท่อน้ำล้น

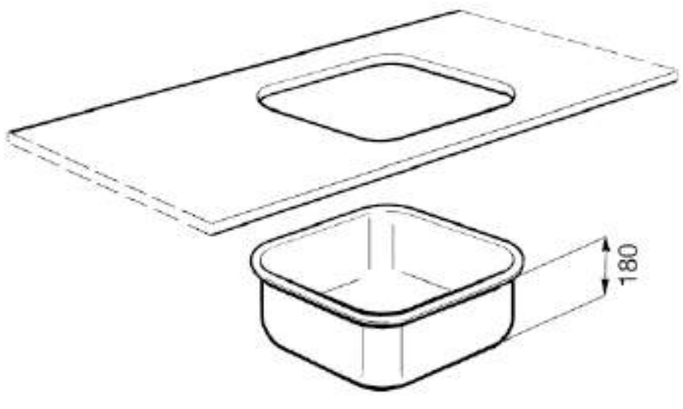

SMALL DOMESTIC APPLIANCES

The latest addition to the Smeg 50's retro style family is a fabulous collection of small domestic appliances to put the finishing touches of color and design into the kitchen. These curved and compact products recollect the part and are reminiscence of 1950's retro style while offering the most update technologies.They will surely make a big impact in the kitchen, as stand alone items or beautifully co-ordinating with other Smeg 50's retro style appliances.

รูปทรงที่โค้งมนผสานเส้นสายที่ย้อนยุค สีสันสวยสดใสสไตล์ 50'S RETRO ที่สเมก บรรจงสร้างสรรค์ ถ่ายทอดสู่ผลิตภัณฑ์ชิ้นล่าสุดคือ เครื่องใช้ไฟฟ้าขนาดเล็ก (Smeg Small Domestic Appliance) เครื่องใช้ไฟฟ้าขนาดเล็กของ Smeg ยังคงดีไซน์ที่ย้อนกลับไปสู่ความอ่อนหวานของวันวาน น่ารักน่าใช้ และถึงพร้อมด้วยความล้ำหน้าทางเทคโนโลยีเพื่อประสิทธิภาพและความสะดวกสบายของเครื่องใช้ไฟฟ้าชิ้นเล็กเพียง 1ชิ้น ก็จะเพิ่มบรรยากาศที่สวยงามสะดุดตาให้กลับครัว และห้องทานอาหารยิ่งถ้าวางรวมกับเครื่องใช้ไฟฟ้าสไตล์เรโทรของสเมก ก็จะเพิ่มความงดงามเข้าชุดแบบไร้ที่ติ


SMEG

TOASTERS
clever toasting

เครื่องปิ้งขนมปังใช้งานสะดวกและยังสวยถูกใจไม่ว่าจะเป็น อาหารกลางวัน บรันช์ หรือทุกเวลาที่คุณตกหลุมรักเครื่องใช้ไฟฟ้าน่ารัก ชิ้นนี้

4-slice toaster



CRUMB TRAY
ถาดรองเศษขนมปัง ทำจากสเตนเลส สตีล สามารถดึงออกได้ง่าย เพื่อทำความสะอาด

2 LARGE COMPARTMENTS
ตะแกรงหนีบขนมปังที่จะปรับตำแหน่งขนมปังให้อยู่ตรงกลางตลอดเวลาเพื่อให้ขนมปังได้ความร้อนสม่ำเสมอ

2-slice toaster



AUTOMATIC POP-UP
เมื่อปิ้งขนมปังครบตามเวลาที่ตั้งไว้ขนมปังจะเด้งขึ้นมาเองโดยอัตโนมัติ

MULTI-FUNCTION INTER FACE

REHEAT
ช่วยให้คุณปิ้งขนมปังเพิ่มเติมให้ร้อนตามความต้องการ

DEFROST
สำหรับปิ้งขนมปังที่แช่เย็นหรือแช่แข็งให้นุ่มและอุ่นในระดับที่คุณต้องการ

BAGEL
ปิ้งขนมปังให้เหลืองกรอบด้านเดียว

Sandwiches, buns & pastries

ตะแกรงวางขนมปังแซนวิช (Sandwich Rack) และ bun warmers เป็นอุปกรณ์เสริมพิเศษที่ซื้อเพิ่มได้ สำหรับอุ่นขนมปังให้ร้อน



KETTLE

quick to the boil

การผสานเทคโนโลยีเข้ากับดีไซน์ 50's Retro อย่างลงตัวในกาต้มน้ำไฟฟ้า สามารถที่จะต้มน้ำได้อย่างรวดเร็ว คุณจึงทำเครื่องดื่มร้อนๆที่แสนพิเศษ ทั้งในช่วงเช้า กลางวัน หรือเวลาพักผ่อนยามเย็น

LIME SCALE FILTER

ตะแกรงสเตนเลส สตีล ที่กรองตะกรัน ไม่ให้ไหลลงไปพร้อมกับน้ำ ตะแกรงนี้สามารถถอดออกทำความสะอาดได้

1.7L CAPACITY, APPROXIMATELY 7 CUPS

ความจุ 1.7 ลิตร พร้อมขีดบอกระดับน้ำ ที่แสดงปริมาตรทั้งเป็นลิตรหรือเป็นแก้ว

STAINLESS STEEL BODY

ตัวเครื่องเป็นสเตนเลส สตีล เคลือบสีสวย จึงมีความทนทานอย่างแน่ใจ



SOFT OPENING

ฝากาต้มน้ำชนิด soft opening ที่เพียงคุณกดปุ่มตรงกลางฝา ฝาจะค่อยๆ เปิดขึ้นเพื่อป้องกันไอน้ำที่อาจจะพุ่งมาถูกมือของคุณ

360° SWIVER BASE

ฐานกาต้มน้ำหมุนได้ 360° เชื่อมต่อระบบไฟฟ้า ที่ข้อต่อตรงกลางฐานจึงปลอดภัย และยังตัดไฟอัตโนมัติเมื่อน้ำแห้ง ใต้ฐานมีขาชนิด Non slip กันลื่น



ESPRESSO COFFEE MACHINE

maximum flavour and aroma

รื่นรมกับรสชาติแท้ๆของกาแฟ Espresso, Cappuccino, Latte หรือ Latte macchiato ที่สะดวกสบายในบ้านของคุณ เครื่องชงกาแฟเอสเปรสโซ่สเมก เป็นผู้ช่วยสุดพิเศษที่รังสรรค์กาแฟที่หอมกรุ่น เข้มข้น รสชาติดีเป็นพิเศษพร้อมกับครีม่าในระดับที่เพอร์เฟค

USER FRIENDLY CONTROLS

กาแฟ 1 ช็อต

กาแฟ 2 ช็อต

หัวเป่าฟองนม / เตือนเมื่อมีตะกรัน

CUP WARMER AREA
สำหรับอุ่นแก้วกาแฟให้ร้อนก่อนชง

1L WATER TANK
แท้งค์น้ำชนิดถอดออกได้ขนาด 1 ลิตร พร้อมช่องเติมน้ำที่กว้าง ทำความสะอาดได้สะดวก

FILTER HOLDER
ถ้วยกรองสเตนเลส สตีล พร้อมก้านชง โดยมีถ้วยกรองให้ 3 ชนิด สำหรับกาแฟบด 1 แก้ว 2 แก้ว หรือกาแฟบดชนิดซอง Paper pods



THERMO BLOCK SYSTEM & 15 BAR PRESSURE
ระบบทำความร้อน THERMO BLOCK ที่ต้มน้ำร้อนได้รวดเร็ว พร้อมสร้างแรงดันไอน้ำที่ 15 บาร์ ซึ่งเป็นแรงดันที่ช่วยสร้างกลิ่นที่หอมกรุ่นและรสชาติที่นุ่มละมุน

REMOVABLE CUP TRAY
ถาดรองแก้วสเตนเลส สตีล ถอดออกทำความสะอาดได้ง่าย พร้อมถาดรองน้ำที่สามารถถอดออกได้เมื่อต้องการทำกาแฟแก้วใหญ่

CAPPUCCINO SYSTEM
ระบบเป่าฟองนมด้วยไอน้ำที่สร้างฟองนมที่นุ่ม ละเอียด สำหรับคาปูชิโน่ถ้วยอร่อย







CITRUS JUICER
freshly squeezed

เพื่อสรรเสริญความเป็น Smeg แบรนด์ที่มาจากประเทศอิตาลี ดินแดนที่ผู้คนตกหลุมรักผลไม้ตระกูลซิตรัส เครื่องคั้นน้ำส้ม Smeg จึงได้รับการพัฒนาอย่างพิเศษให้สามารถคั้นผลไม้ได้ทั้งผลเล็กและผลใหญ่ และกลั่นได้จนถึงหยดสุดท้ายลงในแก้วของคุณอย่างง่ายดาย

ฝาครอบและถาดรองน้ำส้ม TRITAN ™ BPA FREE
ทั้งฝาครอบและถาดรองน้ำส้มสามารถถอดทำความสะอาดได้ง่าย ปราศจากสาร BPA ทนต่อแรงกระแทก และปลอดภัยหากทำความสะอาดด้วยเครื่องล้างจาน ฝาครอบช่วยป้องกันฝุ่นละอองเมื่อไม่ใช้งาน สามารถพลิกฝาครอบขึ้นเพื่อใส่ผลส้มและเปลือกได้

พวยรินน้ำส้ม ANTI DRIP
พวยรินน้ำส้มที่สามารถกดขึ้นลงได้ สามารถกดลงเพื่อรินน้ำส้มที่คั้นแล้วลงแก้วโดยสะดวก เพื่อน้ำส้มที่ปลอดภัยและสะอาดที่สุดสำหรับคุณ



หัวคั้นน้ำส้มและที่กรองกากสเตนเลส สตีล
หัวคั้นที่ได้รับการดีไซน์ให้มีแนวเส้นตรงนูน เพื่อช่วยคั้นน้ำส้มออกมาได้มากที่สุด น้ำส้มที่คั้นจะไหลผ่านที่กรองกากส้มที่มีรูระบายให้คุณได้รับเฉพาะประโยชน์ หัวคั้นน้ำส้มนี้ได้รับการดีไซน์เพื่อให้สามารถคั้นส้มได้ทั้งผลใหญ่และผลเล็กอย่างไร้กังวล

มอเตอร์ขนาด 70 วัตต์ พร้อมระบบเปิดปิดการทำงานอัตโนมัติ
มอเตอร์ประสิทธิภาพสูงขนาด 70 วัตต์ พร้อมระบบตรวจจับการทำงานด้วยเซนเซอร์ ใช้งานง่ายเพียงแค่วางผลส้มผ่าครึ่งลงบนหัวคั้นพร้อมกดลงอย่างเบามือ เครื่องจะทำงานอัตโนมัติ



HAND BLENDER

versatile and stylish

เครื่องปั่นอาหารแบบมือถือจาก Smeg ที่เพียงแค่กดปุ่มก็สามารถบดสับอาหารได้ด้วยกำลังแรงสูง ขนาดกะทัดรัดแต่ประสิทธิภาพดีเยี่ยม เมื่อประกอบเข้ากับอุปกรณ์ในชุด เครื่องปั่นอาหารแบบมือถืออันแสนเก๋ไก๋นี้จะสามารถทำได้ทั้งการสับ บด ปั่น และตีผสมช่วยให้คุณสามารถปรุงอาหารได้อย่างหลากหลายทั้งชุป มายองเนส และอื่นๆ อีกมากมาย ให้งานครัวแสนสร้างสรรค์ของคุณไร้ขีดจำกัด



ปรับความเร็วได้หลายระดับ
เลือกระดับความเร็วโดยการหมุนที่ปรับระดับตามเข็มนาฬิกาเพื่อความเร็วที่สูงขึ้น และหมุนทวนเข็มนาฬิกาเมื่อต้องการปรับลดความเร็วลง ใช้ง่ายและสะดวก

ปุ่มเทอร์โบ
ช่วยเพิ่มประสิทธิภาพของเครื่องเมื่อต้องการกำลังที่แรงขึ้น

มอเตอร์ขนาด 700 วัตต์
มอเตอร์ประสิทธิภาพสูงช่วยให้ทำอาหารได้หลากหลาย

วัสดุกันรอยขีดข่วน
ขอบพลาสติกตรงส่วนล่างของหัวตีช่วยป้องกันรอยขีดข่วนไม่ให้เกิดที่ภาชนะในขณะที่เครื่องทำงาน

หัวใบมีดสเตนเลส สตีล แบบถอดได้
ด้ามจับใบมีดสามารถถอดออกและเปลี่ยนเข้ากับอุปกรณ์เสริมอีก 4 ชนิดได้ ตามความต้องการใช้งานของคุณ

ใบมีดสเตนเลส สตีลพร้อมการทำงานอย่างมีประสิทธิภาพ
สามารถปั่นผสมอาหารได้หลากหลาย ไม่ว่าจะเป็นอาหารเนื้อนุ่มหรือแข็ง ได้ผลลัพธ์ที่เยี่ยมยอดในทุกๆ ครั้ง

อุปกรณ์มาตรฐาน



โถสับ หัวตะกร้อ หัวบด ถ้วยผสม



BLENDER
smooth and nutritious

ต้อนรับวันใหม่ในมื้อเช้าด้วยน้ำผลไม้ปั่นเพื่อสุขภาพและสมูธตี้โยเกิร์ต หรือเติมความสดชื่นด้วยเครื่องดื่มที่ช่วยกระตุ้นให้มีชีวิตชีวาหลังจากการทำงานหนัก หรือการเตรียมชุปง่ายๆอย่างรวดเร็วในมื้อกลางวันแล้ว เครื่องปั่นอาหาร Smeg เป็นอีกหนึ่งผู้ช่วยที่เข้ามารังสรรค์เมนูแสนพิเศษให้คุณตลอดทั้งวัน



โถปั่นชนิด
TRITAN ™ BPA FREE
เบาสามารถทำความสะอาดได้ง่ายด้วยเครื่องล้างจาน พร้อมฝาปิดที่ประกอบด้วยถ้วยตวงใสและฝาครอบกันกระเด็น ทนต่อแรงกระแทก รอยขีดข่วนและความร้อน

ใบมีดสแตนเลส สตีล 2 ชิ้น
ใบมีดสามารถถอดทำความสะอาดได้ง่าย ปรับระดับความเร็วในการปั่นได้ 4 ระดับ (รอบในการหมุน 18,000 รอบ/นาที) สามารถเลือกระดับในการปั่นได้ตามความต้องการ

ตัวเครื่องทำจากอะลูมิเนียมหล่อขึ้นรูป
(Die-cast Aluminium)
แข็งแรง ทนทานพร้อมฐานเครื่องชนิดกันลื่น (Anti-slip) และที่เก็บสายไฟในตัว

การใช้งานแบบ SMOOTH START พร้อมระบบ SAFETY LOCK
ฟังก์ชั่นการใช้งานแบบ smooth start โดยเครื่องจะเริ่มการทำงานแบบช้าๆ เพื่อคลุกเคล้าส่วนผสมให้เข้ากันก่อน จากนั้นเครื่องจะเร่งความเร็วจนถึงระดับความเร็วที่เลือกไว้ ระบบ Safety lock เครื่องจะไม่ทำงานเมื่อวางโถปั่นในตำแหน่งไม่ถูกต้อง

3 โปรแกรมอัตโนมัติ
โปรแกรม ICE CRUSH สามารถบดน้ำแข็งก้อนได้ละเอียด
โปรแกรม SMOOTHIE ปั่นสมูทตี้ได้เนื้อสัมผัสที่เนียนแน่น เหมือนครีมนุ่มน่ารับประทาน
โปรแกรม PULSE เพื่อเพิ่มความเร็วในการปั่นได้ตามความต้องการเพียงกดปุ่ม

STAND MIXER
in the mix

เค้กเนื้อนุ่มสำหรับเพื่อน กลิ่นหอมกรุ่นจากขนมปังโฮมเมด หรือการทำพาสต้าเส้นสดที่สร้างความประทับใจทุกครั้งแก่แขกที่มาเยือน เครื่องผสมอาหาร Smeg ดีไซน์ 50's Retro เป็นอีกหนึ่งผู้ช่วยในครัวของคุณที่มีประสิทธิภาพ ใช้งานได้ง่าย และแข็งแรงทนทาน

PLANETARY MOVEMENT
การหมุนของแกนหัวผสมอาหารที่ครอบคลุมพื้นที่ของโถผสมอาหารอย่างทั่วถึง ซึ่งช่วยให้ผสมอาหารให้เข้ากันได้อย่างดีกว่า

ตัวเครื่องทำจาก อะลูมิเนียมหล่อขึ้นรูป
โครงสร้างที่แข็งแรงของเครื่องผสมอาหารช่วยลดการสั่นขณะใช้งาน มีความแข็งแรงและปลอดภัย

ปรับระดับความเร็วได้หลายระดับ (VARIABLE SPEEDS CONTROL)
ระดับความเร็วที่มีให้เลือกถึง 10 ระดับ และการทำงานแบบ Smooth Start จะเริ่มผสมส่วนผสมอย่างช้าๆ ทำให้ส่วนผสมเข้ากันได้อย่างง่ายดาย พร้อมเครื่องหมายแนะนำระดับความเร็วที่ใช้กับหัวผสมอาหารแต่ละชนิด ช่วยให้คุณเลือกความเร็วให้เหมาะสมกับชนิดของส่วนผสมได้ตามความต้องการ

โถผสมทำจากสเตนเลส สตีล
โถผสมขนาด 4.8 ลิตร พร้อมมือจับที่ใช้สะดวก ช่วยให้คุณสามารถผสมอาหารในปริมาณมากหรือน้อยได้ตามความต้องการ



อุปกรณ์เสริม
Smeg จัดเตรียมอุปกรณ์เสริมอย่างครบครันสำหรับติดตั้งที่ด้านหน้าของเครื่องผสมอาหาร เพื่อที่จะแปลงร่างเครื่องผสมอาหารแสนรักของคุณให้สามารถทำเส้นพาสต้าได้ตั้งแต่การรีดเส้น ตัดเส้น ด้วยเซ็ตทำพาสต้า 3 ชิ้น นอกเหนือจากนี้ยังมีอุปกรณ์สไลด์และขูดอาหาร อุปกรณ์บดอาหาร อุปกรณ์ทำ Ravioli และหัวตัดเส้นสปาเก็ตตี้ ช่วยเพิ่มขีดความสามารถของเครื่องผสมอาหารให้สูงขึ้น



STYLE TOUCH

style touch

กลิ่นหอมของครัวซองต์ในมื้ออาหารเช้า หรือขนมปังปิ้งรสชาติอร่อยในมื้ออาหารว่าง หรือเบเกิ้ลสำหรับมื้อเที่ยงและมื้อเย็นตามรสนิยมของคุณ
เครื่องปิ้งขนมปังชนิด 4 แผ่นใหม่ ผสานทั้งความงดงามและประสิทธิภาพในการใช้งานจริง

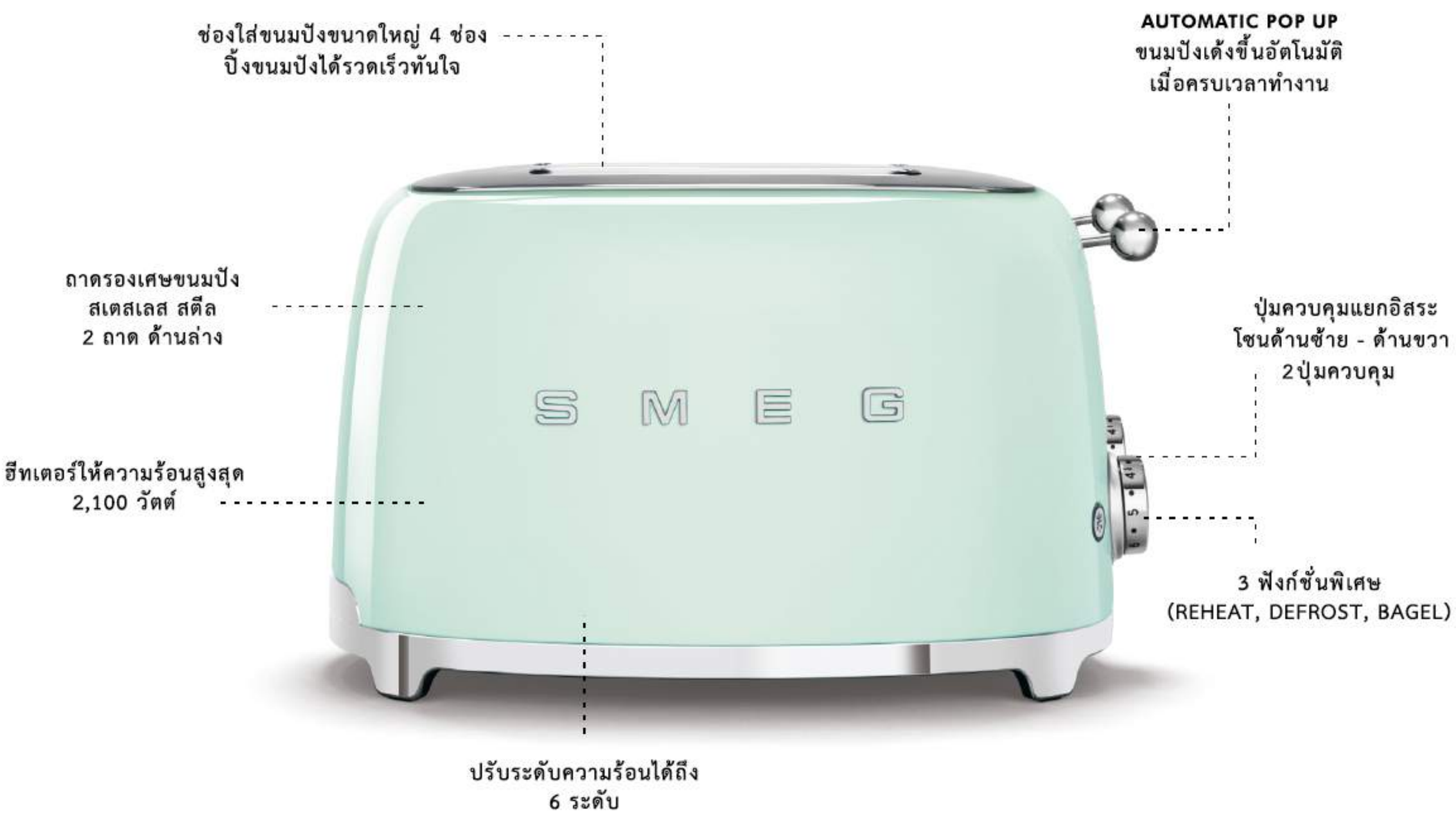

อุปกรณ์เสริม



TSSR01
อุปกรณ์ปิ้งขนมปัง
ชนิดแซนวิช



TSBW01
อุปกรณ์อุ่นขนมปัง



TSF01BLEU

2 SLICE TOASTER, 50'S RETRO STYLE, BLACK



TSF01CREU

2 SLICE TOASTER, 50'S RETRO STYLE, CREAM



TSF01PBEU

2 SLICE TOASTER, 50'S RETRO STYLE, PASTEL BLUE



2 slots
2 slices
36 mm slot width
6 burning levels
Backlit knob
Automatic centering racks
Reheat function
Defrost function
Bagel function
Automatic pop up
Anti-slip feet
Polished stainless steel crumb tray
Stainless steel body

Power: 950W
Voltage: 220-240 V
Frequency(Hz) : 50/60 Hz

ช่องใส่ขนมปัง 2 ช่อง กว้างช่องละ 36 mm
ปรับระดับความร้อนได้ 6 ระดับ
ปุ่มปรับระดับความร้อนเรืองแสง
ตะแกรงวางขนมปังที่ปรับตำแหน่งกลางช่องอัตโนมัติ
3 ฟังก์ชั่นอัตโนมัติ: Reheat / Defrost / Bagel
เมื่อสิ้นสุดการทำงานขนมปังจะกระเด้งขึ้นมาอัตโนมัติ
ขาชนิดกันลื่น
ถาดรองเศษขนมปังชนิดสแตนเลสสตีลเคลือบสี

กำลังไฟ : 950W
แรงดันไฟฟ้า : 220-240 โวลต์
ความถี่ : 50/60 เฮิรตซ์

TSF01PGEU

2 SLICE TOASTER, 50'S RETRO STYLE, PASTEL GREEN



TSF01PKEU

2 SLICE TOASTER, 50'S RETRO STYLE, PINK



TSF01SSEU

2 SLICE TOASTER, 50'S RETRO STYLE, CHROME

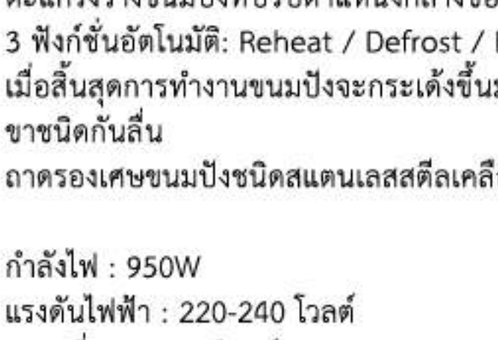

TSF01RDEU

2 SLICE TOASTER, 50'S RETRO STYLE, RED

TSF01WHEU

2 SLICE TOASTER, 50'S RETRO STYLE, WHITE

Available soon


SMEG

TSF02BLEU

4 SLICE TOASTER, 50'S RETRO STYLE, BLACK



TSF02CREU

4 SLICE TOASTER, 50'S RETRO STYLE, CREAM



TSF02PBEU

4 SLICE TOASTER, 50'S RETRO STYLE, PASTEL BLUE



2 slots
4 slices
36 mm slot width
6 burning levels
Backlit knob
Automatic centering racks
Reheat function
Defrost function
Bagel function
Automatic pop up
Anti-slip feet
Polished stainless steel crumb tray
Stainless steel body

Power: 1,500W
Voltage: 220-240 V
Frequency(Hz) : 50/60 Hz

ช่องใส่ขนมปัง 2 ช่อง กว้างช่องละ 36 มิลลิเมตร
ปรับระดับความร้อนได้ 6 ระดับ
ปุ่มปรับระดับความร้อนเรืองแสงเมื่อใช้งาน
ตะแกรงวางขนมปังที่ปรับตำแหน่งกลางช่องอัตโนมัติ
3 ฟังก์ชั่นอัตโนมัติ: REHEAT / DEFROST / BAGEL
เมื่อสิ้นสุดการทำงานขนมปังจะเด้งขึ้นมาอัตโนมัติ
ขาวางชนิดกันลื่น
ถาดรองเศษขนมปังชนิดสเตนเลส สตีลเคลือบสี

กำลังไฟ : 1,500 วัตต์
แรงดันไฟฟ้า : 220-240 โวลต์
ความถี่ : 50/60 เฮิรตซ์

TSF02PGEU

4 SLICE TOASTER, 50'S RETRO STYLE, PASTEL GREEN



TSF02PKEU

4 SLICE TOASTER, 50'S RETRO STYLE, PINK



TSF02WHEU

4 SLICE TOASTER , 50'S RETRO STYLE, WHITE

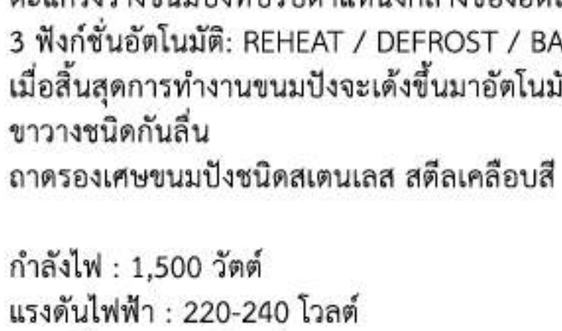

TSF02RDEU

4 SLICE TOASTER, 50'S RETRO STYLE, RED

TSF02SSEU

4 SLICE TOASTER, 50'S RETRO STYLE, CHROME

Available soon


S M E G


L ml
1.5 1500
MAX
1.25 1250
0.75 750
0.5 500
0.25
SMEG

SMF01BLEU

STAND MIXER, 50'S RETRO STYLE,
BLACK



SMF01CREU

STAND MIXER, 50'S RETRO STYLE,
CREAM



SMF01PBEU

STAND MIXER, 50'S RETRO STYLE,
PASTEL BLUE



Planetary action
800W direct drive motor
10 variable speeds
Safety lock when the head is tilted up
Overload motor protection
Smooth start function
Silver base color
Die casted alluminium body
Bowl capacity: 4.8L bowl capacity /
5 quartz
Stainless steel bowl with ergonomic handle
Aluminum dough hook
Aluminum flat beater
Stainless steel wire whisk
Pouring shield

Power input: 800W
Voltage: 220-240 V
Frequency(Hz) : 50/60 Hz

Accessories
SMB01 Stainless steel bowl
SMDH01 Dough hook
SMFB01 Flat beater
SMPS01 Pouring shield
SMWW01 Wire whisk

การหมุนของหัวผสมอาหารแบบ Planetary
ที่ครอบคลุมการตีของโถผสมอาหารอย่างทั่วถึง
มอเตอร์ขนาดใหญ่ 800 วัตต์
ปรับความเร็วได้ละเอียดถึง 10 ระดับ
หยุดการทำงานอัตโนมัติ เมื่อยกหัวตีผสมขึ้น
ระบบป้องกันมอเตอร์เสียหายจากการใช้งาน
เกินระดับที่เหมาะสม
มอเตอร์ทำงานด้วยระบบ Smooth start
ฐานเครื่องสีเงิน
ตัวเครื่องจากอะลูมิเนียมขึ้นรูป (Die cast aluminium)
โถผสมขนาด 4.8 ลิตร หรือ 5 ควอทซ์
โถผสมจากสเตนเลส สตีล พร้อมมือจับ
หัวตะขอ หัวตีใบพายอะลูมิเนียม
หัวตะกร้อทำจากสเตนเลส สตีล
ฝาครอบสำหรับเทส่วนผสมช่วยกันส่วนผสมกระเด็น

กำลังไฟ : 800 วัตต์
แรงดันไฟฟ้า : 220-240 โวลต์
ความถี่ : 50/60 เฮิรตซ์

SMF01PGEU

STAND MIXER, 50'S RETRO STYLE,
PASTEL GREEN



SMF01PKEU

STAND MIXER, 50'S RETRO STYLE,
PINK



SMF01RDEU

STAND MIXER, 50'S RETRO STYLE,
RED



SMF01SVEU

STAND MIXER, 50'S RETRO STYLE,
SILVER



KLF01BLEU

KETTLE, 50'S RETRO STYLE,
BLACK



KLF01CREU

KETTLE, 50'S RETRO STYLE,
CREAM



KLF01PBEU

KETTLE, 50'S RETRO STYLE,
PASTEL BLUE



Soft opening lid system
360° swivel base
Anti slip feet
100°C auto switch off
Shiny chrome base
Stainless steel body
Stainless steel lever
Stainless steel lid
Stainless steel limescale filter
Removable limescale filter
Max jug capacity 1.7 lt/7 cups
Safety auto shut off
Stainless steel spout
Water level indicator

Power: 2,400 W
Voltage: 220-240 V
Frequency(Hz) : 50/60 Hz

ฝากาต้มน้ำชนิด Soft opening เปิด-ปิดอัตโนมัติเพียงกดเบาๆ
ฐานกาต้มน้ำชนิดหมุนได้ 360 องศา
ฐานวางแบบกันลื่น (Anti slip)
หยุดทำงานอัตโนมัติเมื่อน้ำเดือดที่อุณหภูมิ 100 องศาเซลเซียส
ฐานกาต้มน้ำสีโครเมียมแวววาว
ตัวเครื่องทำจากสเตนเลส สตีล
ปุ่มควบคุมทำจากสเตนเลส สตีล
ฝาเปิดปิดทำจากสเตนเลส สตีล
พวยรินน้ำสเตนเลส สตีล
ฟิลเตอร์สเตนเลส สตีล
ฟิลเตอร์กรองสามารถถอดออกได้
ปริมาตรสูงสุด 1.7 ลิตร / 7 ถ้วย
มาตรวัดบอกระดับน้ำที่คงเหลือ

กำลังไฟ : 2,400 วัตต์
แรงดันไฟฟ้า : 220-240 โวลต์
ความถี่ : 50/60 เฮิรตซ์

KLF01PKEU

KETTLE, 50'S RETRO STYLE,
PINK



KLF01RDEU

KETTLE, 50'S RETRO STYLE,
RED



KLF01PGEU

KETTLE, 50'S RETRO STYLE,
PASTEL GREEN



KLF01SSEU

KETTLE, 50'S RETRO STYLE,
POLISHED STAINLESS STEEL



S M E G

CJF01BLEU

CITRUS JUICER, 50'S RETRO STYLE, BLACK



CJF01CREU

CITRUS JUICER, 50'S RETRO STYLE, CREAM



CJF01PBEU

CITRUS JUICER, RETRO 50'S STYLE, PASTEL BLUE



Anti slip base
Anti drip spout
Lid Material: Tritan
Body Material: Die cast Aluminum
Juicing bowl Material: Tritan
Filter Material: Stainless steel
1 way – anticlockwise cone rotation
Manual pressure

Power: 70W
Voltage: 220-240 V
Frequency(Hz) : 50/60 Hz

ขาวางแบบกันลื่น (Anti slip)
พวยรินน้ำแบบปรับขึ้นลงได้ช่วยไม่ให้น้ำส้มกระเด็น
ฝาครอบทำจากวัสดุ Tritan
ตัวเครื่องทำจากอะลูมิเนียมขึ้นรูป
โถรับน้ำส้มทำจากวัสดุ Tritan
ที่กรองกากส้มทำจากสเตนเลส สตีล
หัวคั้นหมุนแบบทิศทางเดียว (ทวนเข็มนาฬิกา)
หัวคั้นน้ำส้มทำงานอัตโนมัติเพียงกดส้มที่ผ่าครึ่งลงไปเบาๆ

กำลังไฟ : 70 วัตต์
แรงดันไฟฟ้า : 220-240 โวลต์
ความถี่ : 50/60 เฮิรตซ์

CJF01PGEU

CITRUS JUICER, 50'S RETRO STYLE, PASTEL GREEN



CJF01PKEU

CITRUS JUICER, 50'S RETRO STYLE, PINK



CJF01RDEU

CITRUS JUICER, 50'S RETRO STYLE, RED



CJF01WHEU

CITRUS JUICER, 50'S RETRO STYLE, WHITE




S M E

ECF01BLEU

ESPRESSO COFFEE MACHINE, 50'S RETRO STYLE, BLACK



ECF01CREU

ESPRESSO COFFEE MACHINE, 50'S RETRO STYLE, CREAM



ECF01PBEU

ESPRESSO COFFEE MACHINE, 50'S RETRO STYLE, PASTEL BLUE



Hot Water Function
Double Coffee Function
Single Coffee Function
Water temperature 3 adjustable levels
Water hardness 3 adjustable levels
Hot water / Steam Dispenser
1 Cup filter
2 Cups filter
Paper Pods Filter
Drip Tray
Removable Water Container
Anti slip base
Adjustable Coffee Length
Measurer / Presser
Pump Pressure: 15 bar

Power: 1,350W
Voltage: 220-240 V
Frequency(Hz) : 50/60 Hz

ฟังก์ชั่นจ่ายน้ำร้อนสำหรับชงชา
ฟังก์ชั่นการชงกาแฟ 2 ช็อต
ฟังก์ชั่นการชงกาแฟ 1 ช็อต
ปรับอุณหภูมิน้ำร้อนได้ 3 ระดับ
ปรับความกระด้างของน้ำ 3 ระดับ
มีหัวจ่ายน้ำร้อน และหัวจ่ายไอน้ำร้อนสำหรับตีฟองนม
แผ่นกรอง (Filter) สำหรับกาแฟชนิดซอง Paper pods
แผ่นกรอง (Filter) สำหรับกาแฟเอสเพรสโซ 1 ช็อต
แผ่นกรอง (Filter) สำหรับกาแฟเอสเพรสโซ 2 ช็อต
มีถาดรองน้ำที่ฐานเครื่อง ถอดออกทำความสะอาดได้
แทงก์น้ำแบบถอดออกได้
ฐานวางแบบกันลื่น (Anti slip)
ปรับระดับปริมาณกาแฟได้
มีช้อนตวง และที่อัดกาแฟ
แรงดัน 15 บาร์

กำลังไฟ : 1,350 วัตต์
แรงดันไฟฟ้า : 220-240 โวลต์
ความถี่ : 50/60 เฮิรตซ์

ECF01RDEU

ESPRESSO COFFEE MACHINE, 50'S RETRO STYLE, RED



ECF01PGEU

ESPRESSO COFFEE MACHINE, 50'S RETRO STYLE , PASTEL GREEN



Available soon

ECF01WHEU

ESPRESSO COFFEE MACHINE, 50'S RETRO STYLE, WHITE



Available soon

ECF01PKEU

ESPRESSO COFFEE MACHINE, 50'S RETRO STYLE, PINK



Available soon


M E G

HBF02BLEU

HAND BLENDER, 50'S RETRO STYLE, BLACK



Plastic painted main body
Ergonomic and anti-slip handle
Stainless steel blending arm
Stainless steel blades with flowblend system
ON/OFF button
Variable speed knob
Turbo function
Power 700W

HBF02CREU

HAND BLENDER, 50'S RETRO STYLE, CREAM



ตัวเครื่องทำจากพลาสติกเคลือบสี
ด้ามจับแบบกันลื่น (Anti-slip) จับกระชับมือ
ด้ามปั่นอาหารสเตนเลส สตีล
ใบมีดสเตนเลส สตีล พร้อมระบบ flowblend
มีปุ่มสวิทช์ เปิด-ปิด
ปรับความเร็วได้หลายระดับ
มีฟังก์ชั่นเร่งความเร็ว Turbo
กำลังไฟ 700 วัตต์

HBF02PBEU

HAND BLENDER, 50'S RETRO STYLE, PASTEL BLUE



HBF02RDEU

HAND BLENDER, 50'S RETRO STYLE, RED



อุปกรณ์มาตรฐาน



Beaker
1.4 lt BPA free Tritan™ Beaker with detachable BPA free Tritan™ lid cover with gasket
Water level marking in Litres-mm / oz-cups
Ergonomic handle for easy handling
Dishwasher safe

โถปั่นผสม (Beaker)
โถผสมขนาด 1.4 ลิตร ทำจากวัสดุ Tritan™
ปราศจากสาร BPA พร้อมฝาปิดทำจากวัสดุ Tritan™ ปราศจากสาร BPA มีขอบยางช่วยให้ปิดได้แน่นหนา
แสดงระดับน้ำในหน่วย ลิตร-มล / ออนซ์ - ถ้วย ที่จับกระชับ
ทำความสะอาดโดยล้างด้วยเครื่องล้างจานได้



Chopper
Main container in BPA-free Tritan™ 0.5 Lt capacity
Upper lid in the same color as the hand blender main body
S/S S-shaped blade with different heights
Anti-slip grey bottom cover which can be used as container lid for storing ingredients
Container & blades dishwasher safe

โถสับ (Chopper)
โถสับวัสดุ Tritan™ ปราศจากสาร BPA ความจุ 0.5 ลิตร
ฝาด้านบนมีสีสันเดียวกับตัวด้ามจับเครื่องผสมอาหาร
ใบมีดรูปตัว S มีระดับความสูงของใบมีดที่ต่างกัน บดสับอาหารได้ทั่วถึง
ฐานรองกันลื่น (Anti slip) สีเทา ที่สามารถแปลงมาเป็นฝาปิดเพื่อถนอมส่วนผสมในโถสับได้
โถสับและใบมีดสามารถทำความสะอาดด้วยเครื่องล้างจานได้



Potato Masher
Plastic body and detachable gear box in the same color as the hand blender main unit
Plastic blades in grey color which slowly operate to mash potatoes or other boiled vegetables
Blades dishwasher safe

หัวบดอาหาร
หัวบดอาหารวัสดุพลาสติกและสามารถถอดแยกกับด้ามต่อได้ มีสีสันเดียวกับตัวด้ามจับเครื่องผสมอาหารแบบมือถือ
ใบมีดพลาสติกสีเทาบดอาหารอย่างช้าๆ ไม่ว่าจะเป็นมันฝรั่ง หรือไม่ว่าจะเป็นการบดผักให้เนื้อเนียน
ใบมีดสามารถทำความสะอาดด้วยเครื่องล้างจานได้



Whisk
Stainless steel whisk
Plastic adaptor in the same color as the hand blender main unit
Whisk dishwasher safe (not adaptor)

หัวตะกร้อ
ตะกร้อสเตนเลส สตีล
ด้ามต่อหัวตะกร้อพลาสติก สีสันเดียวกับด้ามจับเครื่องผสมอาหาร
หัวตะกร้อทำความสะอาดด้วยเครื่องล้างจานได้ (ไม่รวมถึงด้ามต่อหัวตะกร้อ)


SMEG

SMDH01

DOUGH HOOK



Aluminum dough hook to combine and mix leavened doughs, such as those for pasta and pizza, in the best possible way

หัวอะลูมิเนียมช่วยผสมแป้งโดว์ให้เข้ากัน และยังใช้ได้ดีกับแป้งพาสต้า แป้งพิซซ่า และอื่นๆ อีกมากมาย

SMFB01

FLAT BEATER



Aluminum flat beater to combine dense mixtures such as those for cakes, frosting, biscuits and purees

หัวตีใบพายอะลูมิเนียมช่วยผสมส่วนผสมที่มีความหนืด เช่น ส่วนผสมเค้ก บิสกิต หรือ Puree

SMWW01

WIRE WHISK



Stainless steel wire whisk to whip up egg whites, yorks, cream and make custards and sauces

หัวตะกร้อสเตนเลส สตีลช่วยตีไข่ขาว ไข่แดงและครีมให้ขึ้นฟูรวมถึงสามารถทำคัสตาร์ดและซอสต่างๆ ได้

SMB401

STAINLESS STEEL BOWL



4.8 Lt/5 qt polished stainless steel bowl with ergonomic handle. Dishwasher - safe.

โถผสมสเตนเลส สตีลความจุ 4.8 ลิตร หรือ 5 ควอทซ์ พร้อมหูจับกระชับมือ ทำความสะอาดด้วยเครื่องล้างจานได้

SMPS01

ANTI-SPRAY POURING SHIELD



The pouring shield prevents splashes coming out and, at the same time, its spout simplifies the addition of ingredients during mixing

ฝาครอบกันส่วนผสมกระเด็น และช่วยให้การเทส่วนผสมในระหว่างที่เครื่องทำงานเป็นไปได้ง่ายขึ้น

SMPR01

PASTA ROLLER



Chrome steel body Anodized aluminum alloy rolls. It is possible to select up to 10 different Dough thickness in the rollers to stretch the dough into sheets 140 mm/5.5" wide. Chrome steel.

หัวรีดเส้นที่สามารถปรับระดับความหนาการรีดของแผ่นแป้งได้โดยปุ่มปรับระดับ ปรับได้ 10 ระดับ สามารถรีดแผ่นแป้งให้กว้าง 140 มม / 5.5 นิ้ว ทำจากสเตนเลส สตีลผิวเงา

SMFC01**

FETTUCCINE CUTTER

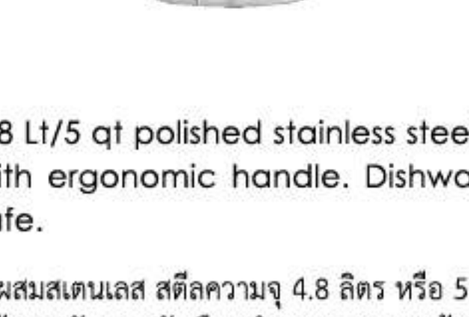

With this accessory it is possible to cut fettuccine 6 mm/0.23" wide. Chrome steel

อุปกรณ์ที่ช่วยตัดเส้นเฟตตูชินี ได้เส้นขนาดกว้าง 6 มม / 0.23 นิ้ว ทำจากสเตนเลส สตีลผิวเงา

SMTC01**

TAGLIOLINI CUTTER

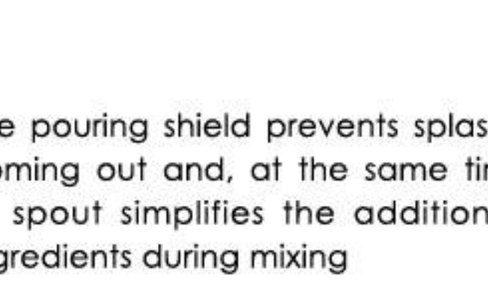

A useful tool to very easily produce tagliolini 1.5mm / 0.06" wide. Chrome steel

หัวตัดเส้นแท็กลิโอลินี ได้เส้นขนาดกว้าง 1.5 มม / 0.06 นิ้ว ทำจากสเตนเลส สตีลผิวเงา

SMSC01**

SPAGHETTI CUTTER

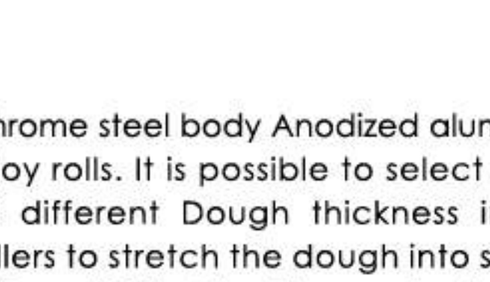

With the spaghetti attachment, it is possibleto transform fresh sheets into spaghetti just 2 mm / 0.08" in diameter. Chrome steel

เมื่อใช้อุปกรณ์ตัดเส้นสปาเกตตี้ จะสามารถเปลี่ยนแผ่นแป้งสดให้เป็นเส้นสปาเกตตี้ขนาดเพียงแค่ 2 มม / 0.08 นิ้ว ทำจากสเตนเลส สตีลผิวเงา

SMPC01

PASTA ROLLER AND CUTTER SET



3 part set: pasta roller, tagliolini cutter , and fettuccine cutter. Chrome steel

เซ็ตอุปกรณ์รีดและตัด 3 ชิ้น : หัวรีดแป้งพาสต้า, หัวตัดเส้นแท็กลิโอลินี และหัวตัดเส้นเฟตตูชินี วัสดุสเตนเลส สตีลผิวเงา

SMMG01

ALUMINUM ALLOY MEAT GRINDER



It may be used for mincing and grinding meat in 3 different thicknesses. It can be also used to stuff sausage or to make kebbe or rice balls thanks to the specific accessories included

ใช้สำหรับบดเนื้อเพื่อให้ได้ความละเอียด 3 ระดับ สามารถใช้ทำไส้กรอกหรือเมนูปั้นสุดเก๋อย่าง Kebbe หรือ Rice ball

TSSR02

2-PIECE SANDWICH RACKS



Suitable for TSF02

ตะแกรงปิ้งแซนวิช ใช้สำหรับเครื่องปิ้งขนมปังรุ่น TSF02

TSBW02

BUN WARMER

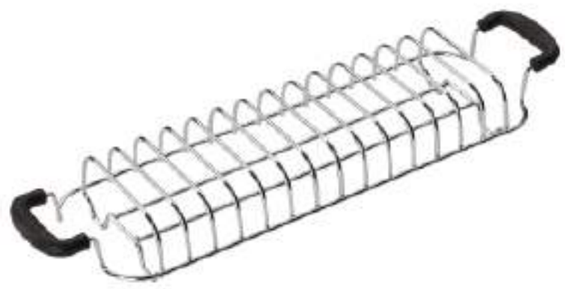

Suitable for TSF02

ตะแกรงอุ่นขนมปัง ใช้สำหรับเครื่องปิ้งขนมปังรุ่น TSF02

TSSR01**

SANDWICH RACKS



Suitable for TSF01 and TSF03

ตะแกรงปิ้งแซนวิช ใช้สำหรับเครื่องปิ้งขนมปังรุ่น TSF01 และ TSF03

TSBW01**

BUN WARMER

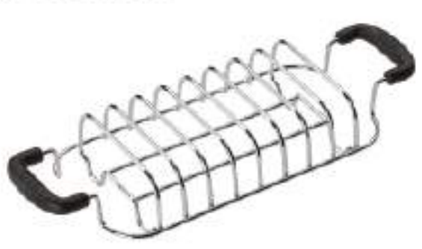

Suitable for TSF01 and TSF03

ตะแกรงอุ่นขนมปัง ใช้สำหรับเครื่องปิ้งขนมปังรุ่น TSF01 และ TSF03

PEN K KITCHEN APPILANCE SERVICE

จากประสบการณ์กว่า 25 ปี ในการให้บริการที่มีคุณภาพกับความต้องการของคุณ และกับทุกประเภทของเครื่องใช้ไฟฟ้าในครัว ระบบเครื่องทำน้ำร้อน น้ำอุ่น และเครื่องกรองน้ำ

















PEN K Kitchen Appliances Service
เราพร้อมให้บริการที่ครอบคลุมทุกความต้องการของคุณ

- บริการให้คำปรึกษาแนะนำก่อนการติดตั้ง ด้วยข้อมูลที่ถูกต้อง แม่นยำ
- บริการติดตั้งเครื่องใช้ไฟฟ้าในครัวทุกประเภท
- บริการติดตั้งระบบเครื่องทำน้ำร้อน น้ำอุ่น และระบบเครื่องกรองน้ำภายในบ้าน
- บริการซ่อมบำรุงทั่วประเทศ
- บริการดูแลรักษาความสะอาดเครื่องใช้ไฟฟ้าในครัว เช่น บริการทำความสะอาดและซ่อมบำรุงเครื่องดูดควัน เตาอบ เตาแก๊ส ฯลฯ

ให้บริการโดยช่างที่ผ่านการอบรมตามมาตรฐาน PEN K Kitchen Appliances Service จึงเป็นบริการสำหรับเครื่องใช้ไฟฟ้าในครัว ที่คุณมั่นใจได้ในความเป็นผู้เชี่ยวชาญที่แท้จริง

- เปิดบริการทุกวัน 8.00-17.00 น.
  Open everyday 8.00 am.-5.00 pm.
  โทร.0-2817-8999 (บริการทั่วประเทศ)
  E-mail : service2@penk.co.th

- ศูนย์บริการ:
  66/3 หมู่ 6 ถนนสุขสวัสดิ์ ซอย 76 ตำบลบางจาก อำเภอพระประแดง จังหวัดสมุทรปราการ 10130

PEN K INTER TRADING CO., LTD.
www.smeg.co.th

smegthai
@smegthai
smegthai

SMEG ICONIC SPACE
& SHOWROOM
02 714 0785-6
contact@penk.co.th

SALE & MARKETING
02 713 1100
Contact2@penk.co.th

KITCHEN APPLIANCES
AFTER SALES SERVICE
02 817 8999
Service2@penk.co.th

2018

TH ENG